Schemata zapojení servozesilovačů TG Power

Zapojení silové části TGP_S

TGP_S120, TGP_S215, TGP_S310, TGP_S315

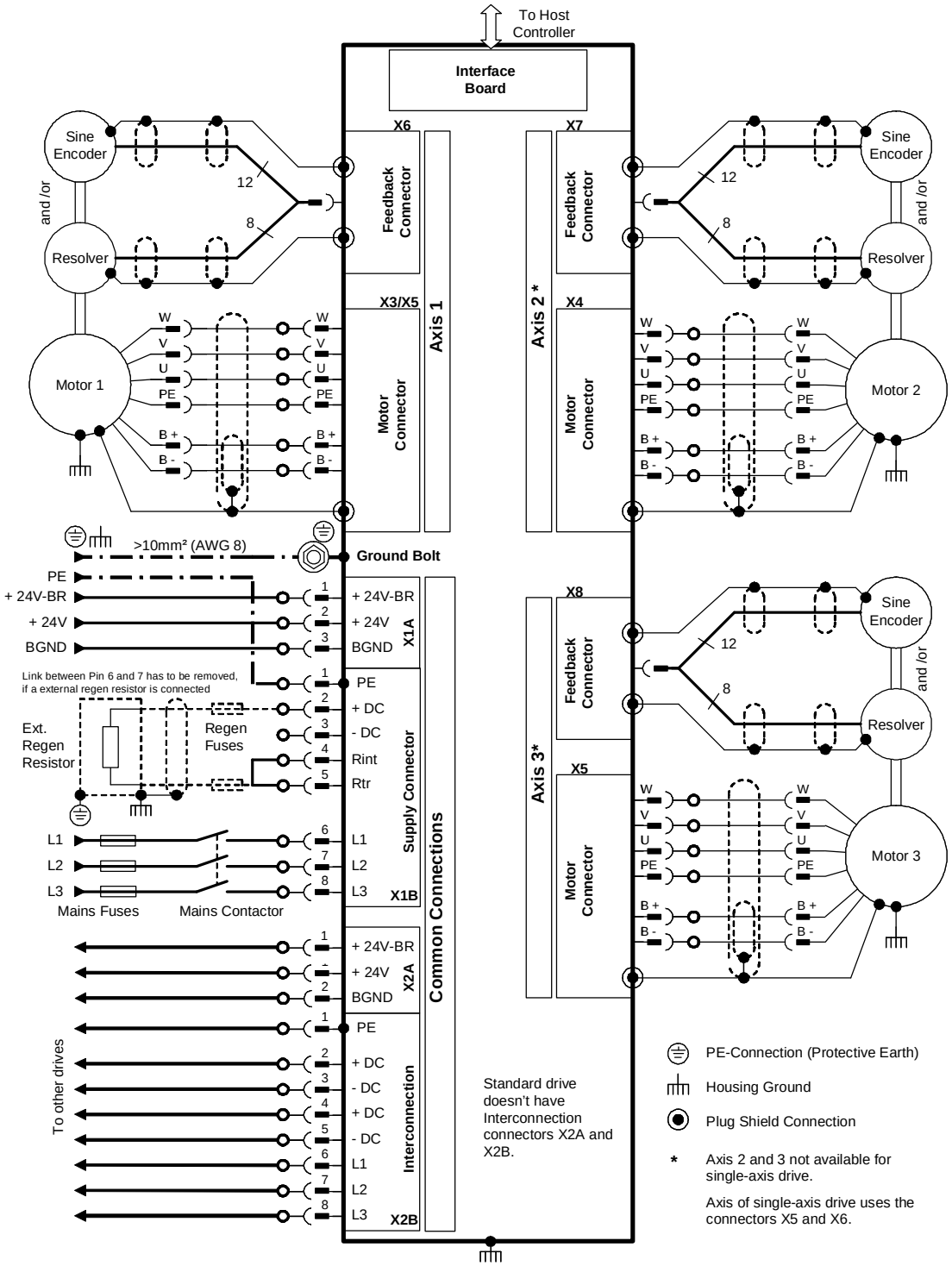

Zapojení silové části TGP_E and TGP_A

TGP_E305, TGP_A310

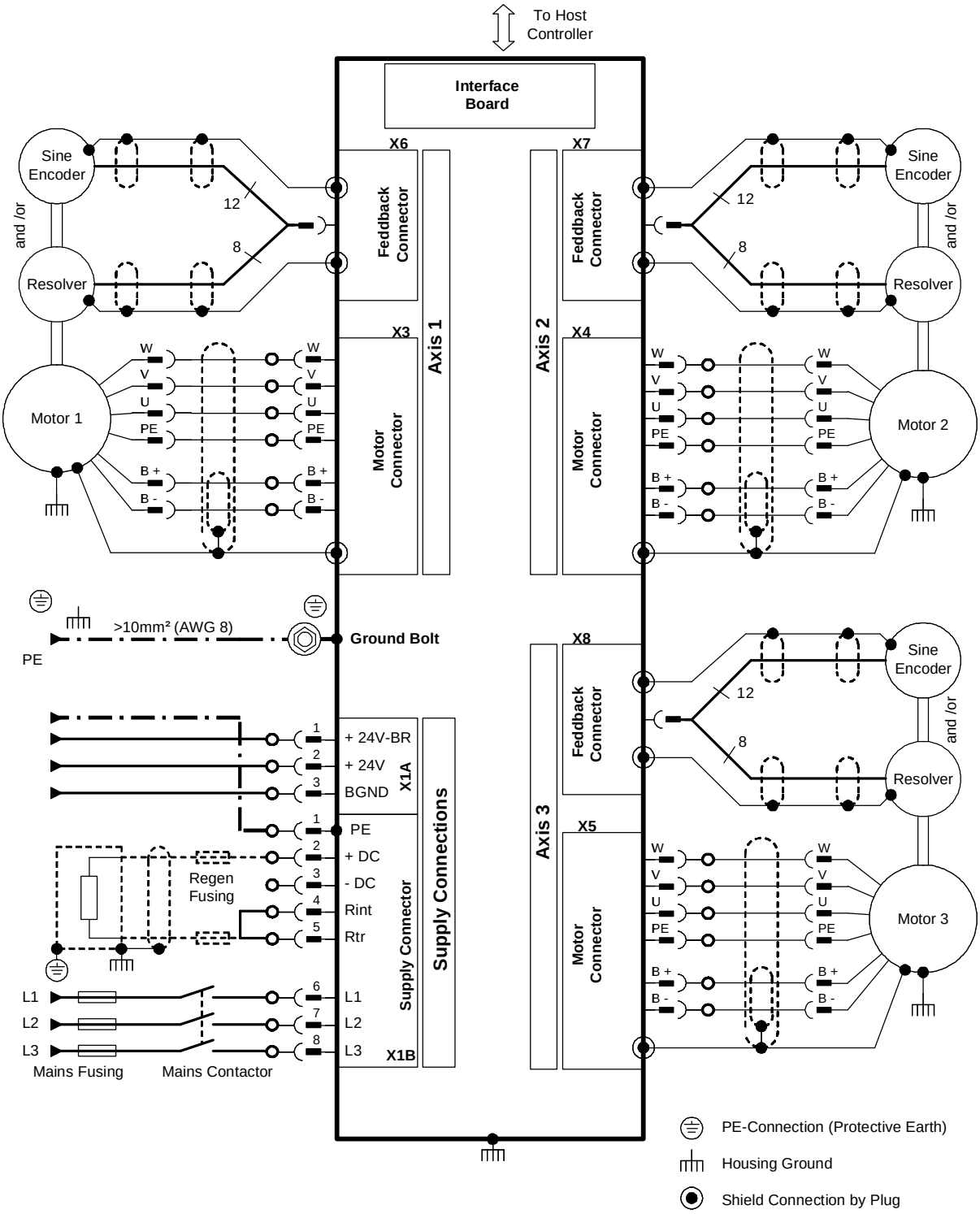

Ovládací obvody TGP

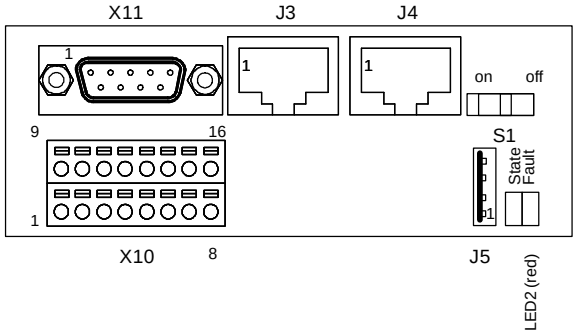

S1 je přepínač ukončovacího odporu na sběrnici CAN (CAN_L - CAN_H).

Konektor X10	Pin	Funkce: digitální vstupy/výstupy
S1	1	Relé bezpečnostní funkce SAFE LOCK, bezpotenciálový kontakt (NO)
S2	2	Relé bezpečnostní funkce SAFE LOCK, bezpotenciálový kontakt (NO)
RTO1	3	Relé připraven k provozu (RTO), bezpotenciálový kontakt (NO)
RTO2	4	Relé připraven k provozu (RTO), bezpotenciálový kontakt (NO)
LOCK	5	Zapnutí napájení řízení výkonového mostu
ENABLE	6	Uvolnění výkonového mostu
EN-BRAKE	7	Zapnutí napájení klidové brzdy motoru
24V-GND	8	Zem pro digitální vstupy
24V	9	Vstup 24V pro digitální výstupy
OUT1	10	Digitální výstup 1
OUT2	11	Digitální výstup 2
IN1	12	Digitální vstup 1
IN2	13	Digitální vstup 2
IN3	14	Digitální vstup 3
IN4	15	Digitální vstup 4
IN5	16	Digitální vstup 5

Konektor X11	Pin	Funkce: připojení RS232 a CAN
nc	1	Nepřipojeno
RxD	2	Vstup receive sériového rozhraní od sériového portu z PC
TxD	3	Výstup transmit sériového rozhraní do sériového portu v PC
nc	4	Nepřipojeno
GND_e	5	Zem rozhraní
CAN_L	6	Připojení sběrnice CAN
L1	7	Spojeno s pinem 8 konektoru X11
L2	8	Spojeno s pinem 7 konektoru X11
CAN_H	9	Připojení sběrnice CAN

Konektor J3/J4	Pin	Funkce: připojení sběrnice CAN
nc	1	Nepřipojeno
nc	2	Nepřipojeno
CAN_L	3	Připojení sběrnice CAN
nc	4	Nepřipojeno
GND_e	5	Zem rozhraní
CAN_H	6	Připojení sběrnice CAN
nc	7	Nepřipojeno
nc	8	Nepřipojeno

Konektor J5	Pin	Funkce: připojení rozhraní USB
VCC	1	Napájení 5VDC
D-	2	Data -
D+	3	Data +
GND	4	Zem

Doporučené zapojení ovládacích obvodů

Poznámka

Pro uvolnění výkonového mostu je nutné zapojit následující signály:

5 – LOCK – **24V**
6 – ENABLE – **24V**
7 – EN-BRAKE – **24V**
8 – 24V-GND – **0V**

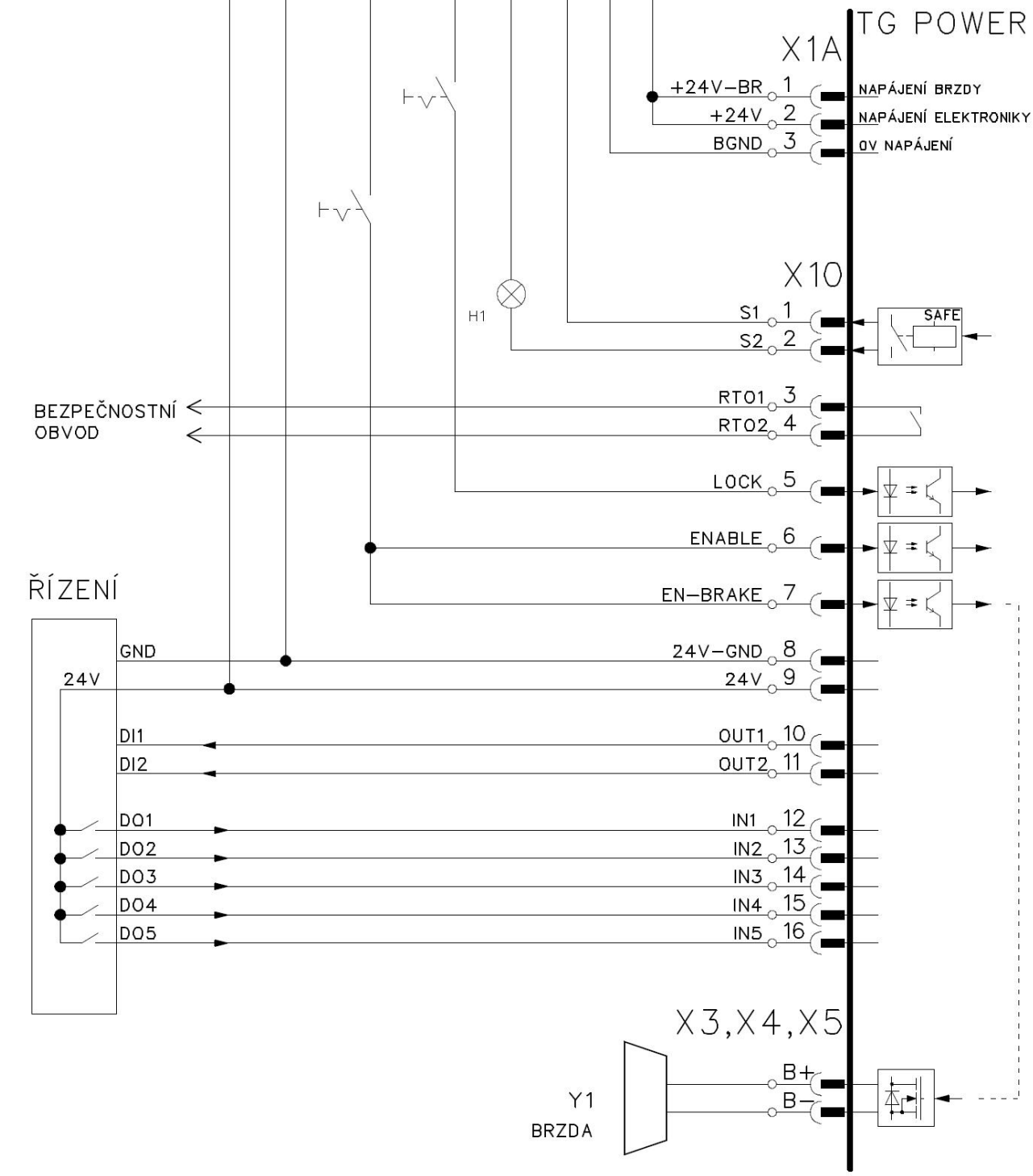

Zapojení rozhraní RS232 a CAN BUS

Zapojení RS232

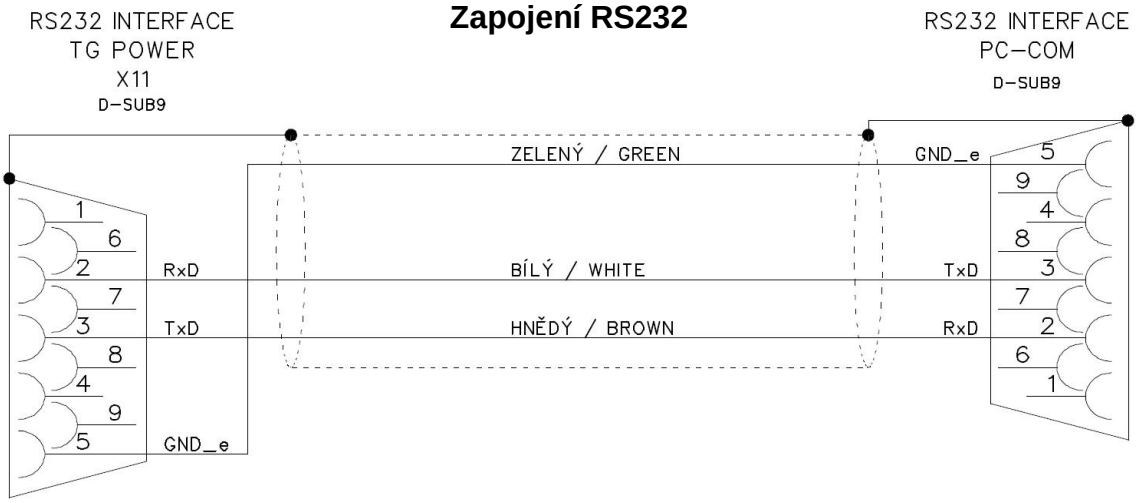

Zapojení CAN BUS

Konektor X11 (D-SUB9)

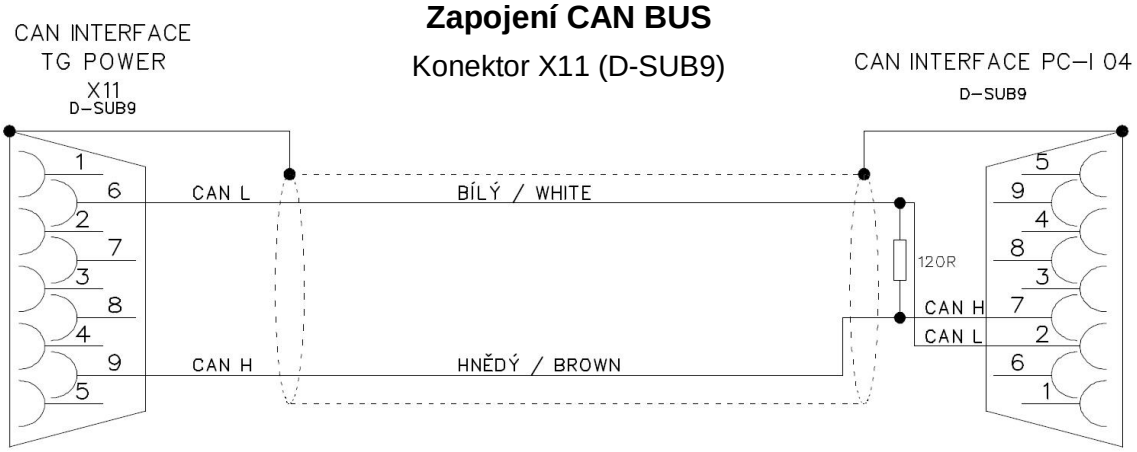

Konektor J3/J4 (Rj45)

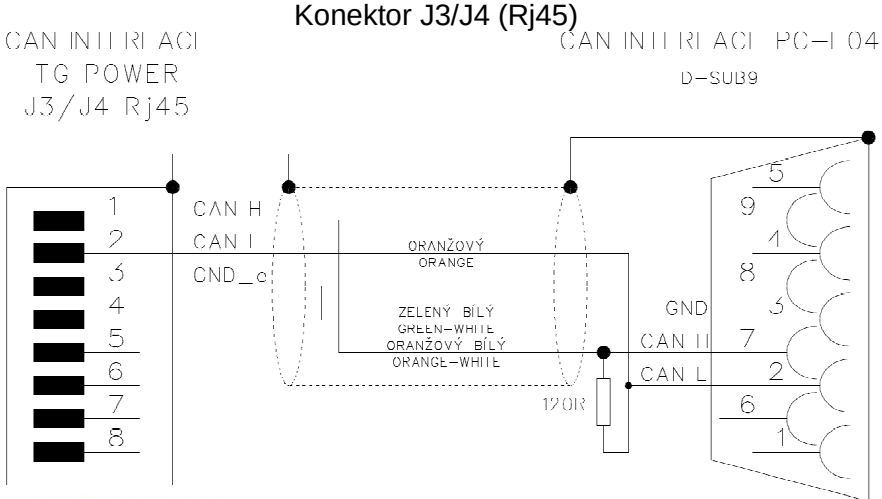

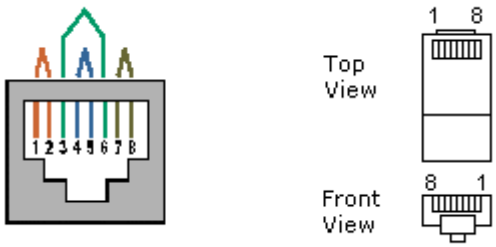

Konektor Rj45, samice a samec

Zapojení kabelů zpětné vazby

Resolver

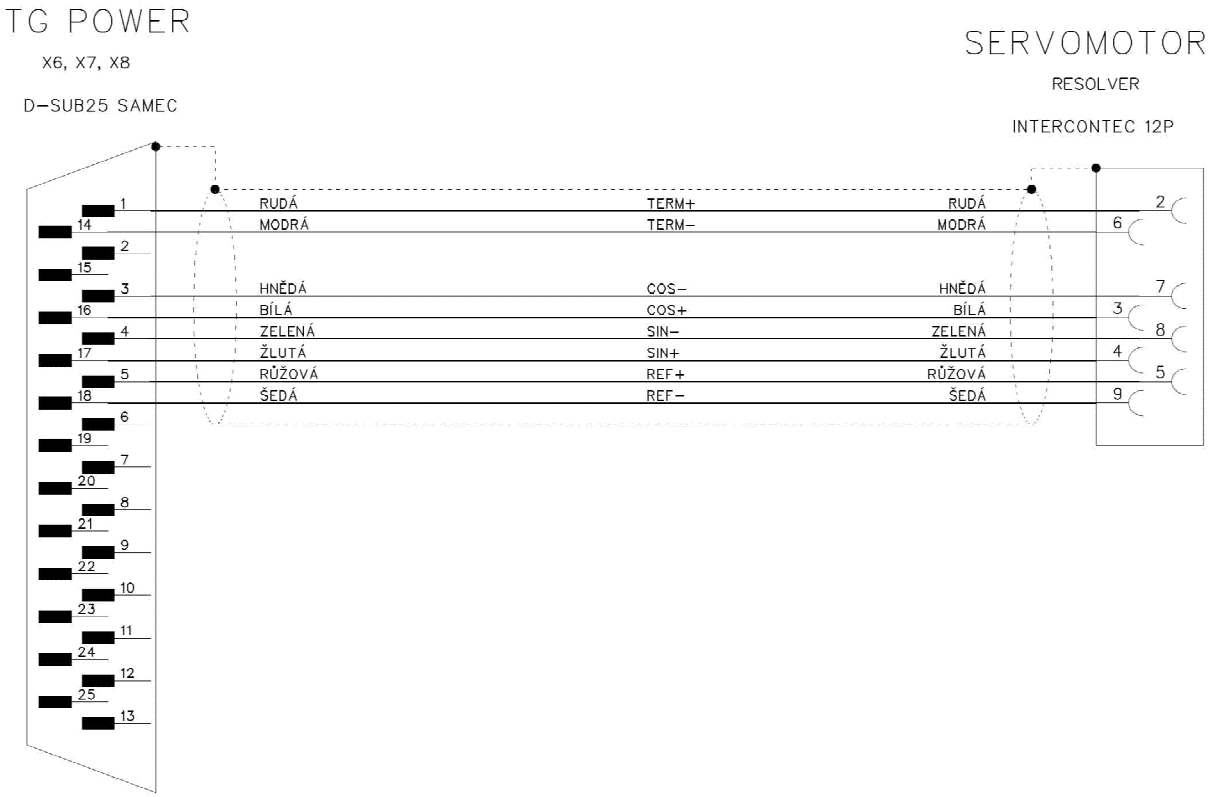

EnDat

Hiperface

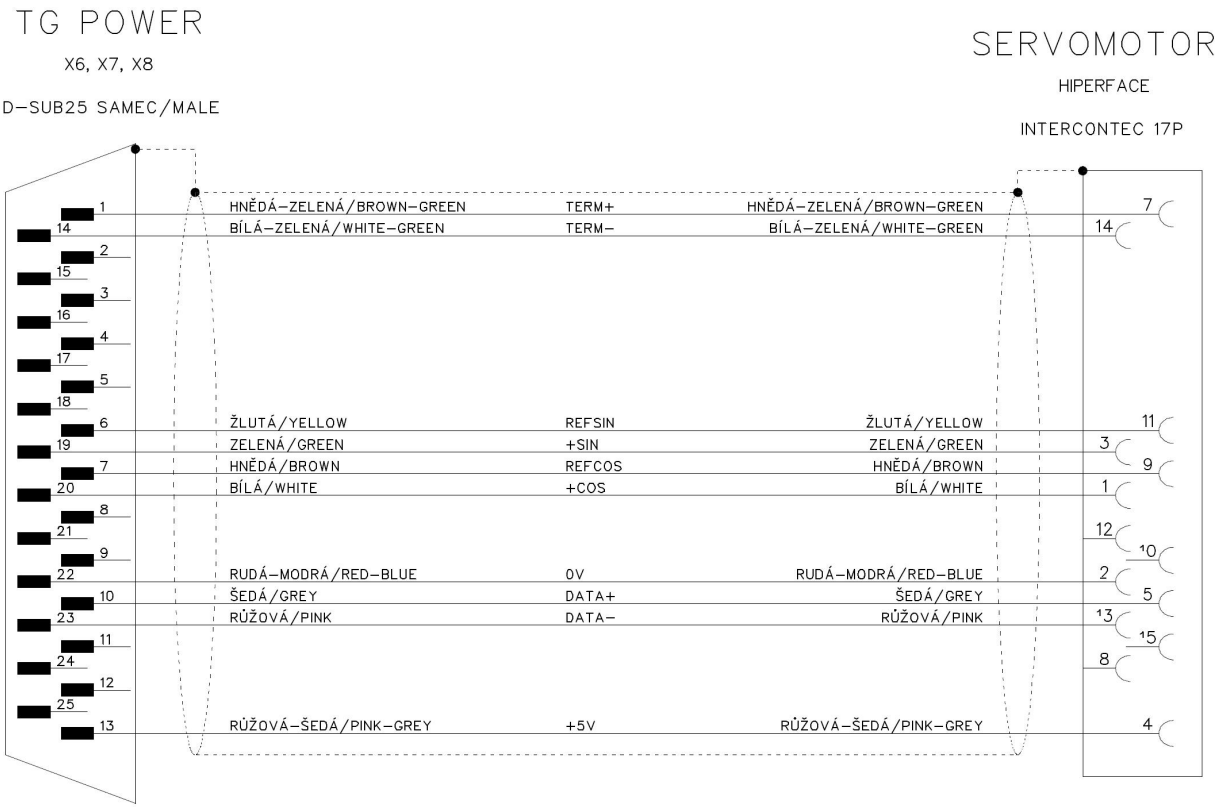
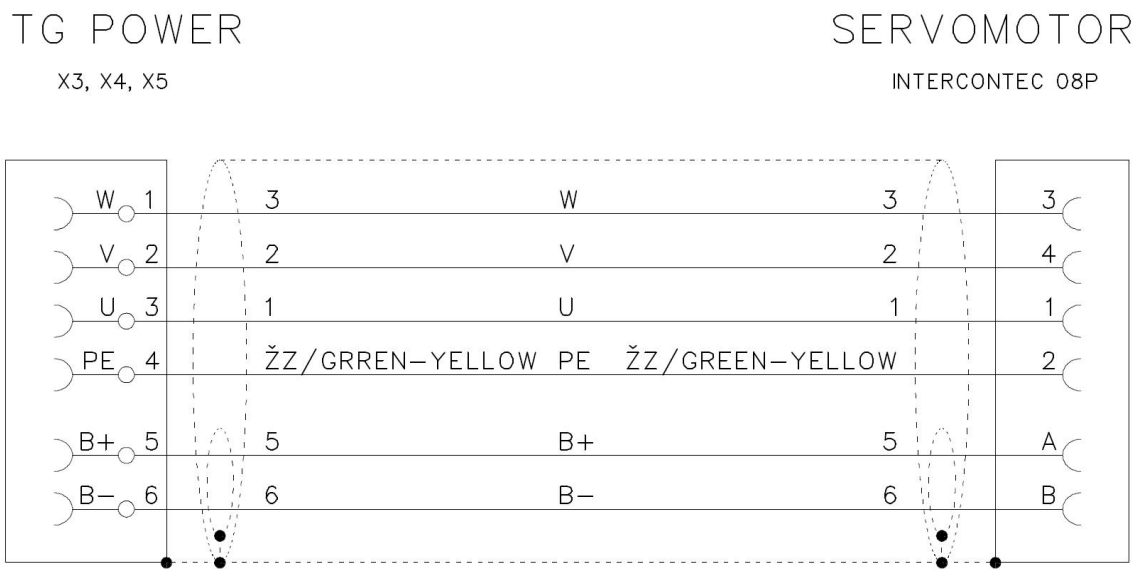
Silový kabel