Technické data (vin. 1624)		
Napětí DC meziobvodu	48	V DC
Nominální AC napětí	33	V AC (rms)
Jmenovité napětí	25	V AC (rms)
Jmenovitý výkon	401	W
Jmenovitá rychlost	4500	rpm
Jmenovitý moment	0.85	Nm
Jmenovitý proud	12.1	A (rms)
Špičkový moment	3.8	Nm
Špičkový proud	59.6	A (rms)
Klidový moment	0.95	Nm
Klidový proud	13	A (rms)
Otáčky bez zatížení	7410	rpm
EMF konstanta ±10%	4.43	V AC (rms) / 1000rpm
Teoretická momentová konstanta ±10%	0.073	Nm / A (rms)
Momentová konstanta ±10% při jmenovité zátěži	0.070	Nm / A (rms)
Počet pólů	6	
Elektrická časová konstanta	1.43	ms
Svorkový odpor vinutí	0.265	Ω
Induktance rotujícího pole	0.38	mH

Celní informace	
HS Kód	85015100

Mechanická data (seřízení 29)		
Max mechanická rychlost	12000	rpm
Mechanická časová konstanta	0.94	ms
Tepelná časová konstanta	18	min
Setrvačnost rotoru	0.11	kgcm²
Ochrana	IP64	
Barva	RAL 9005	
Chlazení	Konvekce	
Max. axiální síla 20kh	42	N
Max. radiální síla 20kh*	222	N
Max. axiální síla 100kh	25	N
Max. radiální síla 100kh*	130	N

** Definováno pro působiště sil v ½ délky výstupní hřídele*

Senzory	
Teplotní	PT1000 {PT1000}
Zpětná vazba	EQI1131 (EnDat 2.2) multi-turn, 19 + 12 bits

Prubeh momentu / otacek

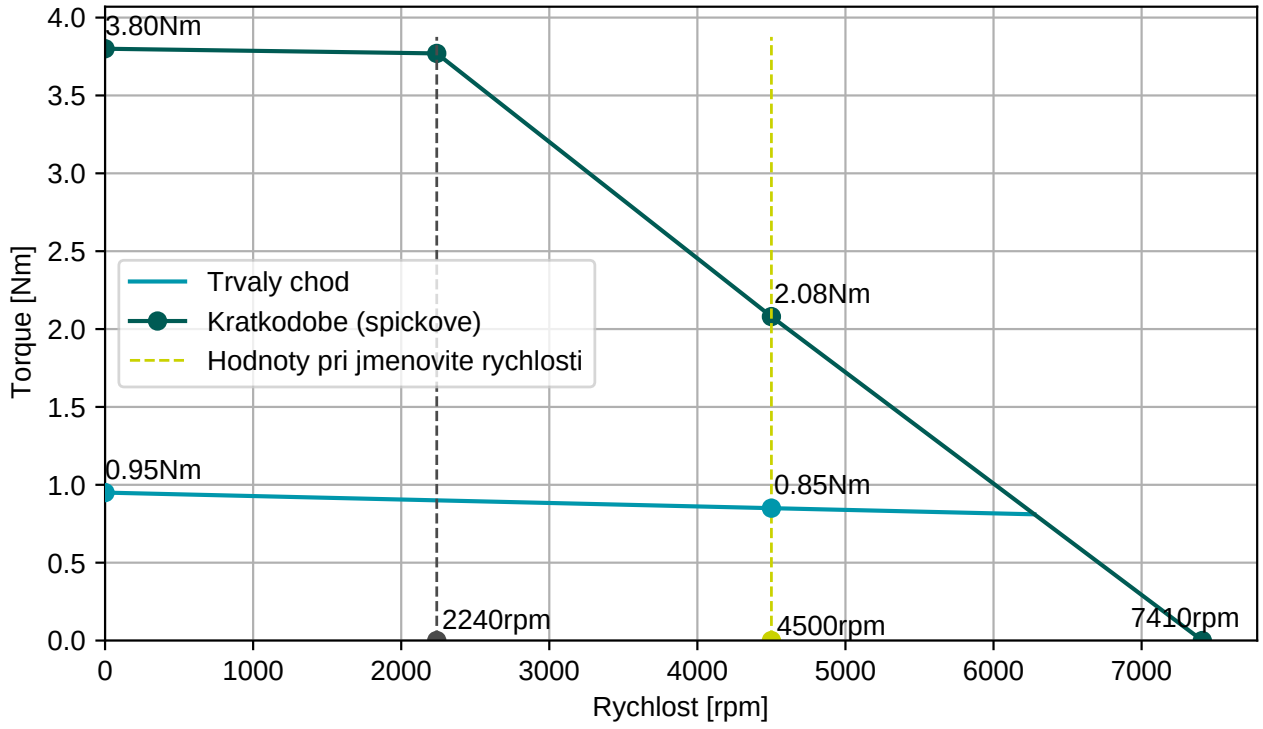

BGC110N00001216000
M23, 8 pinů, otočné

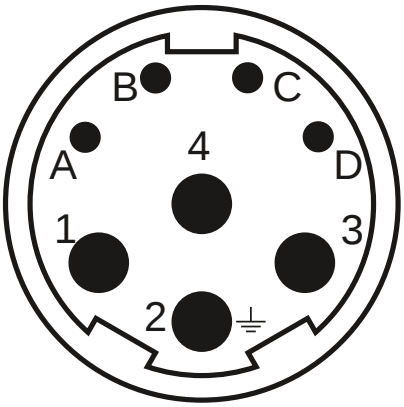

AGC052N00001215000
M23, 12 pinů, otočné

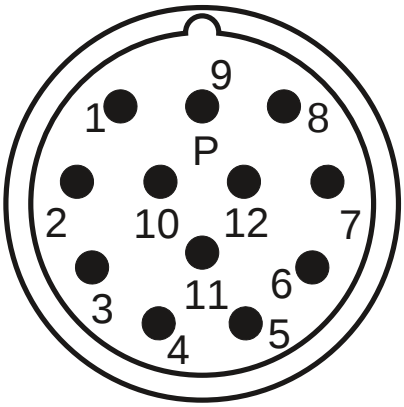

Konektor 1 (9)	
1	U
4	V
3	W
2	PE
A	Brzda+
B	Brzda-
C	
D	

Konektor 2 (293)	
1	Vcc (+5V)
2	GND
3	DATA
4	DATA-
5	CLOCK
6	CLOCK-
7	Therm+
8	Therm-
9	Vcc sensor
10	GND sensor

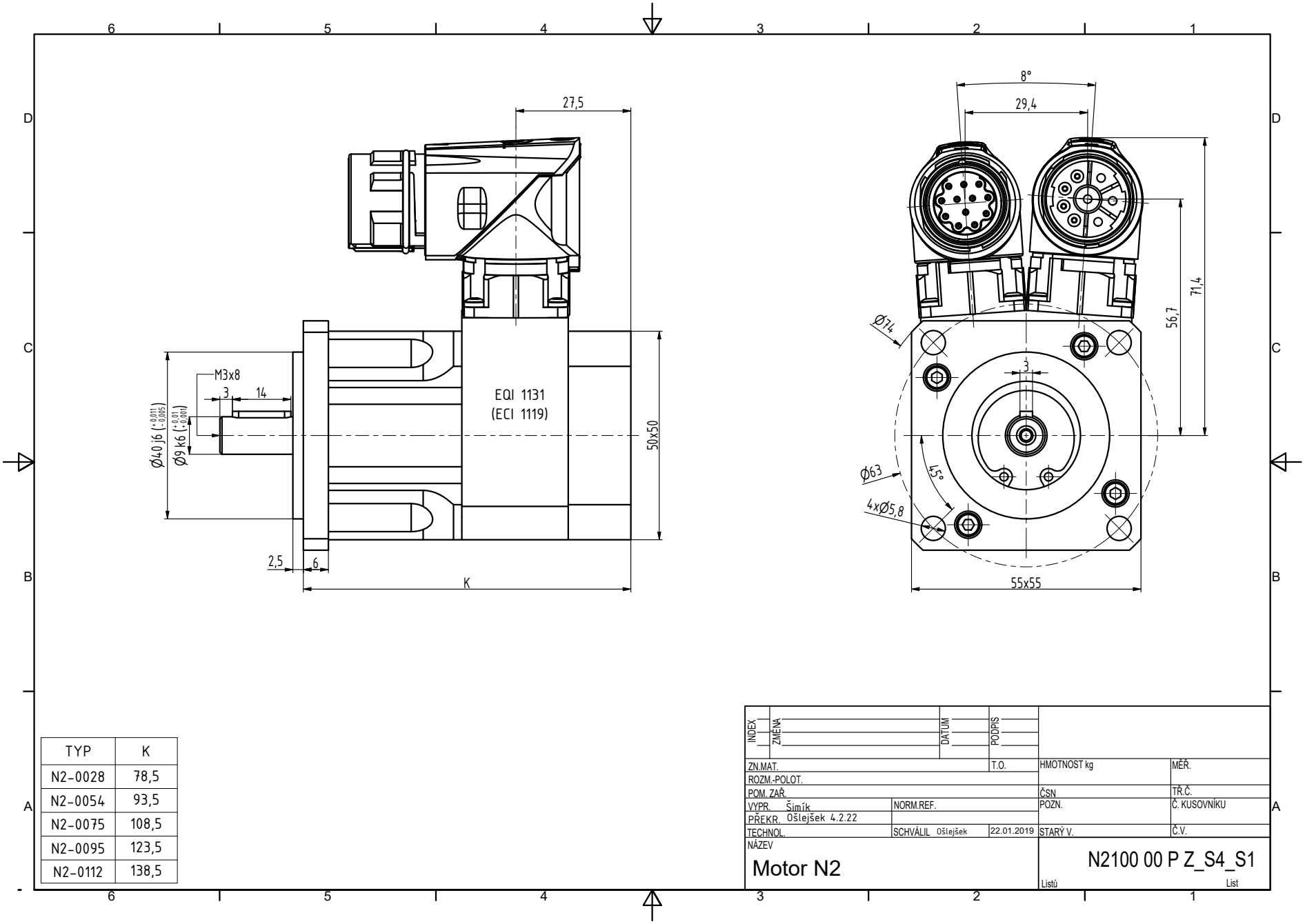

TYP	K
N2-0028	78,5
N2-0054	93,5
N2-0075	108,5
N2-0095	123,5
N2-0112	138,5

INDEX	ZMĚNA	DATUM	PODPIS		
ZN.MAT.			T.O.	HMOTNOST kg	MĚŘ.
ROZM.-POLOT.					
POM. ZAŘ.				ČSN	TŘ.Č.
VYPR. Šimík		NORM.REF.		POZN.	Č. KUSOVNÍKU
PŘEKR. Ošlejšek 4.2.22					
TECHNOL.		SCHVÁLIL Ošlejšek	22.01.2019	STARÝ V.	Č.V.

NÁZEV

Motor N2

N2100 00 P Z_S4_S1

Listů List