Technické data (vin. 1412)		
Napětí DC meziobvodu	560	V DC
Nominální AC napětí	380	V AC (rms)
Jmenovité napětí	272	V AC (rms)
Jmenovitý výkon	602	W
Jmenovitá rychlost	500	rpm
Jmenovitý moment	11.50	Nm
Jmenovitý proud	1.64	A (rms)
Špičkový moment	48	Nm
Špičkový proud	8.1	A (rms)
Klidový moment	12	Nm
Klidový proud	1.68	A (rms)
Otáčky bez zatížení	880	rpm
EMF konstanta ±10%	433	V AC (rms) / 1000rpm
Teoretická momentová konstanta ±10%	7.162	Nm / A (rms)
Momentová konstanta ±10% při jmenovité zátěži	7.012	Nm / A (rms)
Počet pólů	22	
Elektrická časová konstanta	2.89	ms
Svorkový odpor vinutí	24.004	Ω
Induktance rotujícího pole	69.3	mH

Celní informace	
HS Kód	85015100

Mechanická data (seřízení 49)		
Max mechanická rychlost	6000	rpm
Mechanická časová konstanta	0.99	ms
Tepelná časová konstanta	36	min
Setrvačnost rotoru	12.2	kgcm²
Ochrana	IP64	
Barva	RAL 9005	
Chlazení	Konvekce	
Hmotnost motoru	5.3	kg

Senzory	
Teplotní	PT1000 {PT1000}
Zpětná vazba	SES90 (Hiperface) single-turn, 64 imp.rev.

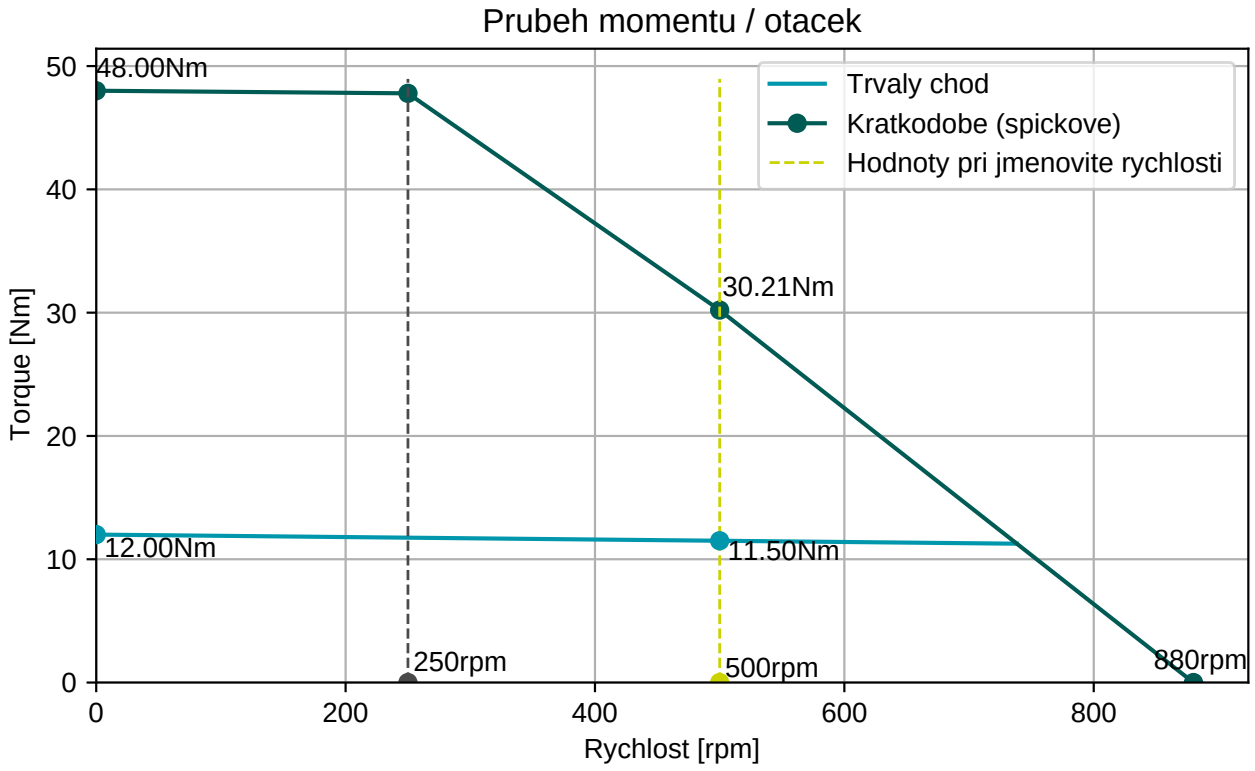

Cable DSL4x1 (2x0,25) , D=10,3±0,4mm

Konektor 1 (500)	
1	U
2	V
3	W
PE	PE
5	Brzda+
6	Brzda-
hnědá	+Us/DSL+
bílá	GND/DSL-

Čísla natištěny na kabelech

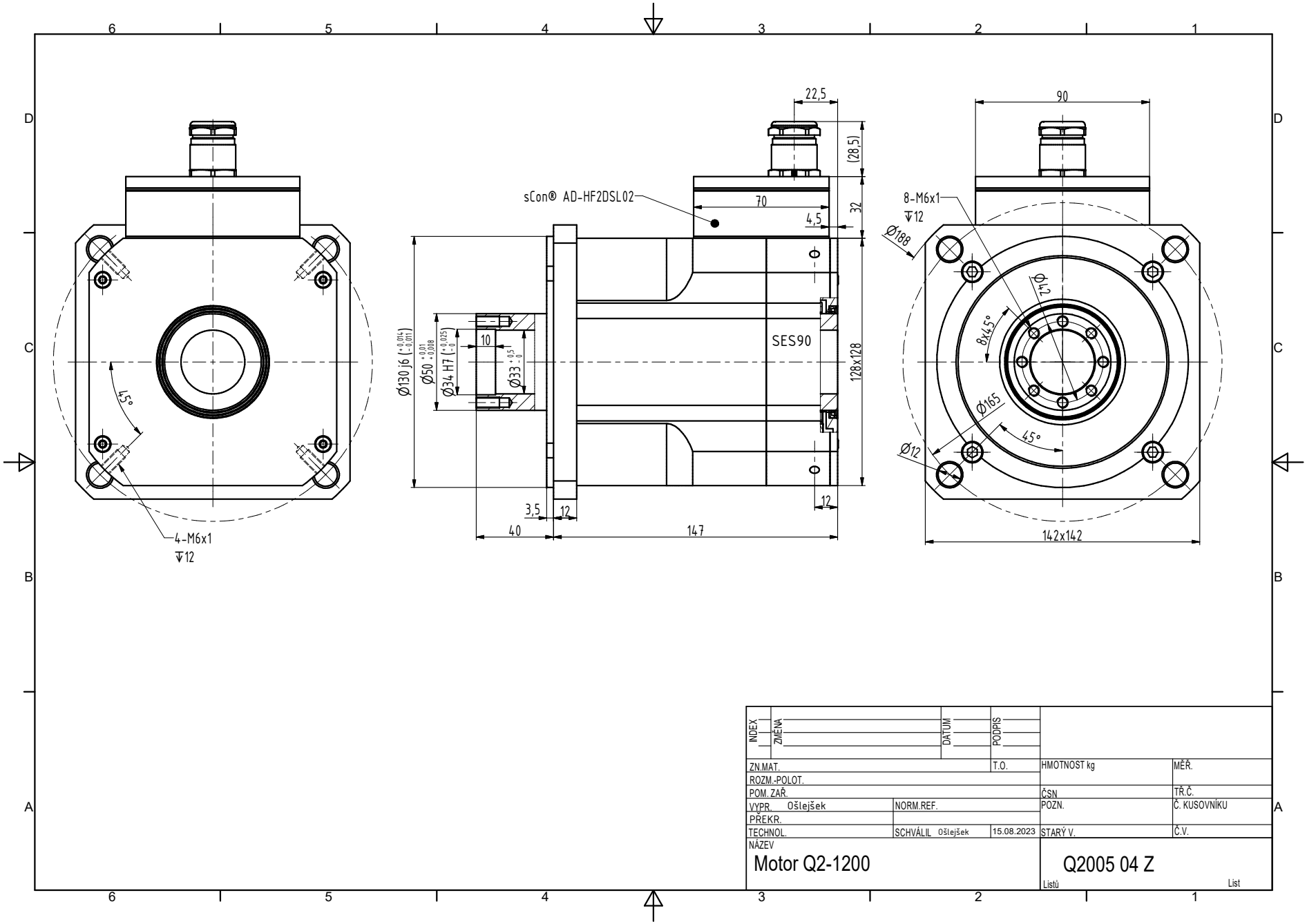
22,5
90
(28,5)
sCon® AD-HF2DSL02
70
4,5
32
8-M6x1
↧12
Ø188
Ø42
8x45°
Ø165
45°
Ø12
Ø130 j6
Ø50
Ø34 H7
Ø33
10
SES90
128x128
45°
4-M6x1
↧12
3,5
12
40
147
12
142x142
INDEX
ZMĚNA
DATUM
PODPIS
ZN.MAT.
T.O.
HMOTNOST kg
MĚŘ.
ROZM.-POLOT.
POM. ZAŘ.
ČSN
TŘ.Č.
VYPR. Ošlejšek
NORM.REF.
POZN.
Č. KUSOVNÍKU
PŘEKR.
TECHNOL.
SCHVÁLIL Ošlejšek
15.08.2023
STARÝ V.
Č.V.
NÁZEV
Motor Q2-1200
Q2005 04 Z
Listů
List