Technické data (vin. 707)

Napětí DC meziobvodu	560	V DC
Nominální AC napětí	380	V AC (rms)
Jmenovité napětí	278	V AC (rms)
Jmenovitý výkon	942	W
Jmenovitá rychlost	3000	rpm
Jmenovitý moment	3.00	Nm
Jmenovitý proud	2.42	A (rms)
Špičkový moment	10.5	Nm
Špičkový proud	10.9	A (rms)
Klidový moment	3.5	Nm
Klidový proud	2.38	A (rms)
Otáčky bez zatížení	4260	rpm
EMF konstanta ±10%	89	V AC (rms) / 1000rpm
Teoretická momentová konstanta ±10%	1.47	Nm / A (rms)
Momentová konstanta ±10% při jmenovité zátěži	1.24	Nm / A (rms)
Počet pólů	10	
Elektrická časová konstanta	2.87	ms
Svorkový odpor vinutí	8.89	Ω
Induktance rotujícího pole	25.5	mH

Celní informace

HS Kód	85015220

Mechanická data (seřízení 5)

Max mechanická rychlost	12000	rpm
Mechanická časová konstanta	0.74	ms
Tepelná časová konstanta	27	min
Setrvačnost rotoru	1.04	kgcm²
Ochrana	IP64	
Barva	RAL 9005	
Chlazení	Konvekce	
Max. axiální síla 20kh	75	N
Max. radiální síla 20kh	394	N*
Max. axiální síla 100kh	44	N
Max. radiální síla 100kh	231	N*

** Definováno pro působiště sil v ½ délky výstupní hřídele*

Senzory

Teplotní	PTC 111-K13 {PTC 111-K13 Reissmann}
Zpětná vazba	2-pole resolver (ER5Kd411, TS2620N21E11, RE-15-1-A15)

Brzda

Brzdný moment	4.50	Nm
Napětí	24	V DC
Výkon @20°C	12.0	W
Proud @20°C	0.50	A
Setrvačnost	0.20	kgcm²
Hmotnost	0.47	kg

Prubeh momentu / otacek

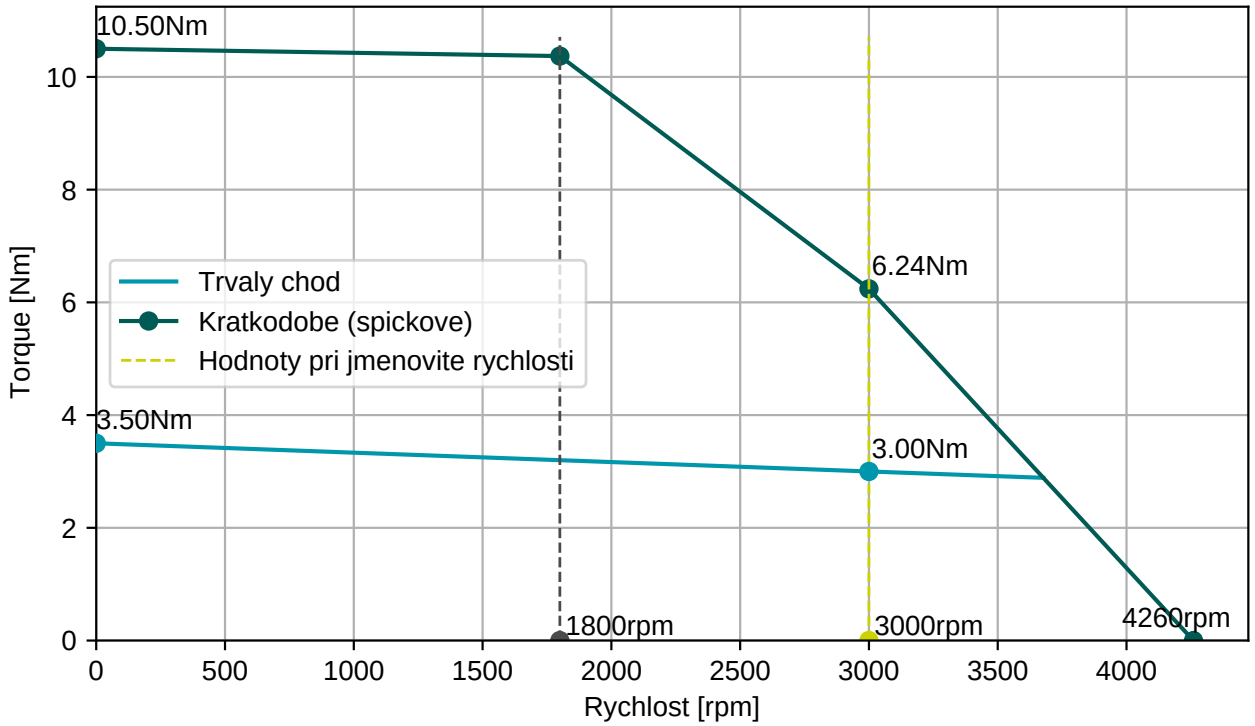

BGC110N00001216000
M23, 8 pinů, otočné

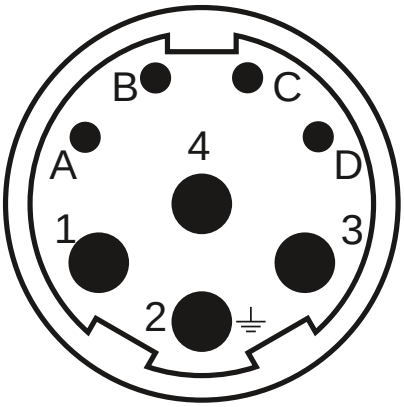

AGC052N00001215000
M23, 12 pinů, otočné

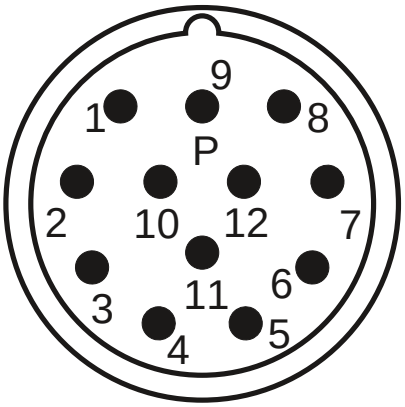

Konektor 1 (9)	
1	U
4	V
3	W
2	PE
A	Brzda+
B	Brzda-
C	
D	

Konektor 2 (10)	
2	Therm+
3	S4
4	S3
5	R2
6	Therm-
7	S2
8	S1
9	R1

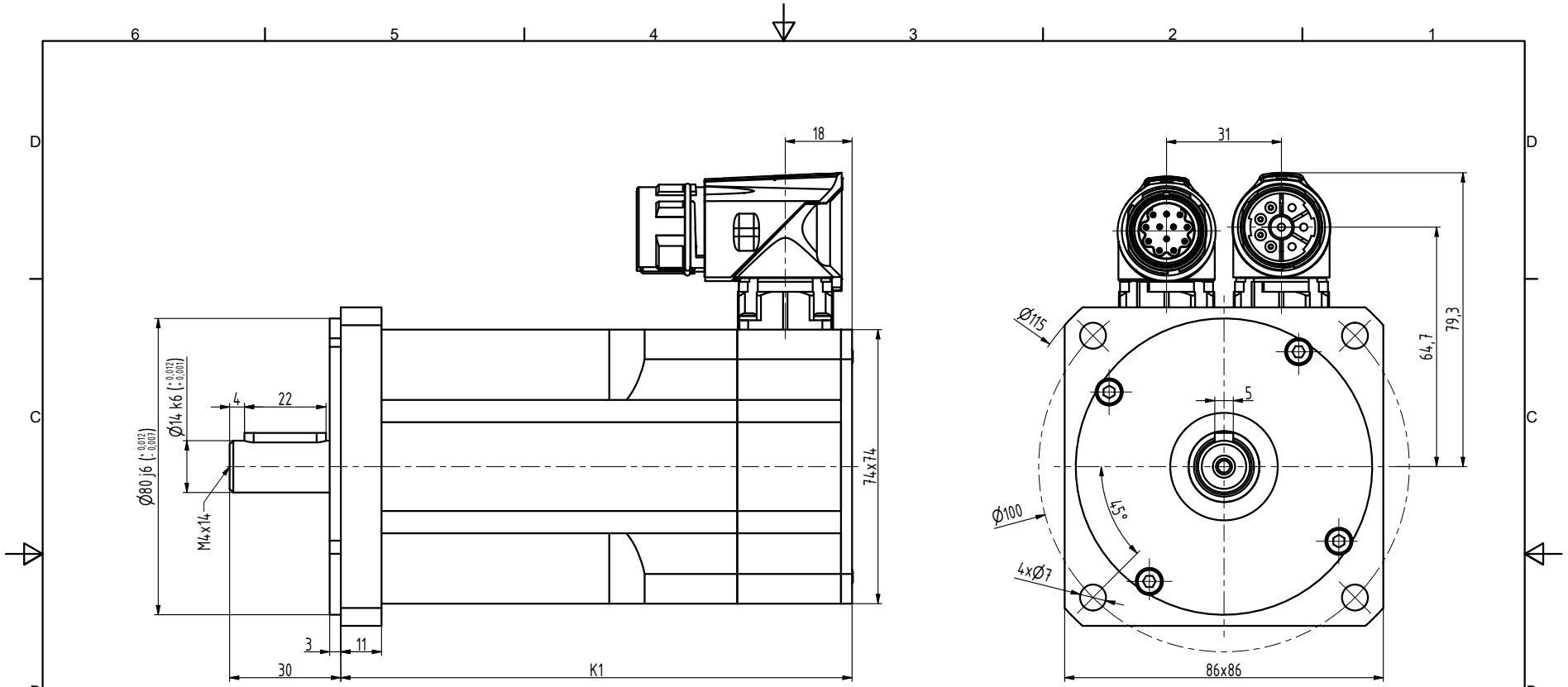

TYP	K1
N3-0115	120
N3-0205	138
N3-0280	156
N3-0350	174
N3-0420	192
N3-0480	210

INDEX	ZMĚNA	DATUM	PODPIS		
ZN.MAT.		T.O.		HMOTNOST kg	MĚŘ.
ROZM.-POLOT.					
POM. ZAŘ.				ČSN	TŘ.Č.
VYPR. Šimík	NORM.REF.			POZN.	Č. KUSOVNÍKU
PŘEKR. Ošlejšek 28.05.2021					
TECHNOL.	SCHVÁLIL Ošlejšek	21.01.2015		STARÝ V.	Č.V.
NÁZEV Motor N3				N3111 00 BP Z_S4_S1	
				Listů	List