Technické data (vin. 709)

Napětí DC meziobvodu	560	V DC
Nominální AC napětí	380	V AC (rms)
Jmenovité napětí	276	V AC (rms)
Jmenovitý výkon	1.3	kW
Jmenovitá rychlost	3000	rpm
Jmenovitý moment	4.20	Nm
Jmenovitý proud	3.94	A (rms)
Špičkový moment	15.3	Nm
Špičkový proud	17.4	A (rms)
Klidový moment	5.1	Nm
Klidový proud	3.81	A (rms)
Otáčky bez zatížení	4650	rpm
EMF konstanta ±10%	81	V AC (rms) / 1000rpm
Teoretická momentová konstanta ±10%	1.34	Nm / A (rms)
Momentová konstanta ±10% při jmenovité zátěži	1.07	Nm / A (rms)
Počet pólů	10	
Elektrická časová konstanta	5.45	ms
Svorkový odpor vinutí	3.98	Ω
Induktance rotujícího pole	21.7	mH

Celní informace

HS Kód	85015220

Mechanická data (seřízení 5)

Max mechanická rychlost	9000	rpm
Mechanická časová konstanta	0.78	ms
Tepelná časová konstanta	25	min
Setrvačnost rotoru	2.04	kgcm²
Ochrana	IP64	
Barva	RAL 9005	
Chlazení	Konvekce	
Max. axiální síla 20kh	116	N
Max. radiální síla 20kh	611	N*
Max. axiální síla 100kh	68	N
Max. radiální síla 100kh	357	N*

** Definováno pro působiště sil v ½ délky výstupní hřídele*

Senzory

Teplotní	PTC 111-K13 {PTC 111-K13 Reissmann}
Zpětná vazba	2-pole resolver (ER5Kd411, TS2620N21E11, RE-15-1-A15)

Brzda

Brzdný moment	9.00	Nm
Napětí	24	V DC
Výkon @20°C	18.0	W
Proud @20°C	0.75	A
Setrvačnost	0.60	kgcm²
Hmotnost	0.82	kg

Prubeh momentu / otacek

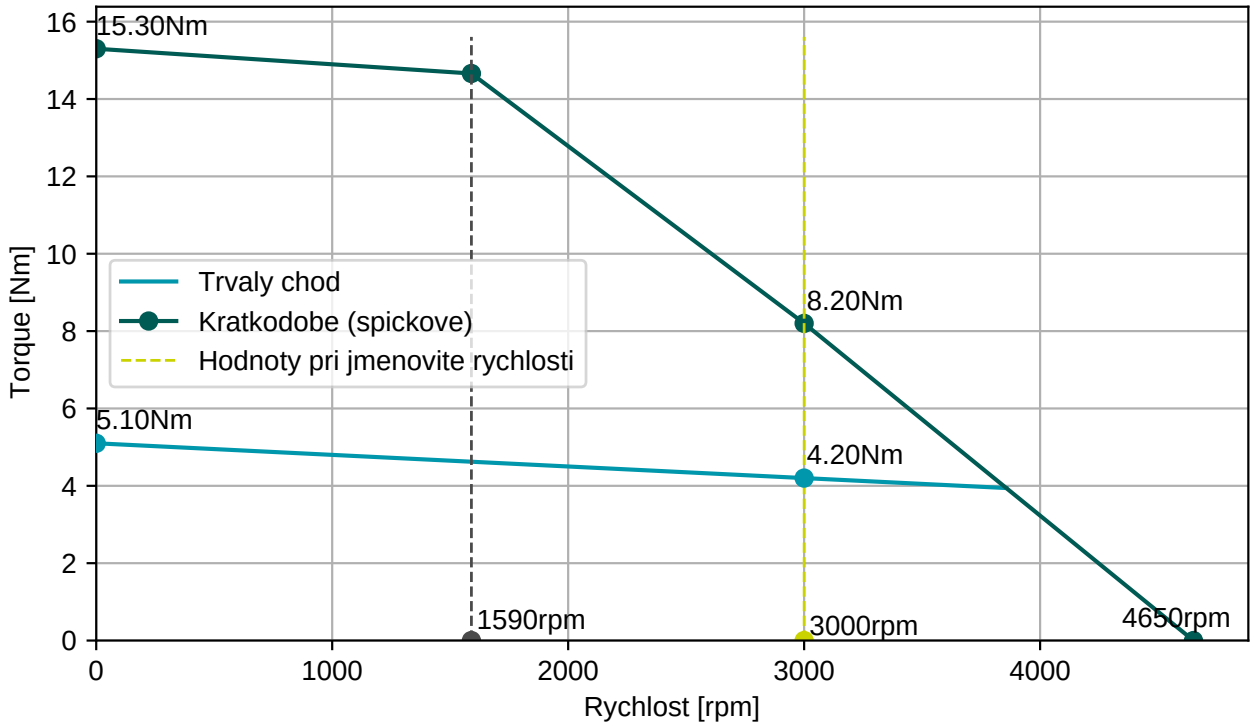

BGC110N00001216000

M23, 8 pinů, otočné

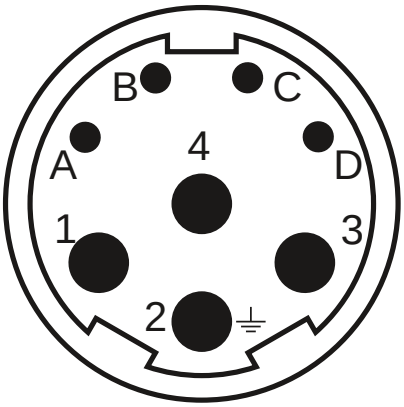

AGC052N00001215000

M23, 12 pinů, otočné

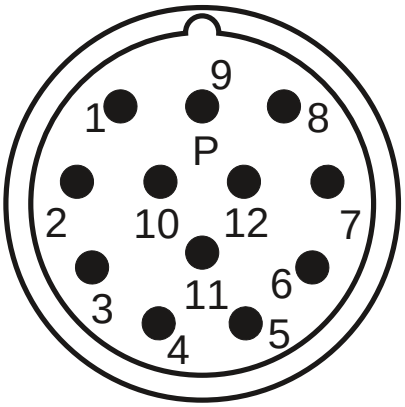

Konektor 1 (9)	
1	U
4	V
3	W
2	PE
A	Brzda+
B	Brzda-
C	
D	

Konektor 2 (10)	
2	Therm+
3	S4
4	S3
5	R2
6	Therm-
7	S2
8	S1
9	R1

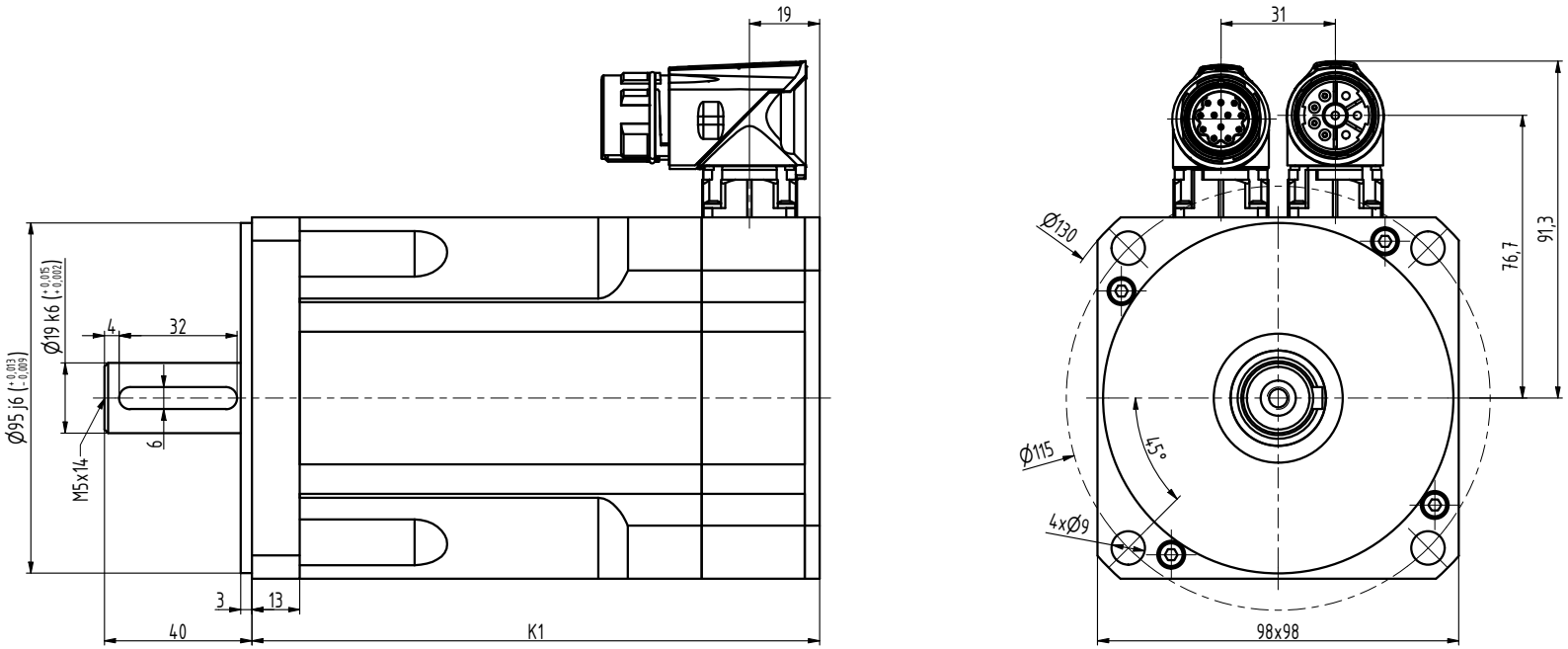

TYP	K1
N4-0340	139
N4-0510	154
N4-0750	184
N4-0960	214
N4-1130	244

INDEX	ZMĚNA	DATUM	PODPIS

ZN.MAT.		T.O.	HMOTNOST kg
ROZM.-POLOT.			
POM. ZAŘ.			ČSN
VYPR. Ošlejšek	NORM.REF.		POZN.
PŘEKR.			
TECHNOL.	SCHVÁLIL Ošlejšek	17.09.2020	STARÝ V.

MĚŘ.
TŘ.Č.
Č. KUSOVNÍKU
Č.V.

NÁZEV
Motor N4

N4083 00 BP Z_S4_S1

Listů List