Engineering data (WIN 1062)		
DC bus voltage	560	V DC
Nominal AC voltage	380	V AC (rms)
Rated voltage	301	V AC (rms)
Rated power	3.3	kW
Rated speed	1500	rpm
Rated torque	21.00	Nm
Rated current	7.13	A (rms)
Peak torque	63	Nm
Peak current	27.1	A (rms)
Stall torque	23	Nm
Stall current	7.6	A (rms)
No load speed	2070	rpm
EMF constant ±10%	183	V AC (rms) / 1000rpm
Theoretical torque constant ±10%	3.03	Nm / A (rms)
Torque constant ±10% @ rated load	2.95	Nm / A (rms)
Number of poles	10	
Electrical time constant	9.05	ms
Winding terminal resistance	1.69	Ω
Rotary field terminal inductance	15.3	mH

Customs info	
HS Code	85015220

Mechanical data (setting 31)		
Max mechanical speed	9000	rpm
Mech. time constant	0.63	ms
Thermal time constant	70	min
Rotor inertia	19.7	kgcm²
Protection	IP64	
Color	RAL 9005	
Cooling	Convection	
Motor-only mass	11.2	kg

Sensors	
Temperature	PT1000 {PT1000}
Feedback	2-pole resolver (66XFW975)

Torque / speed curve

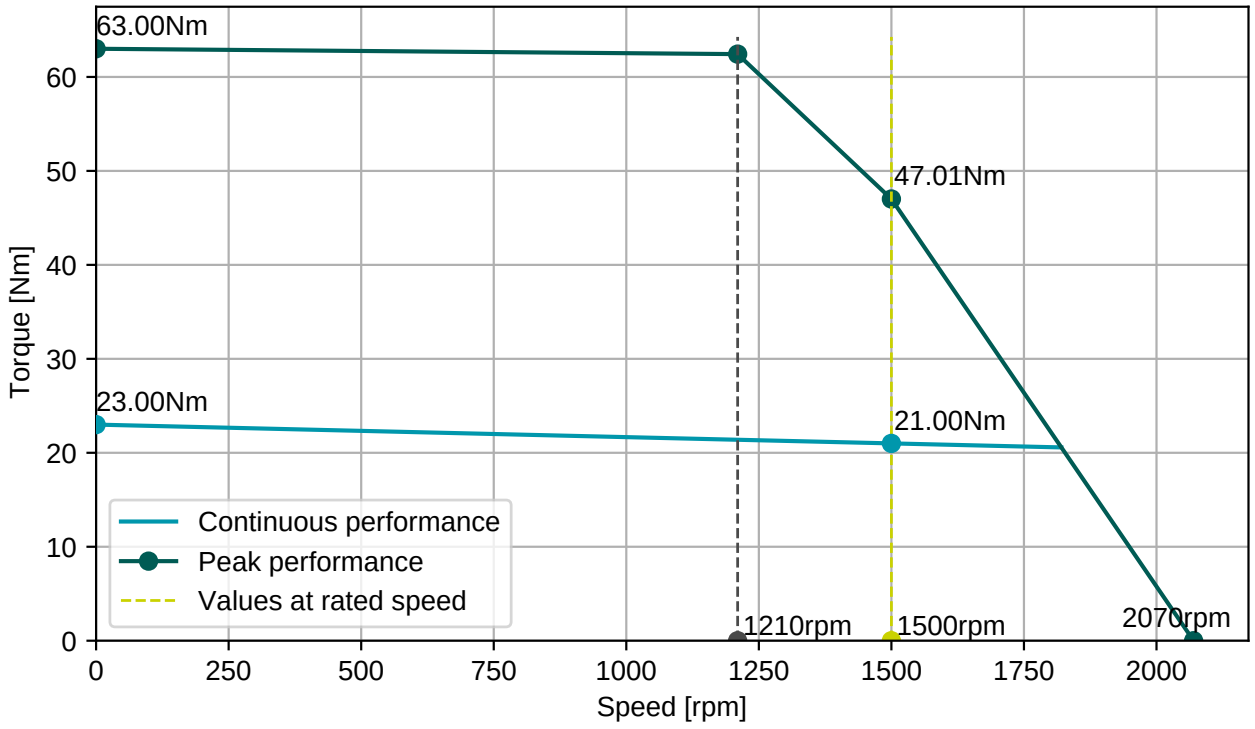

BEA120N00000200000

M23, 8 poles, straight

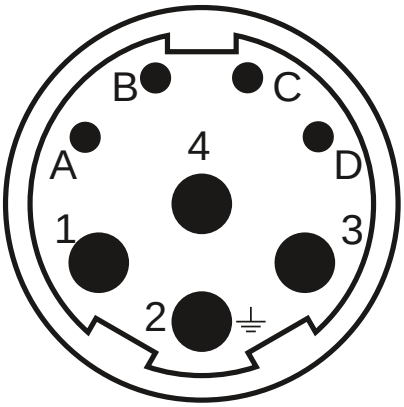

AEA052N00000201000

M23, 12 poles, straight

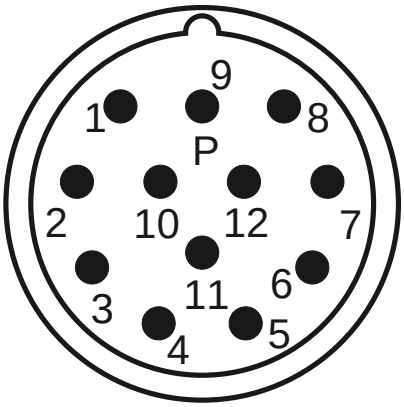

Connector 1 (1)	
1	U
4	V
3	W
2	PE
A	Therm+
B	Therm-
C	Brake+
D	Brake-

Connector 2 (2)	
4	S1
8	S3
3	S4
7	S2
5	R2
9	R1

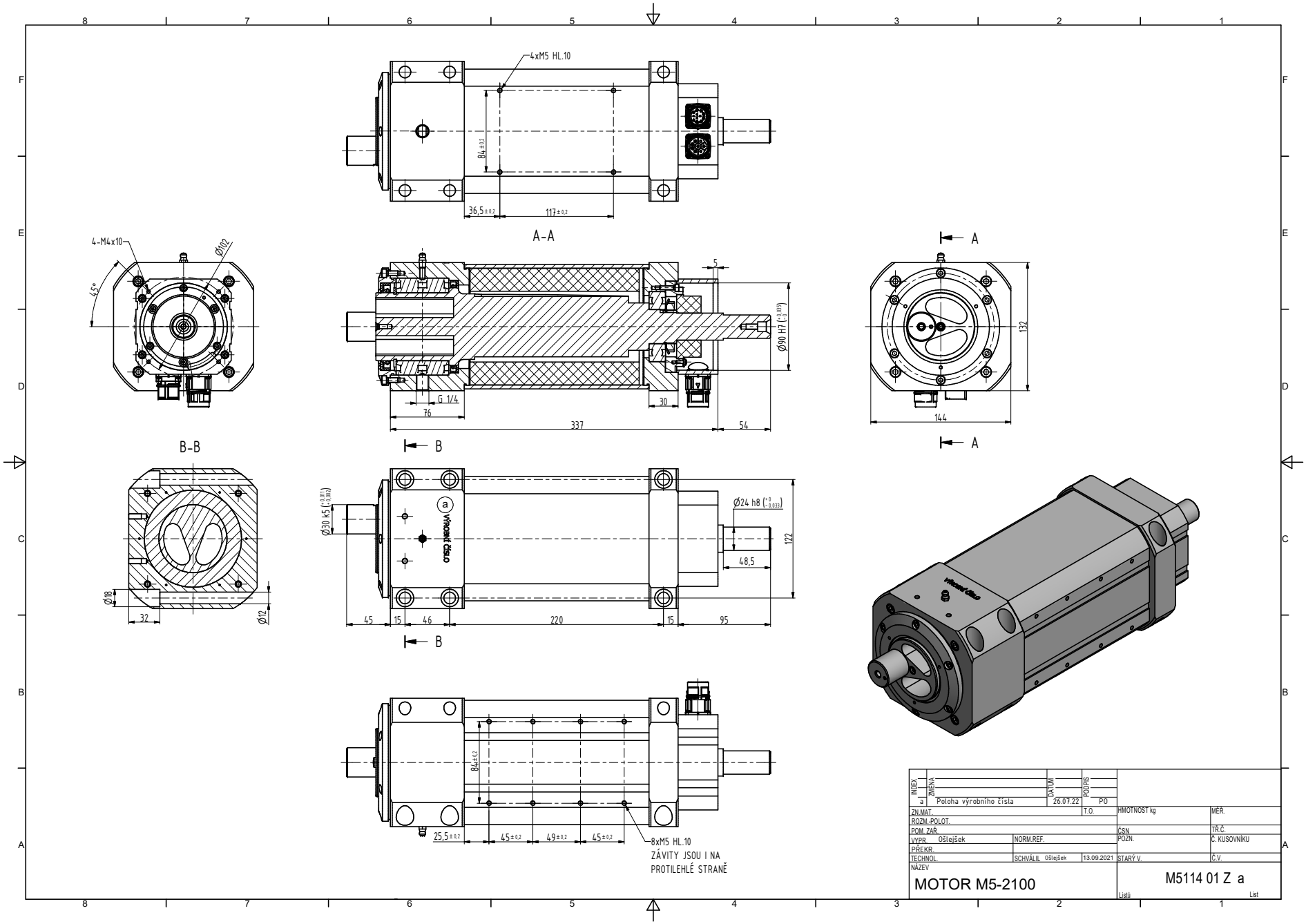
4xM5 HL.10
84±0,2
36,5±0,2
117±0,2
A-A
4-M4x10
Ø102
45°
5
Ø90 H7
G 1/4
76
30
337
54
A
132
144
B-B
Ø18
32
Ø12
Ø30 k5
Ø24 h8
122
48,5
45
15
46
220
15
95
B
84±0,2
25,5±0,2
45±0,2
49±0,2
45±0,2
8xM5 HL.10
ZÁVITY JSOU I NA
PROTILEHLÉ STRANĚ
INDEX
ZMĚNA
DATUM
PODPIS
a
Poloha výrobního čísla
26.07.22
PO
ZN.MAT.
T.O.
HMOTNOST kg
MĚR.
ROZM.-POLOT.
POM. ZAŘ.
ČSN
TŘ.Č.
VYPR.
Ošlejšek
NORM.REF.
POZN.
Č. KUSOVNÍKU
PŘEKR.
TECHNOL.
SCHVÁLIL
Ošlejšek
13.09.2021
STARÝ V.
Č.V.
NÁZEV
MOTOR M5-2100
M5114 01 Z a
Listů
List