Technická data motoru (vin. 1382)		
Napětí DC meziobvodu	36	V DC
Nominální AC napětí	25	V AC (rms)
Jmenovité napětí	21	V AC (rms)
Jmenovitý výkon	113	W
Jmenovitá rychlost	4500	rpm
Jmenovitý moment	0.24	Nm
Jmenovitý proud	5.2	A (rms)
Špičkový moment	1	Nm
Špičkový proud	22.2	A (rms)
Klidový moment	0.26	Nm
Klidový proud	5	A (rms)
Otáčky bez zatížení	7750	rpm
EMF konstanta ±10%	3.13	V AC (rms) / 1000rpm
Teoretická momentová konstanta ±10%	0.052	Nm / A (rms)
Momentová konstanta ±10% při jmenovité zátěži	0.046	Nm / A (rms)
Počet pólů	6	
Elektrická časová konstanta	1.05	ms
Svorkový odpor vinutí	0.855	Ω
Induktance rotujícího pole	0.9	mH

Celní informace	
HS Kód	85015100

Mechanická data motoru (seřízení 48)		
Max mechanická rychlost	12000	rpm
Mechanická časová konstanta	2.76	ms
Tepelná časová konstanta	12	min
Setrvačnost rotoru	0.05	kgcm²
Ochrana	IP64	
Barva	RAL 9005	
Chlazení	Konvekce	
Hmotnost motoru	0.6	kg

Senzory	
Teplotní	PT1000 {PT1000}
Zpětná vazba	EKS36 (HDSL) single-turn, 17 bits

Brzda		
Brzdný moment	0.40	Nm
Napětí	24	V DC
Výkon @20°C	8.0	W
Proud @20°C	0.33	A
Setrvačnost	0.02	kgcm²
Hmotnost	0.10	kg

Technická data převodovky		
Převodový poměr	63	
Účinnost	95	%*
Torzní tuhost	2.5	Nm/arcmin
Jmenovitý výstupní moment	18	Nm
Max. výstupní moment	36	Nm
Nouzový výstupní moment	90	Nm
Jmenovitá vstupní rychlost	2000	rpm
Max. vstupní rychlost	5000	rpm
Provozní teplota	<-25; 50>	°C
Max. vůle	< 1.5	arcmin
Provozní životnost	6000	h

** při jmenovité rychlosti a momentu*

Mazání	
Typ	Standardní
Mazivo	TRIBOL GR TT 1 PD

Mechanická data převodovky		
Max. radiální síla	1440	N
Max. axiální síla	1900	N
Provedení výstupní hřídele	Příruba	
Hmotnost	0.47	kg
Vstupní setrvačnost	0.007	kgcm²
Ochrana	IP64	

Data aktuátoru		
Jmenovitá rychlost	32	rpm
Jmenovitý moment	15.03	Nm
Špičkový moment	36.00	Nm
Nouzový zastavovací moment	63.00	Nm
EMF konstanta ±10%	197.2	V AC (rms) / 1000rpm
Momentová konstanta ±10% při jmenovité zátěži	2.76	Nm / A (rms)
Celková hmotnost	1.17	kg
Výstupní setrvačnost	226.2	kgcm²

Prubeh momentu / otacek

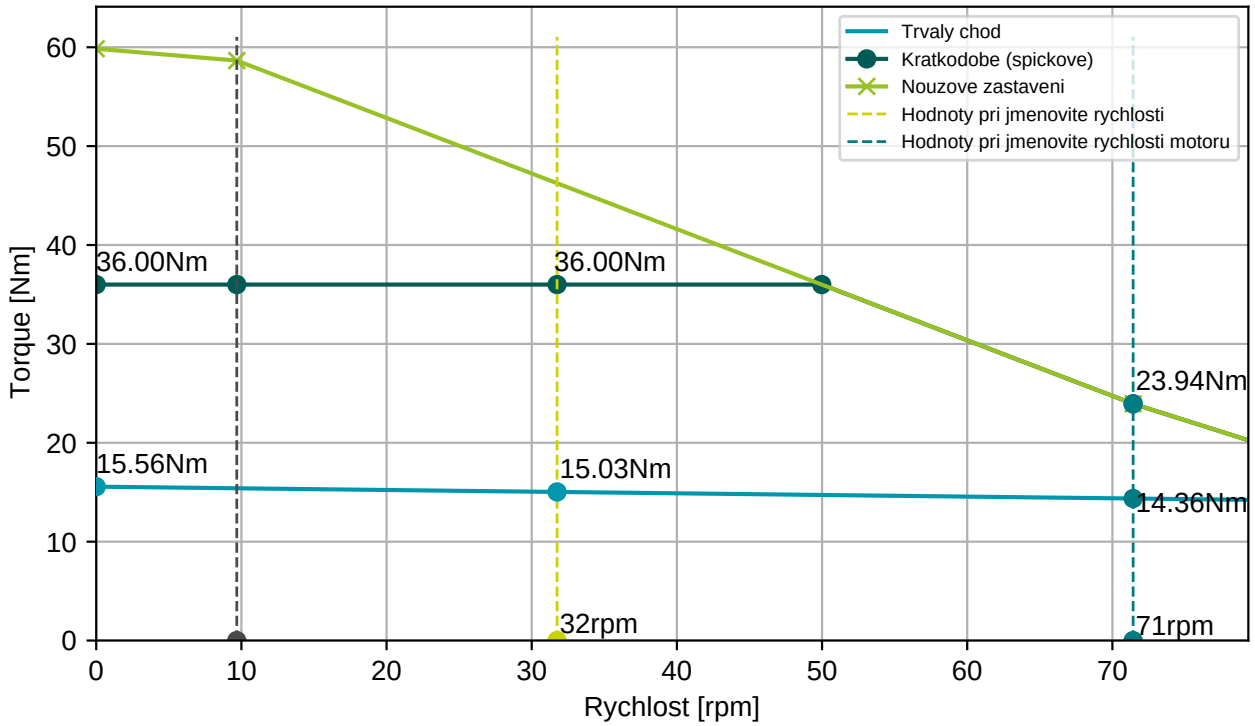

BGC110N00001216000

M23, 8 pinů, otočné

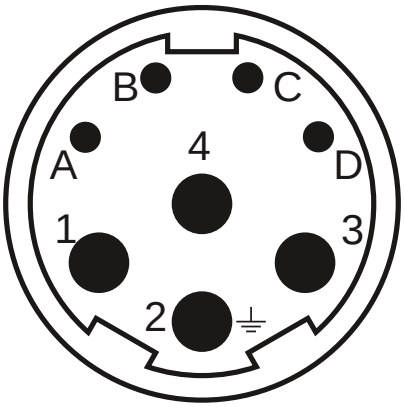

Konektor 1 (283)	
1	U
4	V
3	W
2	PE
A	Brzda+
B	Brzda-
C	GND/DSL-
D	+Us/DSL+

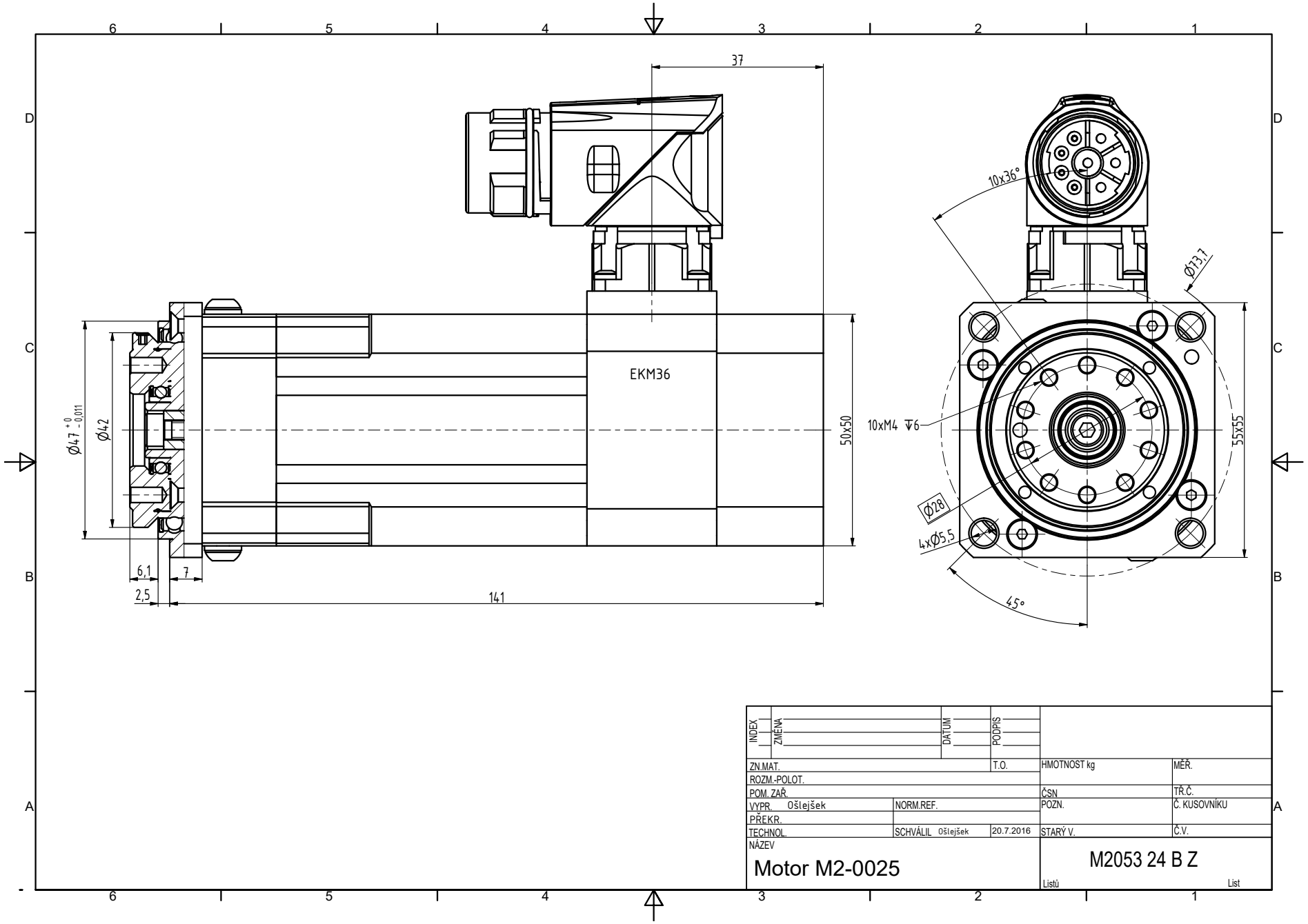
37
EKM36
50x50
Ø47 +0 -0,011
Ø42
6,1
7
2,5
141
10x36°
Ø13,7
10xM4 ↧6
55x55
Ø28
4xØ5,5
45°
INDEX
ZMĚNA
DATUM
PODPIS
ZN.MAT.
T.O.
HMOTNOST kg
MĚŘ.
ROZM.-POLOT.
POM. ZAŘ.
ČSN
TŘ.Č.
VYPR. Ošlejšek
NORM.REF.
POZN.
Č. KUSOVNÍKU
PŘEKR.
TECHNOL.
SCHVÁLIL Ošlejšek
20.7.2016
STARÝ V.
Č.V.
NÁZEV
Motor M2-0025
M2053 24 B Z
Listů
List