Technická data motoru (vin. 1272)		
Napětí DC meziobvodu	320	V DC
Nominální AC napětí	220	V AC (rms)
Jmenovité napětí	115	V AC (rms)
Jmenovitý výkon	113	W
Jmenovitá rychlost	4500	rpm
Jmenovitý moment	0.24	Nm
Jmenovitý proud	0.93	A (rms)
Špičkový moment	1	Nm
Špičkový proud	4	A (rms)
Klidový moment	0.26	Nm
Klidový proud	0.9	A (rms)
Otáčky bez zatížení	12250	rpm
EMF konstanta ±10%	17.5	V AC (rms) / 1000rpm
Teoretická momentová konstanta ±10%	0.289	Nm / A (rms)
Momentová konstanta ±10% při jmenovité zátěži	0.258	Nm / A (rms)
Počet pólů	6	
Elektrická časová konstanta	1.05	ms
Svorkový odpor vinutí	27.092	Ω
Induktance rotujícího pole	28.4	mH

Celní informace	
HS Kód	85015100

Mechanická data motoru (seřízení 48)		
Max mechanická rychlost	12000	rpm
Mechanická časová konstanta	2.80	ms
Tepelná časová konstanta	12	min
Setrvačnost rotoru	0.05	kgcm²
Ochrana	IP64	
Barva	RAL 9005	
Chlazení	Konvekce	
Hmotnost motoru	0.6	kg

Senzory	
Teplotní	PT1000 {PT1000}
Zpětná vazba	EQI1131 (EnDat 2.2) multi-turn, 19 + 12 bits

Brzda		
Brzdný moment	0.40	Nm
Napětí	24	V DC
Výkon @20°C	8.0	W
Proud @20°C	0.33	A
Setrvačnost	0.02	kgcm²
Hmotnost	0.10	kg

Technická data převodovky		
Převodový poměr	47	
Účinnost	95	%*
Torzní tuhost	2.5	Nm/arcmin
Jmenovitý výstupní moment	18	Nm
Max. výstupní moment	36	Nm
Nouzový výstupní moment	90	Nm
Jmenovitá vstupní rychlost	2000	rpm
Max. vstupní rychlost	5000	rpm
Provozní teplota	<-25; 50>	°C
Max. vůle	< 1.5	arcmin
Provozní životnost	6000	h

** při jmenovité rychlosti a momentu*

Mazání	
Typ	Standardní
Mazivo	TRIBOL GR TT 1 PD

Mechanická data převodovky		
Max. radiální síla	1440	N
Max. axiální síla	1900	N
Provedení výstupní hřídele	Příruba	
Hmotnost	0.47	kg
Vstupní setrvačnost	0.007	kgcm²
Ochrana	IP64	

Data aktuátoru		
Jmenovitá rychlost	43	rpm
Jmenovitý moment	11.21	Nm
Špičkový moment	36.00	Nm
Nouzový zastavovací moment	47.00	Nm
EMF konstanta ±10%	822.5	V AC (rms) / 1000rpm
Momentová konstanta ±10% při jmenovité zátěži	11.52	Nm / A (rms)
Celková hmotnost	1.17	kg
Výstupní setrvačnost	125.9	kgcm²

Prubeh momentu / otacek

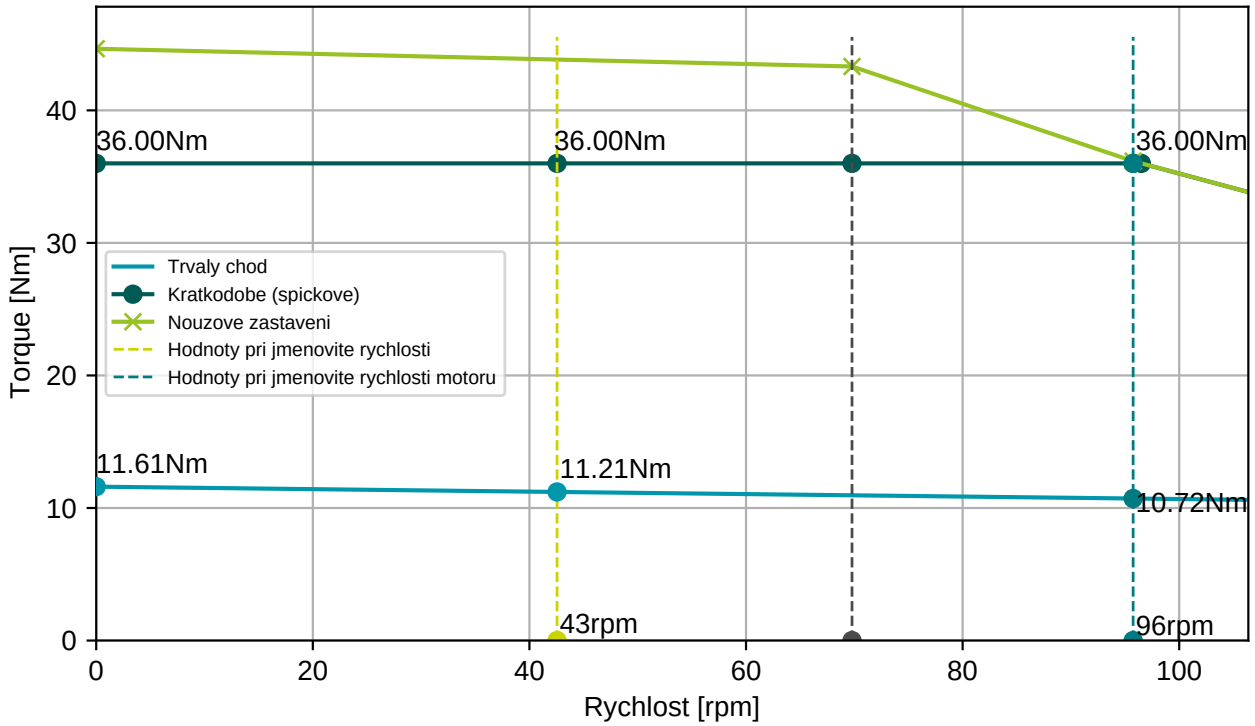

BGC110N00001216000

M23, 8 pinů, otočné

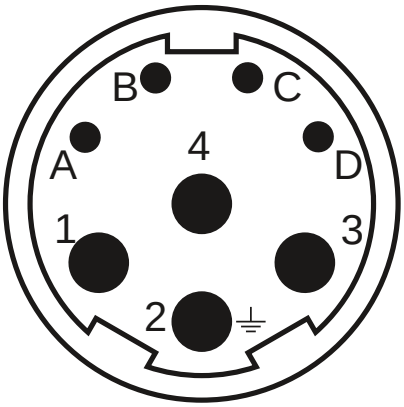

AGC052N00001215000

M23, 12 pinů, otočné

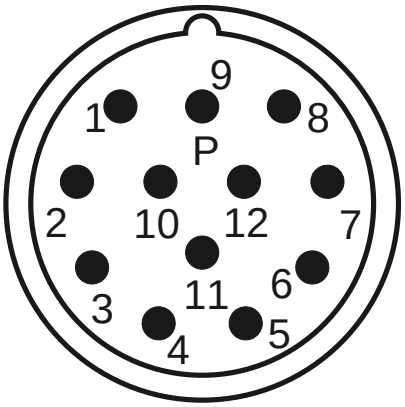

Konektor 1 (9)	
1	U
4	V
3	W
2	PE
A	Brzda+
B	Brzda-
C	
D	

Konektor 2 (293)	
1	Vcc (+5V)
2	GND
3	DATA
4	DATA-
5	CLOCK
6	CLOCK-
7	Therm+
8	Therm-
9	Vcc sensor
10	GND sensor

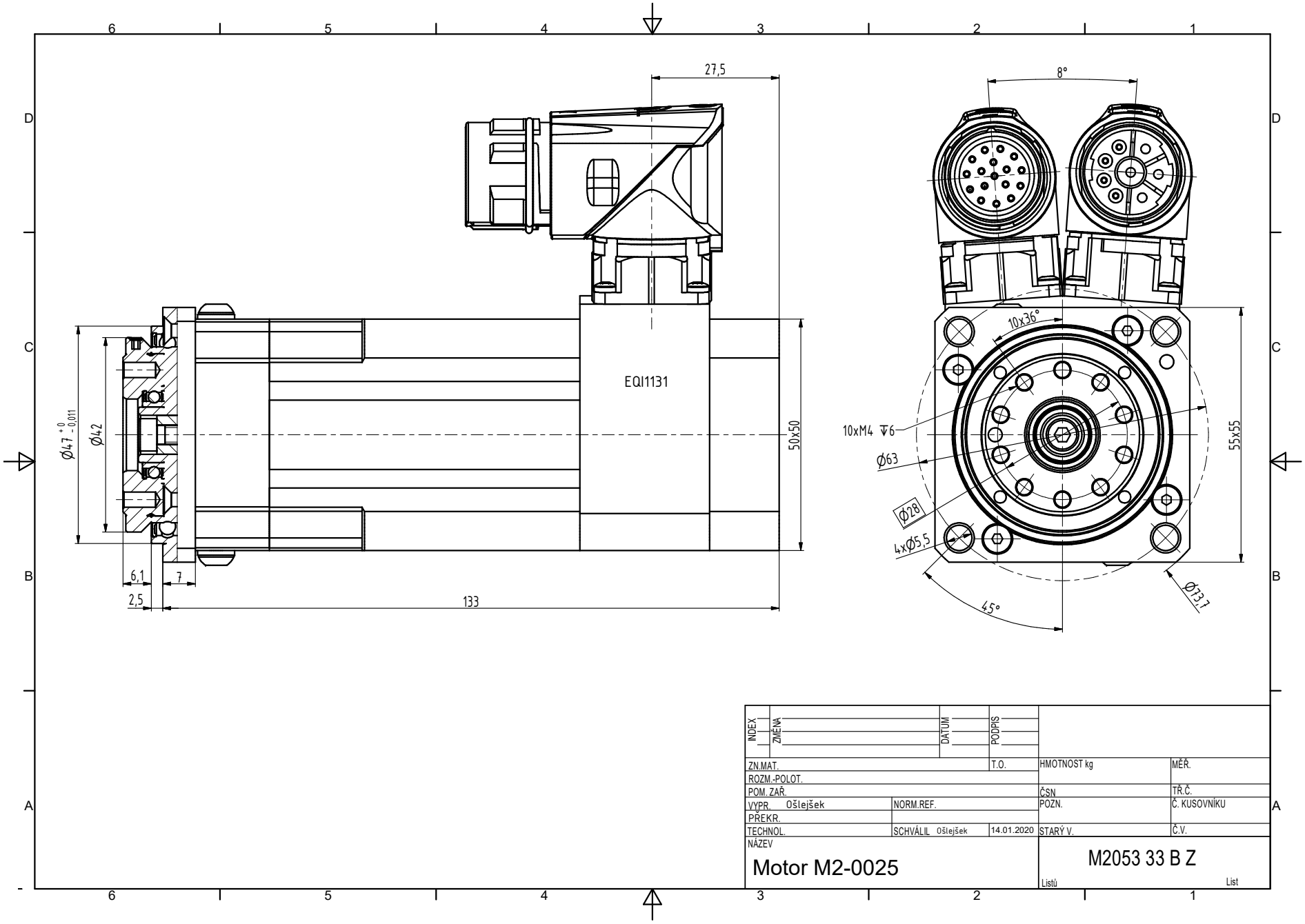
27,5
EQI1131
50x50
Ø47 +0 -0,011
Ø42
6,1
7
2,5
133
8°
10x36°
10xM4 ↧6
Ø63
Ø28
4xØ5,5
45°
55x55
Ø13,7
INDEX
ZMĚNA
DATUM
PODPIS
ZN.MAT.
T.O.
HMOTNOST kg
MĚŘ.
ROZM.-POLOT.
POM. ZAŘ.
ČSN
TŘ.Č.
VYPR. Ošlejšek
NORM.REF.
POZN.
Č. KUSOVNÍKU
PŘEKR.
TECHNOL.
SCHVÁLIL Ošlejšek
14.01.2020
STARÝ V.
Č.V.
NÁZEV
Motor M2-0025
M2053 33 B Z
Listů
List