Technické data (vin. -108)		
Napětí DC meziobvodu	560	V DC
Nominální AC napětí	380	V AC (rms)
Jmenovité napětí	298	V AC (rms)
Jmenovitý výkon	1.2	kW
Jmenovitá rychlost	2000	rpm
Jmenovitý moment	5.50	Nm
Jmenovitý proud	2.67	A (rms)
Špičkový moment	28	Nm
Špičkový proud	15.07	A (rms)
Klidový moment	7	Nm
Klidový proud	3.18	A (rms)
Otáčky bez zatížení	2840	rpm
EMF konstanta ±10%	133	V AC (rms) / 1000rpm
Teoretická momentová konstanta ±10%	2.2	Nm / A (rms)
Momentová konstanta ±10% při jmenovité zátěži	2.1	Nm / A (rms)
Počet pólů	16	
Elektrická časová konstanta	2.21	ms
Svorkový odpor vinutí	7.27	Ω
Induktance rotujícího pole	16.1	mH

Celní informace	
HS Kód	85015220

Mechanická data (seřízení 6)		
Max mechanická rychlost	9000	rpm
Mechanická časová konstanta	0.88	ms
Tepelná časová konstanta	40	min
Setrvačnost rotoru	3.4	kgcm²
Ochrana	IP00	
Barva	RAL 9005	
Chlazení	Konvekce	
Hmotnost motoru	2.7	kg

Senzory	
Teplotní	PT1000 {PT1000}

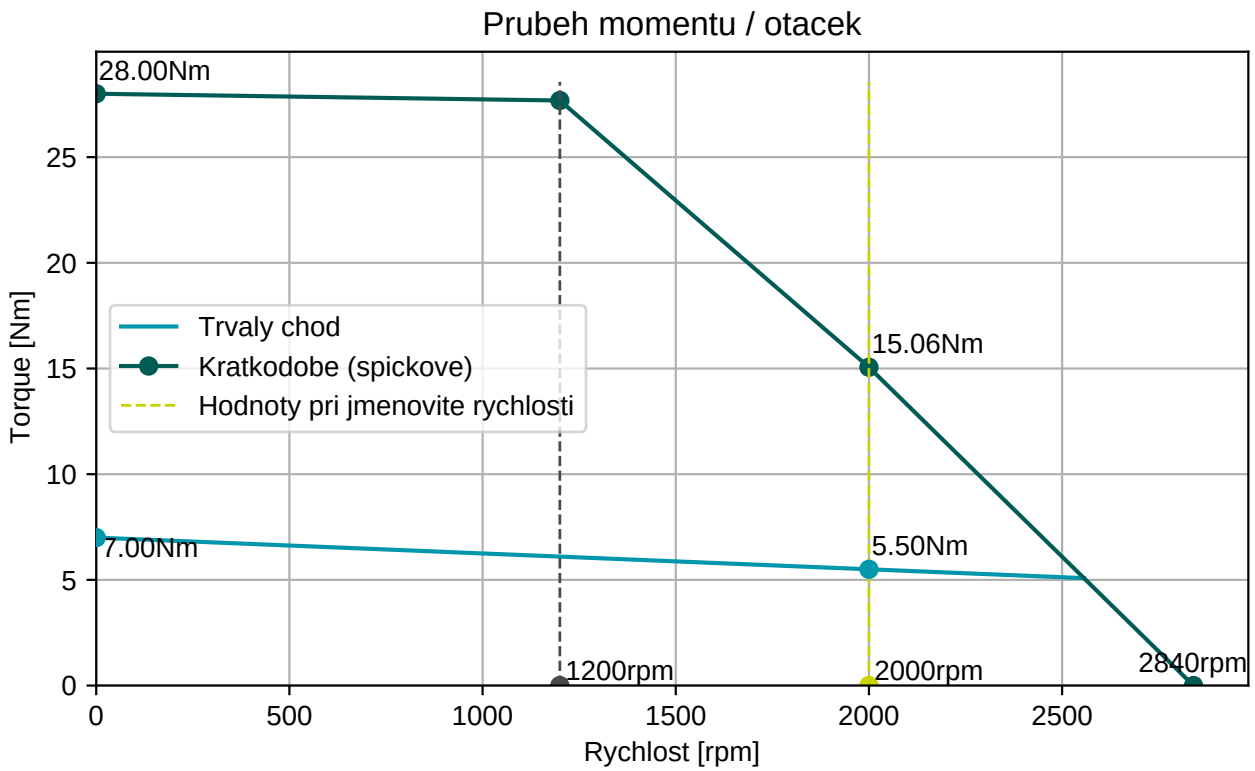

Konektor 1 (259)	
white	U
blue	V
red	W

2x Tep. čidlo
2x Brzda

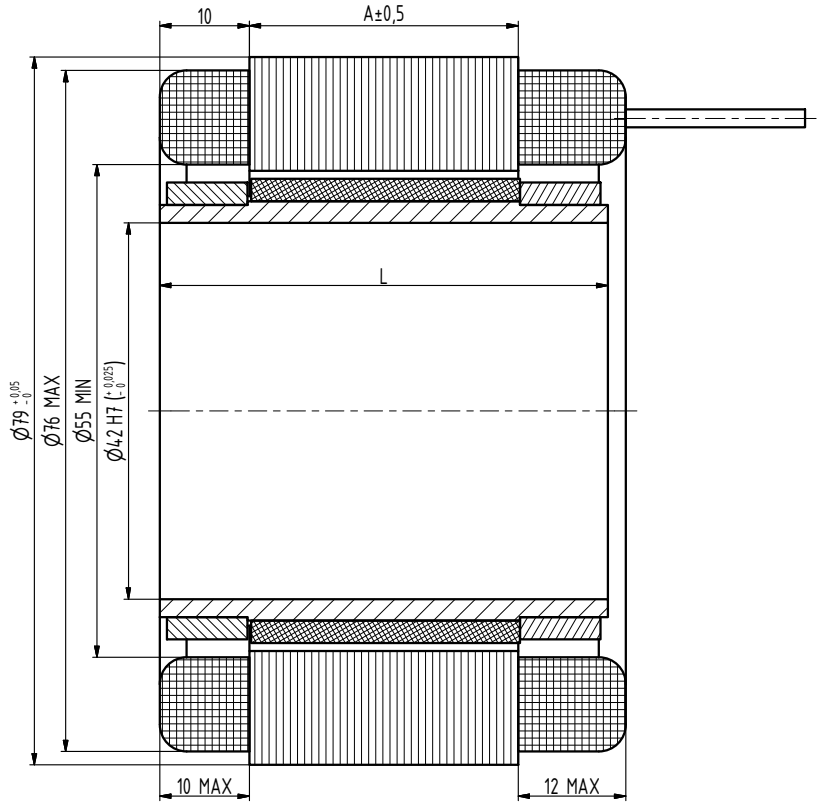

(a)

TYP	A	L
Q1-0225	30	50
Q1-0375	60	80
Q1-0515	90	110
Q1-0700	120	140
Q1-0850	150	170

INDEX	ZMĚNA	DATUM	PODPIS
a	oprava rozměru pro 0850	7.11.17	RŠ

ZN.MAT.		T.O.	HMOTNOST kg
ROZM.-POLOT.			
POM. ZAŘ.			ČSN
VYPR. Šimík	NORM.REF.		POZN.
PŘEZK.			
TECHNOL.	SCHVÁLIL Ošlejšek	19.10.2016	STARÝ V.

MĚŘ. 2:1
TŘ.Č.
Č. KUSOVNÍKU
Č.V.

NÁZEV
Motor Q1

Q1000 00 Z a

Listů List