Technické data (vin. 706)

Napětí DC meziobvodu	320	V DC
Nominální AC napětí	220	V AC (rms)
Jmenovité napětí	156	V AC (rms)
Jmenovitý výkon	942	W
Jmenovitá rychlost	3000	rpm
Jmenovitý moment	3.00	Nm
Jmenovitý proud	4.31	A (rms)
Špičkový moment	10.5	Nm
Špičkový proud	19.4	A (rms)
Klidový moment	3.5	Nm
Klidový proud	4.23	A (rms)
Otáčky bez zatížení	4390	rpm
EMF konstanta ±10%	50	V AC (rms) / 1000rpm
Teoretická momentová konstanta ±10%	0.83	Nm / A (rms)
Momentová konstanta ±10% při jmenovité zátěži	0.70	Nm / A (rms)
Počet pólů	10	
Elektrická časová konstanta	2.88	ms
Svorkový odpor vinutí	2.81	Ω
Induktance rotujícího pole	8.1	mH

Celní informace

HS Kód	85015220

Mechanická data (seřízení 29)

Max mechanická rychlost	12000	rpm
Mechanická časová konstanta	0.74	ms
Tepelná časová konstanta	27	min
Setrvačnost rotoru	1.04	kgcm²
Ochrana	IP64	
Barva	RAL 9005	
Chlazení	Konvekce	
Hmotnost motoru	3.4	kg
Max. axiální síla 20kh	68	N
Max. radiální síla 20kh	360	N*
Max. axiální síla 100kh	40	N
Max. radiální síla 100kh	211	N*

** Definováno pro působiště sil v ½ délky výstupní hřídele*

Senzory

Teplotní	PT1000 {PT1000}
Zpětná vazba	EQI1131 (EnDat 2.2) multi-turn, 19 + 12 bits

Brzda

Brzdný moment	4.50	Nm
Napětí	24	V DC
Výkon @20°C	12.0	W
Proud @20°C	0.50	A
Setrvačnost	0.20	kgcm²
Hmotnost	0.47	kg

Prubeh momentu / otacek

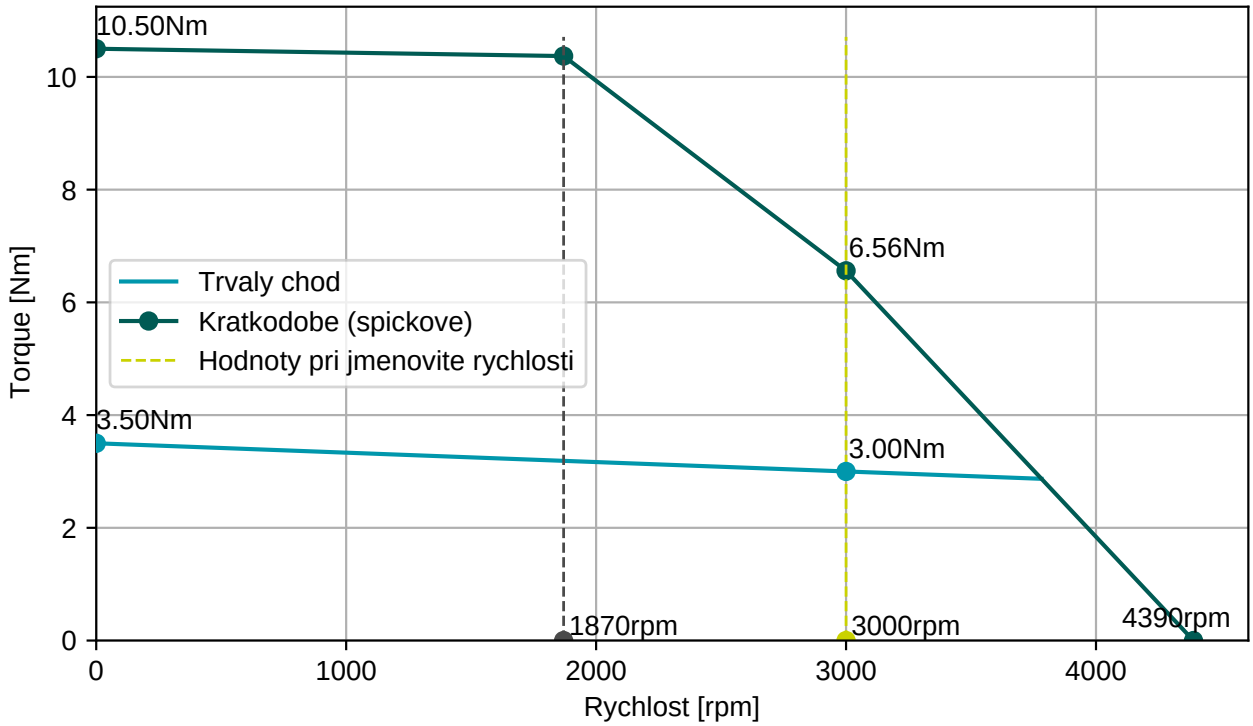

BGC110N00001216000
M23, 8 pinů, otočné

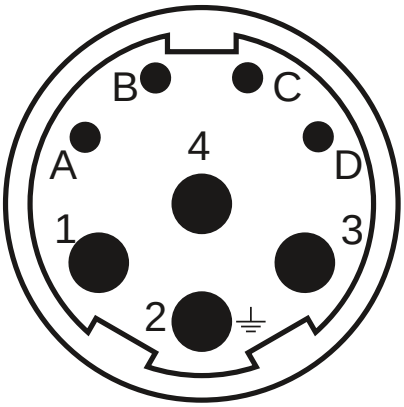

AGC052N00001215000
M23, 12 pinů, otočné

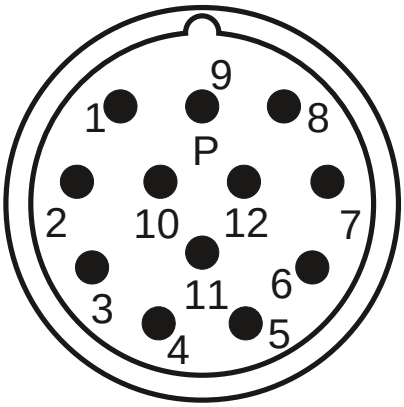

Konektor 1 (9)	
1	U
4	V
3	W
2	PE
A	Brzda+
B	Brzda-
C	
D	

Konektor 2 (293)	
1	Vcc (+5V)
2	GND
3	DATA
4	DATA-
5	CLOCK
6	CLOCK-
7	Therm+
8	Therm-
9	Vcc sensor
10	GND sensor

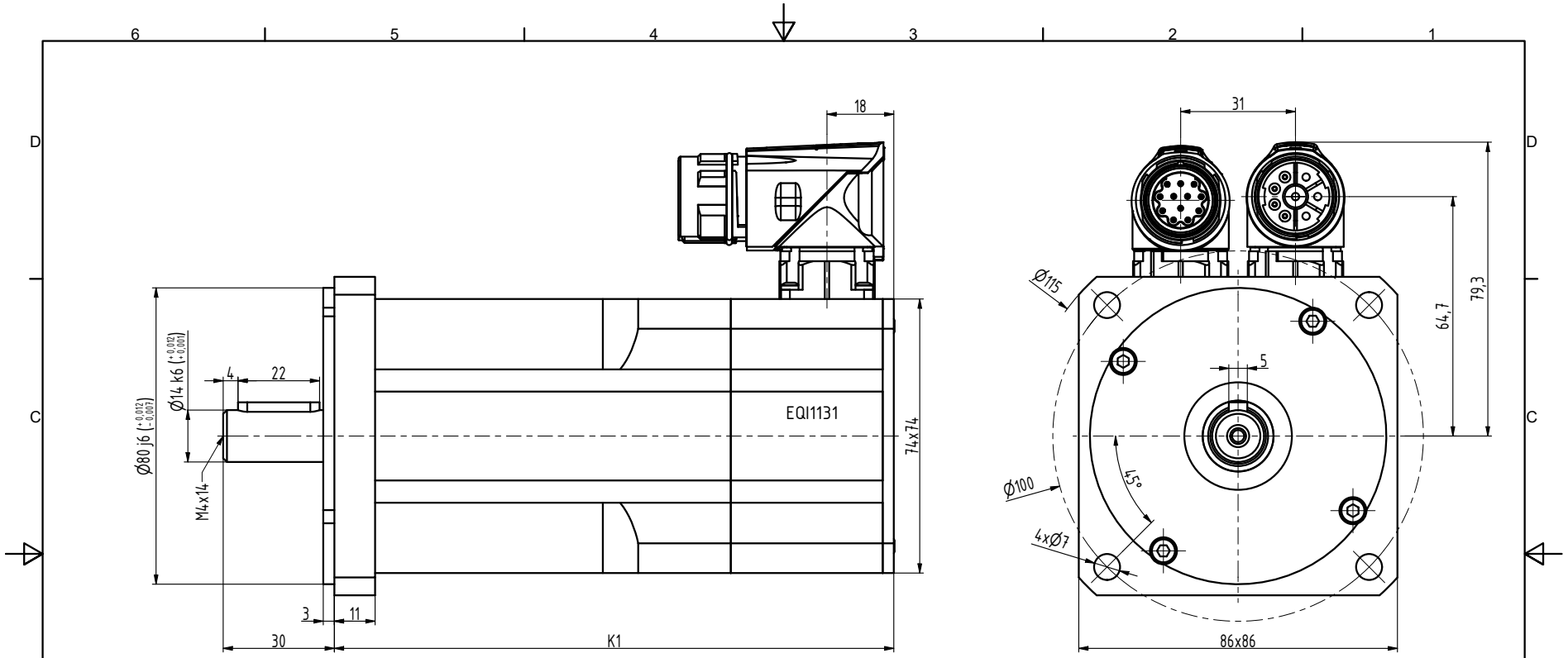

TYP	K1
N3-0115	133
N3-0205	151
N3-0280	169
N3-0350	187
N3-0420	205
N3-0480	223

INDEX	ZMĚNA	DATUM	PODPIS

ZN.MAT.		T.O.	HMOTNOST kg	MĚŘ.
ROZM.-POLOT.				
POM. ZAŘ.			ČSN	TŘ.Č.
VYPR. Šimík	NORM.REF.		POZN.	Č. KUSOVNÍKU
PŘEKR. Ošlejšek 31.05.2021				
TECHNOL.	SCHVÁLIL Ošlejšek	01.11.2018	STARÝ V.	Č.V.

NÁZEV

Motor N3

N3147 01 BP Z_S4_S1

Listů List