Technické data (vin. 954)		
Napětí DC meziobvodu	560	V DC
Nominální AC napětí	380	V AC (rms)
Jmenovité napětí	310	V AC (rms)
Jmenovitý výkon	1.2	kW
Jmenovitá rychlost	3000	rpm
Jmenovitý moment	3.70	Nm
Jmenovitý proud	2.6	A (rms)
Špičkový moment	14.4	Nm
Špičkový proud	10.1	A (rms)
Klidový moment	4.8	Nm
Klidový proud	2.82	A (rms)
Otáčky bez zatížení	3680	rpm
EMF konstanta ±10%	103	V AC (rms) / 1000rpm
Teoretická momentová konstanta ±10%	1.7	Nm / A (rms)
Momentová konstanta ±10% při jmenovité zátěži	1.4	Nm / A (rms)
Počet pólů	10	
Elektrická časová konstanta	3.01	ms
Svorkový odpor vinutí	7.53	Ω
Induktance rotujícího pole	22.7	mH

Celní informace	
HS Kód	85015220

Mechanická data (seřízení 29)		
Max mechanická rychlost	12000	rpm
Mechanická časová konstanta	0.68	ms
Tepelná časová konstanta	30	min
Setrvačnost rotoru	1.52	kgcm²
Ochrana	IP64	
Barva	RAL 9005	
Chlazení	Konvekce	
Hmotnost motoru	3.8	kg
Max. axiální síla 20kh	75	N
Max. radiální síla 20kh	392	N*
Max. axiální síla 100kh	44	N
Max. radiální síla 100kh	229	N*

** Definováno pro působiště sil v ½ délky výstupní hřídele*

Senzory	
Teplotní	PT1000 {PT1000}
Zpětná vazba	EQI1131 (EnDat 2.2) multi-turn, 19 + 12 bits

Prubeh momentu / otacek

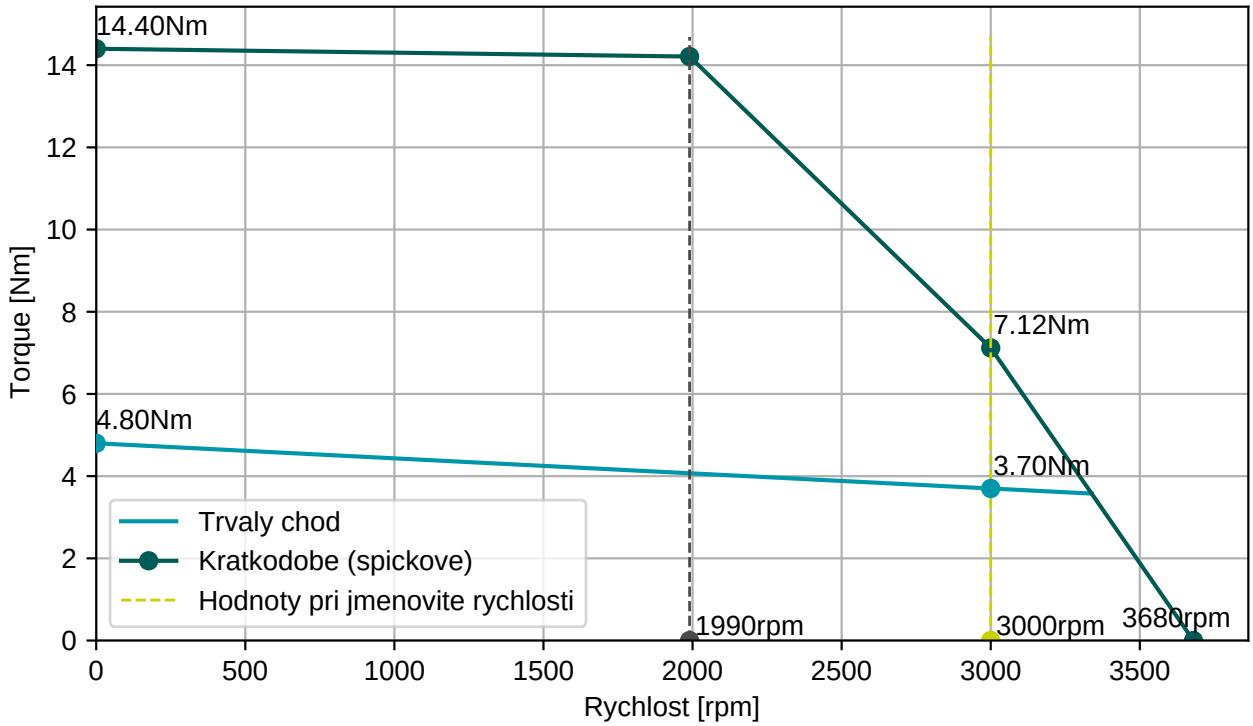

BGC110N00001216000

M23, 8 pinů, otočné

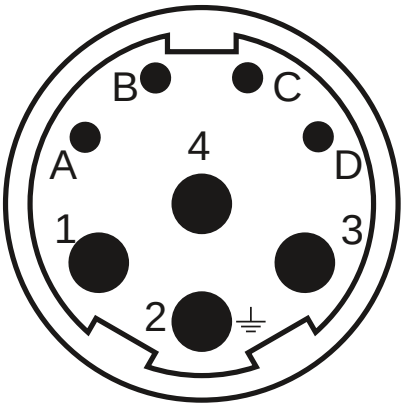

AGC052N00001215000

M23, 12 pinů, otočné

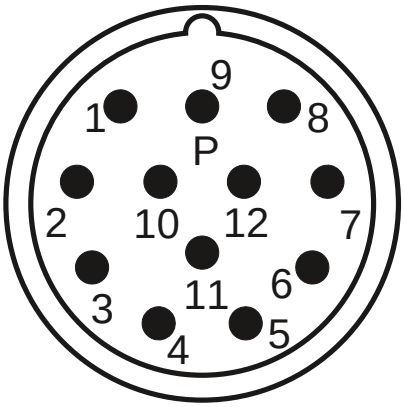

Konektor 1 (9)	
1	U
4	V
3	W
2	PE
A	Brzda+
B	Brzda-
C	
D	

Konektor 2 (293)	
1	Vcc (+5V)
2	GND
3	DATA
4	DATA-
5	CLOCK
6	CLOCK-
7	Therm+
8	Therm-
9	Vcc sensor
10	GND sensor

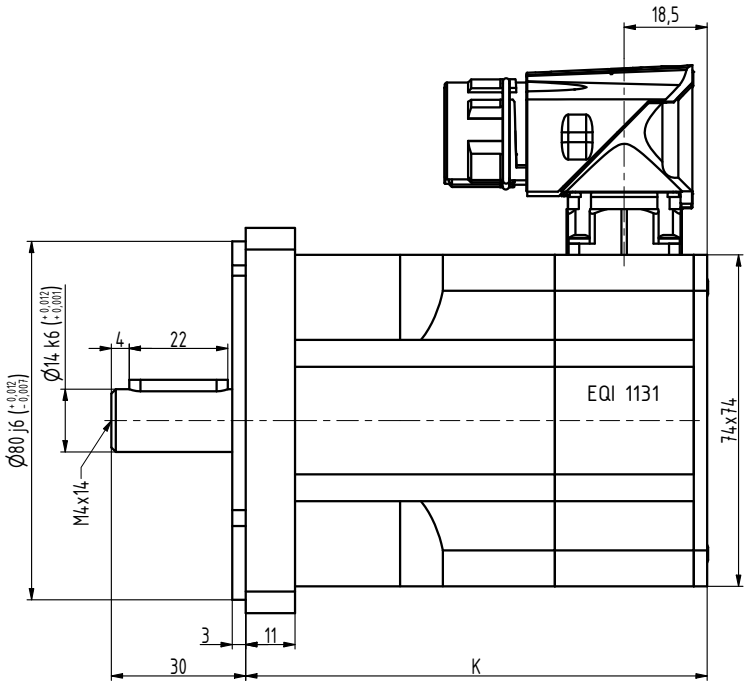

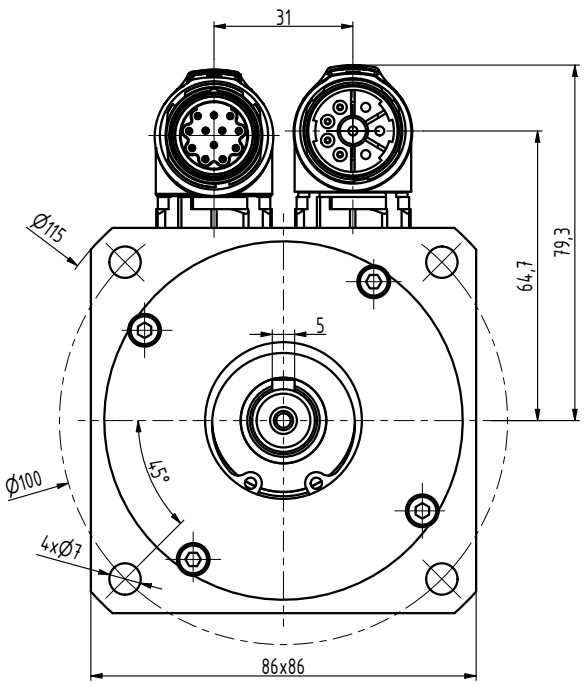

TYP	K
N3-0115	85
N3-0205	103
N3-0280	121
N3-0350	139
N3-0420	157
N3-0480	175

INDEX / ZMĚNA		DATUM	PODPIS		
ZN.MAT.			T.O.	HMOTNOST kg	MĚŘ.
ROZM.-POLOT.					
POM. ZAŘ.				ČSN	TŘ.Č.
VYPR. Šimík	NORM.REF.			POZN.	Č. KUSOVNÍKU
PŘEKR. Ošlejšek 31.05.2021					
TECHNOL.	SCHVÁLIL Ošlejšek		01.10.2018	STARÝ V.	Č.V.
NÁZEV Motor N3				N3147 01 P Z_S4_S1	
				Listů	List