Technické data (vin. 880)

Napětí DC meziobvodu	560	V DC
Nominální AC napětí	380	V AC (rms)
Jmenovité napětí	274	V AC (rms)
Jmenovitý výkon	4.2	kW
Jmenovitá rychlost	2000	rpm
Jmenovitý moment	20.00	Nm
Jmenovitý proud	10.66	A (rms)
Špičkový moment	72	Nm
Špičkový proud	42.3	A (rms)
Klidový moment	24	Nm
Klidový proud	10.8	A (rms)
Otáčky bez zatížení	2830	rpm
EMF konstanta ±10%	134	V AC (rms) / 1000rpm
Teoretická momentová konstanta ±10%	2.22	Nm / A (rms)
Momentová konstanta ±10% při jmenovité zátěži	1.88	Nm / A (rms)
Počet pólů	10	
Elektrická časová konstanta	13.33	ms
Svorkový odpor vinutí	0.81	Ω
Induktance rotujícího pole	10.8	mH

Celní informace

HS Kód	85015220

Mechanická data (seřízení 46)

Max mechanická rychlost	6000	rpm
Mechanická časová konstanta	0.73	ms
Tepelná časová konstanta	47	min
Setrvačnost rotoru	25.6	kgcm²
Ochrana	IP64	
Barva	RAL 9005	
Chlazení	Konvekce	
Hmotnost motoru	18.3	kg
Max. axiální síla 20kh	156	N
Max. radiální síla 20kh	822	N*
Max. axiální síla 100kh	91	N
Max. radiální síla 100kh	480	N*

** Definováno pro působiště sil v ½ délky výstupní hřídele*

Senzory

Teplotní	PT1000 {PT1000}
Zpětná vazba	SKM36 (Hiperface) multi-turn, 128 sin/cos+12bits

Brzda

Brzdný moment	36.00	Nm
Napětí	24	V DC
Výkon @20°C	26.0	W
Proud @20°C	1.08	A
Setrvačnost	6.20	kgcm²
Hmotnost	2.85	kg

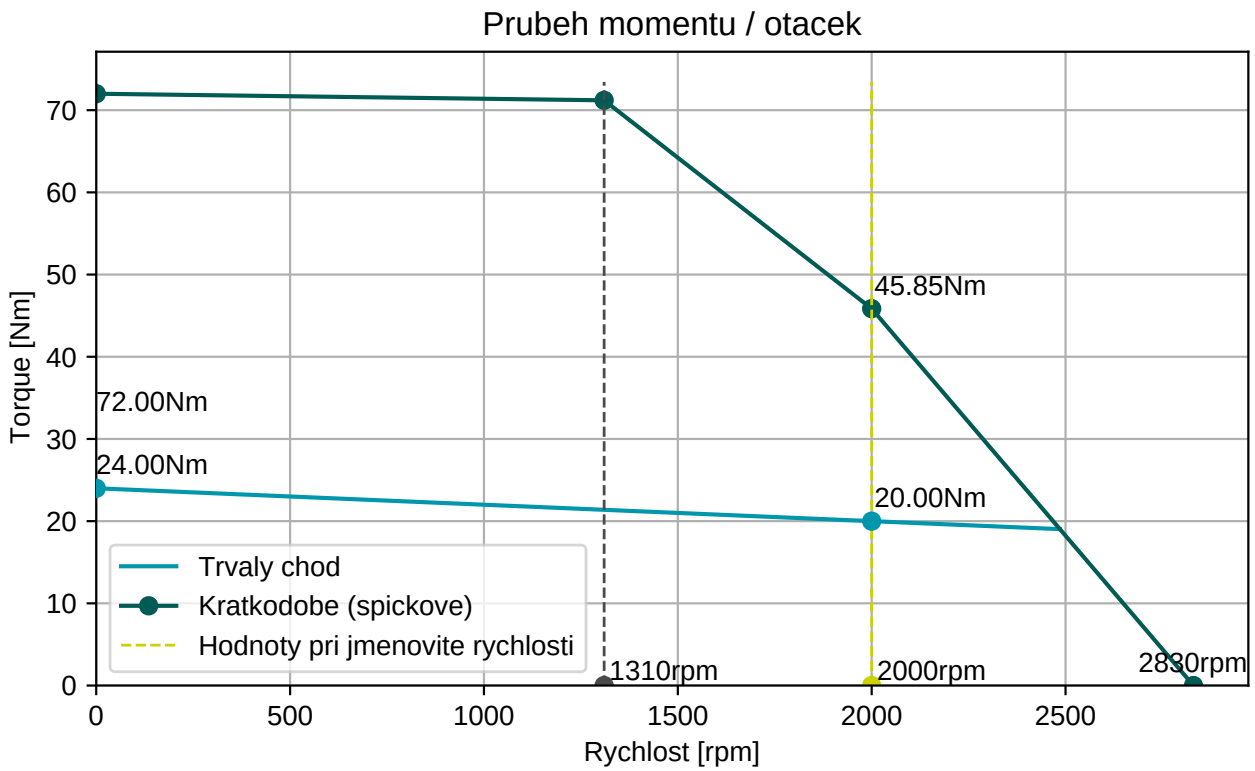

BGC110N00001216000

M23, 8 pinů, otočné

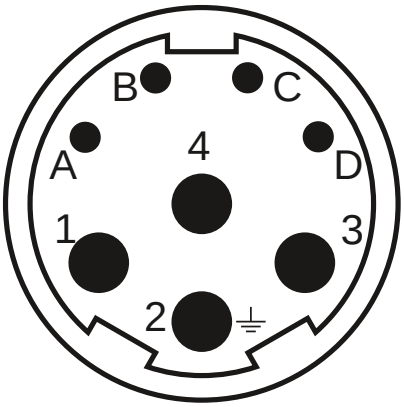

AGC113N00001215000

M23, 17 pinů, otočné

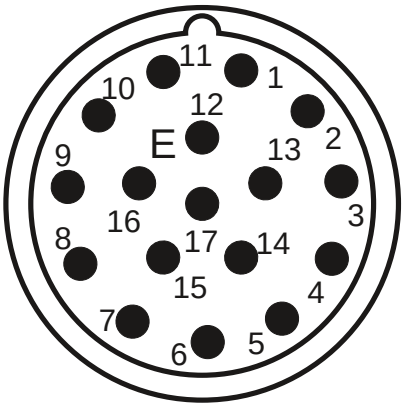

Konektor 1 (9)	
1	U
4	V
3	W
2	PE
A	Brzda+
B	Brzda-
C	
D	

Konektor 2 (130)	
1/9	SIN/REFSIN
3/11	COS/REFCOS
5/13	DATA/DATA-
4/2	Us/GND
14/7	Therm

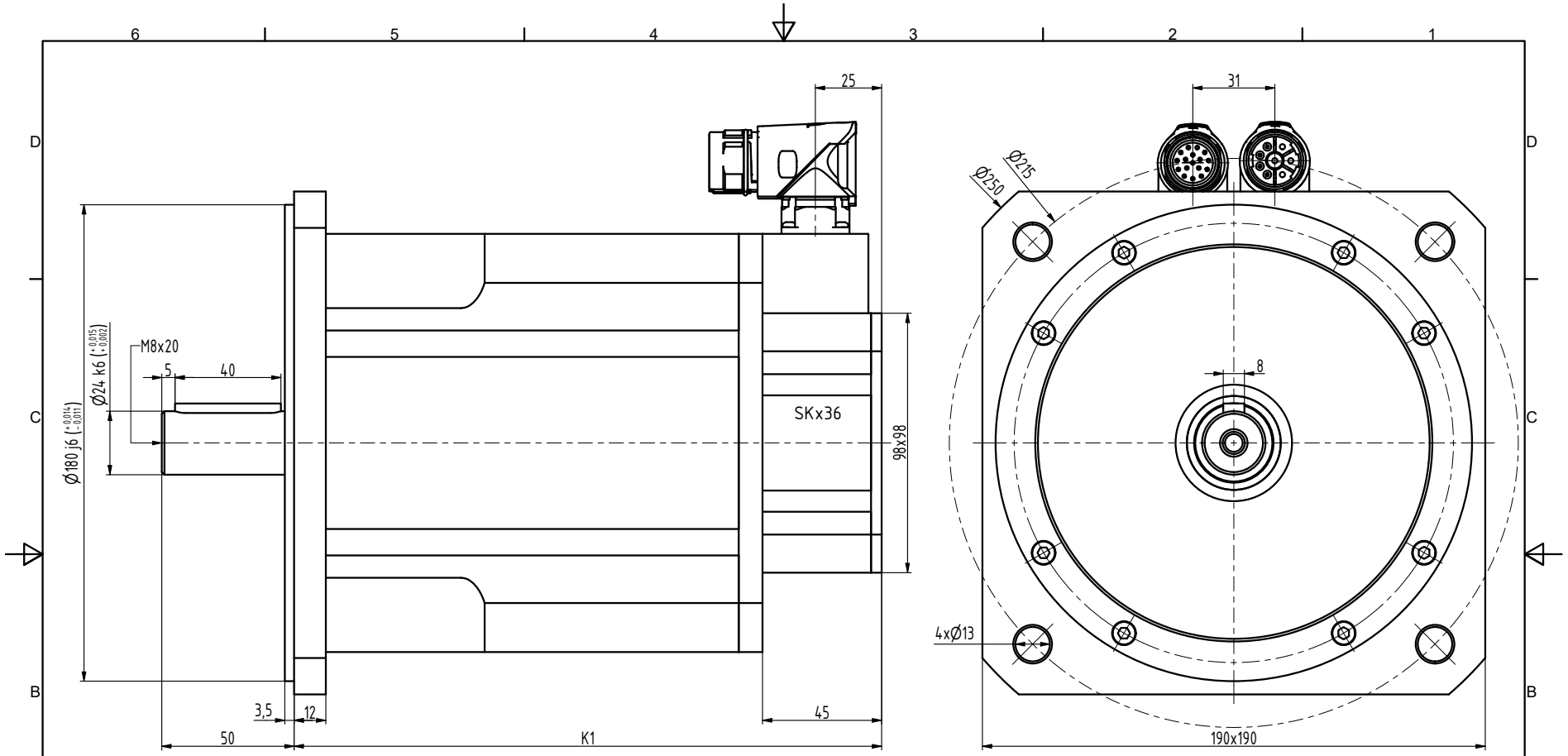

TYP	K1
N6-1800	222
N6-2400	247
N6-3000	272
N6-3800	297
N6-4400	322

INDEX	ZMĚNA	DATUM	PODPIS		
ZN.MAT.		T.O.		HMOTNOST kg	MĚŘ.
ROZM.-POLOT.					
POM. ZAŘ.				ČSN	TŘ.Č.
VYPR. Ošlejšek	NORM.REF.			POZN.	Č. KUSOVNÍKU
PŘEKR. Šimík 1.9.2017					
TECHNOL.	SCHVÁLIL Ošlejšek	04.09.2002		STARÝ V.	Č.V.
NÁZEV Motor N6				N6028 01 BP Z	
				Listů	List