Technické data (vin. 898)		
Napětí DC meziobvodu	560	V DC
Nominální AC napětí	380	V AC (rms)
Jmenovité napětí	284	V AC (rms)
Jmenovitý výkon	6.1	kW
Jmenovitá rychlost	2000	rpm
Jmenovitý moment	29.00	Nm
Jmenovitý proud	14.95	A (rms)
Špičkový moment	114	Nm
Špičkový proud	64.4	A (rms)
Klidový moment	38	Nm
Klidový proud	16.6	A (rms)
Otáčky bez zatížení	2750	rpm
EMF konstanta ±10%	138	V AC (rms) / 1000rpm
Teoretická momentová konstanta ±10%	2.28	Nm / A (rms)
Momentová konstanta ±10% při jmenovité zátěži	1.94	Nm / A (rms)
Počet pólů	10	
Elektrická časová konstanta	13.85	ms
Svorkový odpor vinutí	0.52	Ω
Induktance rotujícího pole	7.2	mH

Celní informace	
HS Kód	85015220

Mechanická data (seřízení 46)		
Max mechanická rychlost	6000	rpm
Mechanická časová konstanta	0.69	ms
Tepelná časová konstanta	57	min
Setrvačnost rotoru	39.9	kgcm²
Ochrana	IP64	
Barva	RAL 9005	
Chlazení	Konvekce	
Hmotnost motoru	24.7	kg
Max. axiální síla 20kh	162	N
Max. radiální síla 20kh	853	N*
Max. axiální síla 100kh	95	N
Max. radiální síla 100kh	499	N*

** Definováno pro působiště sil v ½ délky výstupní hřídele*

Senzory	
Teplotní	PT1000 {PT1000}
Zpětná vazba	SKS36 (Hiperface) single-turn, 128 sin/cos

Brzda		
Brzdný moment	36.00	Nm
Napětí	24	V DC
Výkon @20°C	26.0	W
Proud @20°C	1.08	A
Setrvačnost	6.20	kgcm²
Hmotnost	2.85	kg

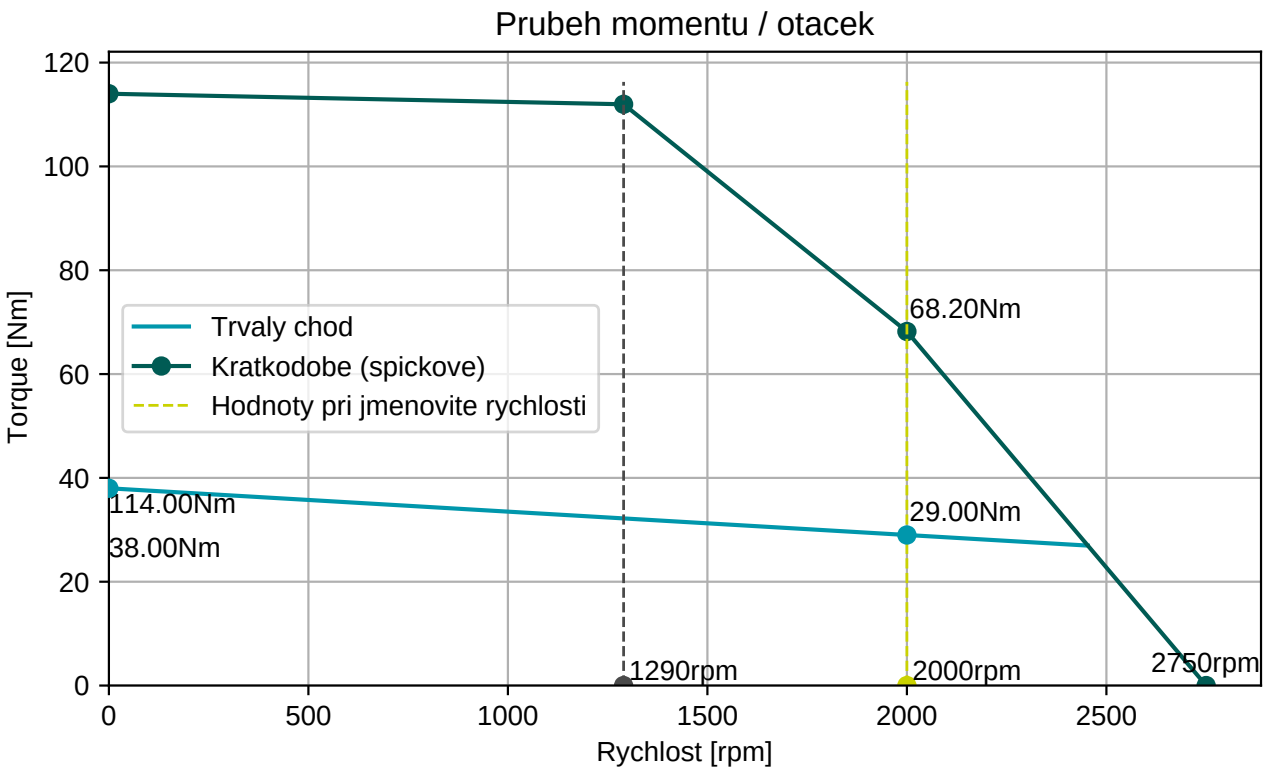

BGC110N00001216000

M23, 8 pinů, otočné

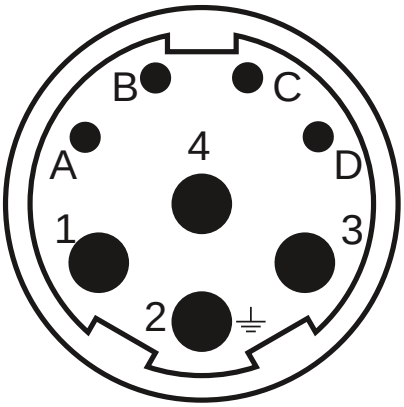

AGC113N00001215000

M23, 17 pinů, otočné

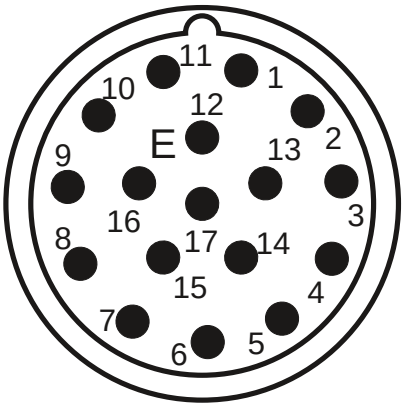

Konektor 1 (9)	
1	U
4	V
3	W
2	PE
A	Brzda+
B	Brzda-
C	
D	

Konektor 2 (130)	
1/9	SIN/REFSIN
3/11	COS/REFCOS
5/13	DATA/DATA-
4/2	Us/GND
14/7	Therm

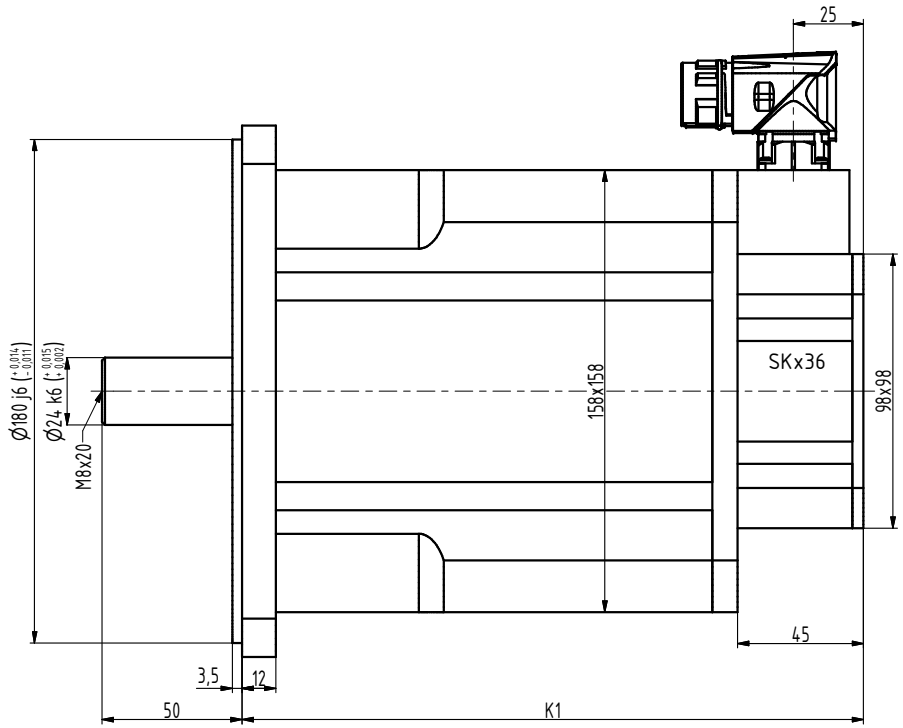

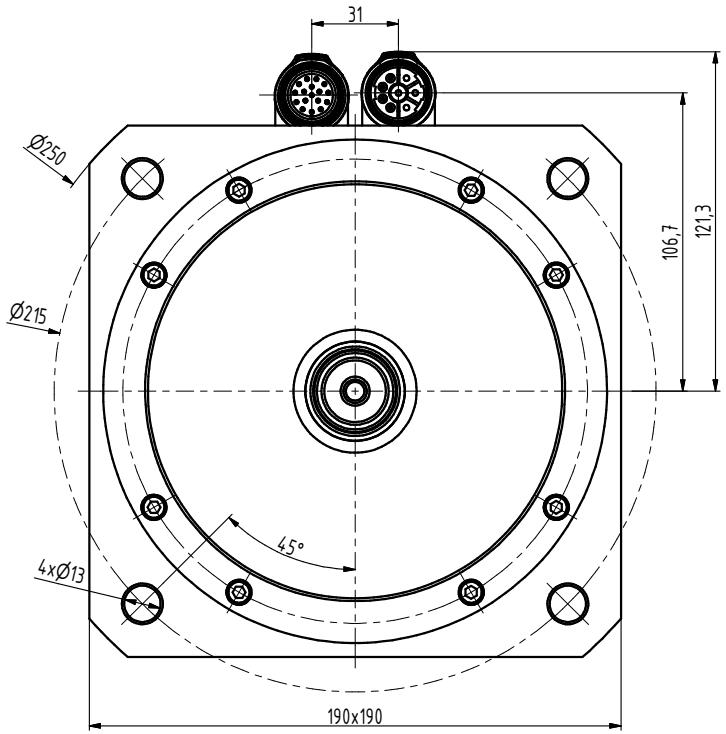

TYP	K1
N6-1800	222
N6-2400	247
N6-3000	272
N6-3800	297
N6-4400	322

INDEX	ZMĚNA		DATUM	PODPIS	
ZN.MAT.			T.O.	HMOTNOST kg	MĚŘ.
ROZM.-POLOT.					
POM. ZAŘ.				ČSN	TŘ.Č.
VYPR. Ošlejšek		NORM.REF.		POZN.	Č. KUSOVNÍKU
PŘEKR.					
TECHNOL.		SCHVÁLIL Ošlejšek	21.12.2021	STARÝ V.	Č.V.
NÁZEV Motor N6				N6028 01 B Z_S4_S1	
				Listů	List