Technické data (vin. 730)		
Napětí DC meziobvodu	320	V DC
Nominální AC napětí	220	V AC (rms)
Jmenovité napětí	166	V AC (rms)
Jmenovitý výkon	3.1	kW
Jmenovitá rychlost	2000	rpm
Jmenovitý moment	14.60	Nm
Jmenovitý proud	12.59	A (rms)
Špičkový moment	48	Nm
Špičkový proud	44.3	A (rms)
Klidový moment	16	Nm
Klidový proud	12.6	A (rms)
Otáčky bez zatížení	2850	rpm
EMF konstanta ±10%	77	V AC (rms) / 1000rpm
Teoretická momentová konstanta ±10%	1.27	Nm / A (rms)
Momentová konstanta ±10% při jmenovité zátěži	1.16	Nm / A (rms)
Počet pólů	10	
Elektrická časová konstanta	8.60	ms
Svorkový odpor vinutí	0.57	Ω
Induktance rotujícího pole	4.9	mH

Celní informace	
HS Kód	85015220

Mechanická data (seřízení 46)		
Max mechanická rychlost	9000	rpm
Mechanická časová konstanta	0.70	ms
Tepelná časová konstanta	55	min
Setrvačnost rotoru	11.5	kgcm²
Ochrana	IP64	
Barva	RAL 9005	
Chlazení	Konvekce	
Hmotnost motoru	9.5	kg
Max. axiální síla 20kh	155	N
Max. radiální síla 20kh	817	N*
Max. axiální síla 100kh	91	N
Max. radiální síla 100kh	478	N*

** Definováno pro působiště sil v ½ délky výstupní hřídele*

Senzory	
Teplotní	PT1000 {PT1000}
Zpětná vazba	SKS36 (Hiperface) single-turn, 128 sin/cos

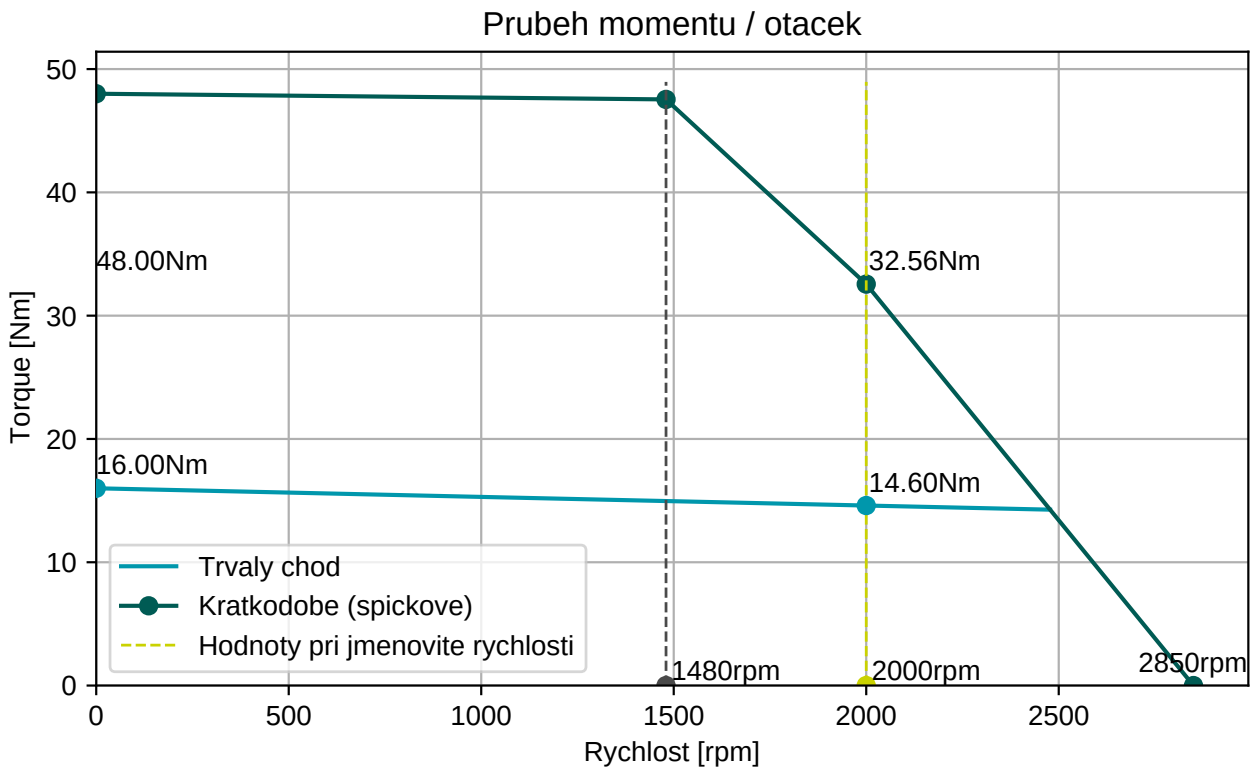

BGC110N00001216000

M23, 8 pinů, otočné

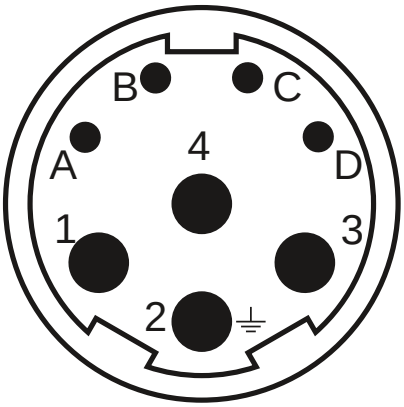

AGC113N00001215000

M23, 17 pinů, otočné

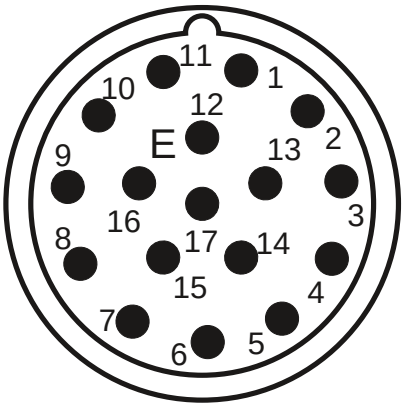

Konektor 1 (9)	
1	U
4	V
3	W
2	PE
A	Brzda+
B	Brzda-
C	
D	

Konektor 2 (130)	
1/9	SIN/REFSIN
3/11	COS/REFCOS
5/13	DATA/DATA-
4/2	Us/GND
14/7	Therm

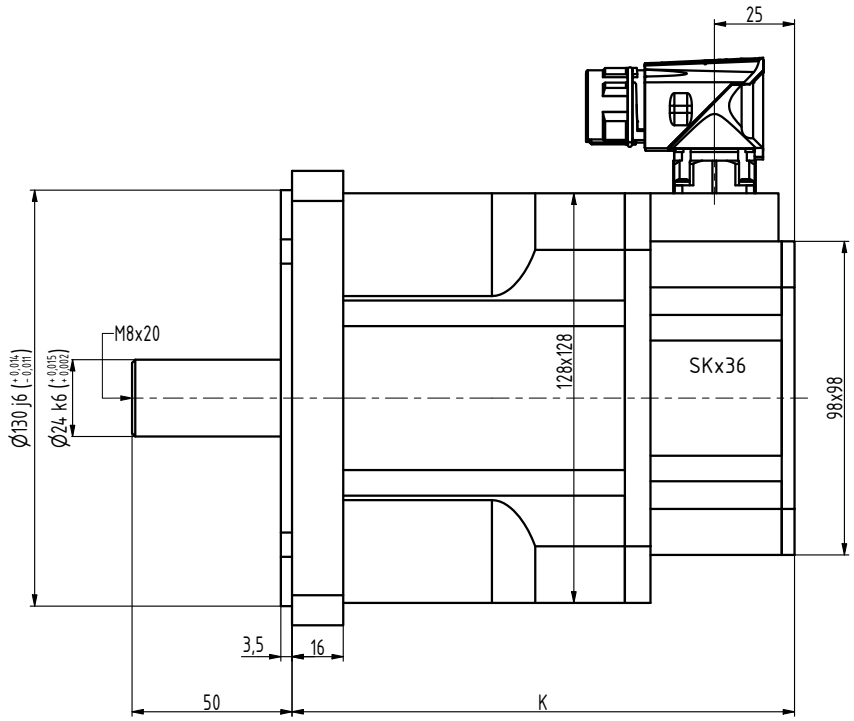

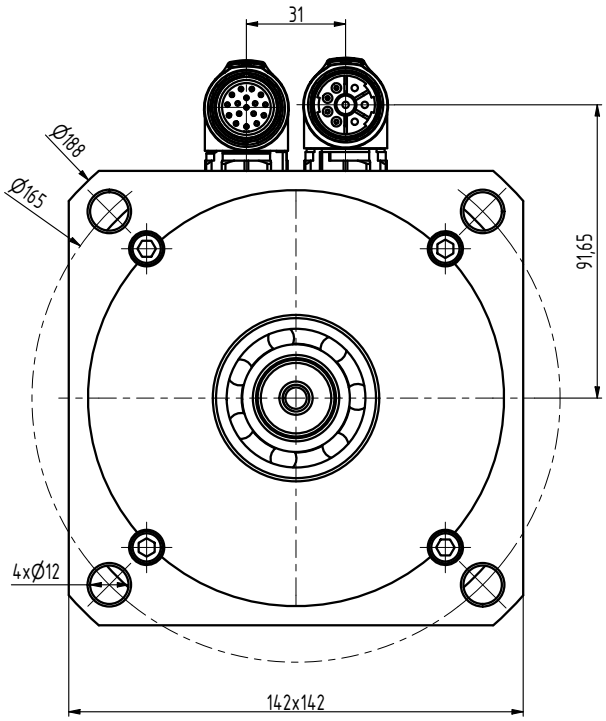

TYP	K
N5-0650	127
N5-1200	157
N5-1600	187
N5-2000	217
N5-2400	247

INDEX	ZMĚNA	DATUM	PODPIS		
ZN.MAT.			T.O.	HMOTNOST kg	MĚŘ.
ROZM.-POLOT.					
POM. ZAŘ.				ČSN	TŘ.Č.
VYPR. Ošlejšek	NORM.REF.			POZN.	Č. KUSOVNÍKU
PŘEKR. Šimík					
TECHNOL.	SCHVÁLIL Ošlejšek	18.01.2018		STARÝ V.	Č.V.
NÁZEV Motor N5				N5087 01 Z	
				Listů	List