Technické data (vin. 816)		
Napětí DC meziobvodu	560	V DC
Nominální AC napětí	380	V AC (rms)
Jmenovité napětí	266	V AC (rms)
Jmenovitý výkon	2.8	kW
Jmenovitá rychlost	3000	rpm
Jmenovitý moment	8.80	Nm
Jmenovitý proud	7.41	A (rms)
Špičkový moment	33.9	Nm
Špičkový proud	27.9	A (rms)
Klidový moment	11.3	Nm
Klidový proud	7.5	A (rms)
Otáčky bez zatížení	4170	rpm
EMF konstanta ±10%	91	V AC (rms) / 1000rpm
Teoretická momentová konstanta ±10%	1.51	Nm / A (rms)
Momentová konstanta ±10% při jmenovité zátěži	1.19	Nm / A (rms)
Počet pólů	10	
Elektrická časová konstanta	6.27	ms
Svorkový odpor vinutí	1.42	Ω
Induktance rotujícího pole	8.9	mH

Celní informace	
HS Kód	85015220

Mechanická data (seřízení 46)		
Max mechanická rychlost	9000	rpm
Mechanická časová konstanta	0.62	ms
Tepelná časová konstanta	40	min
Setrvačnost rotoru	5.7	kgcm²
Ochrana	IP64	
Barva	RAL 9005	
Chlazení	Konvekce	
Hmotnost motoru	7.7	kg
Max. axiální síla 20kh	135	N
Max. radiální síla 20kh	713	N*
Max. axiální síla 100kh	79	N
Max. radiální síla 100kh	417	N*

** Definováno pro působiště sil v ½ délky výstupní hřídele*

Senzory	
Teplotní	PT1000 {PT1000}
Zpětná vazba	SKS36 (Hiperface) single-turn, 128 sin/cos

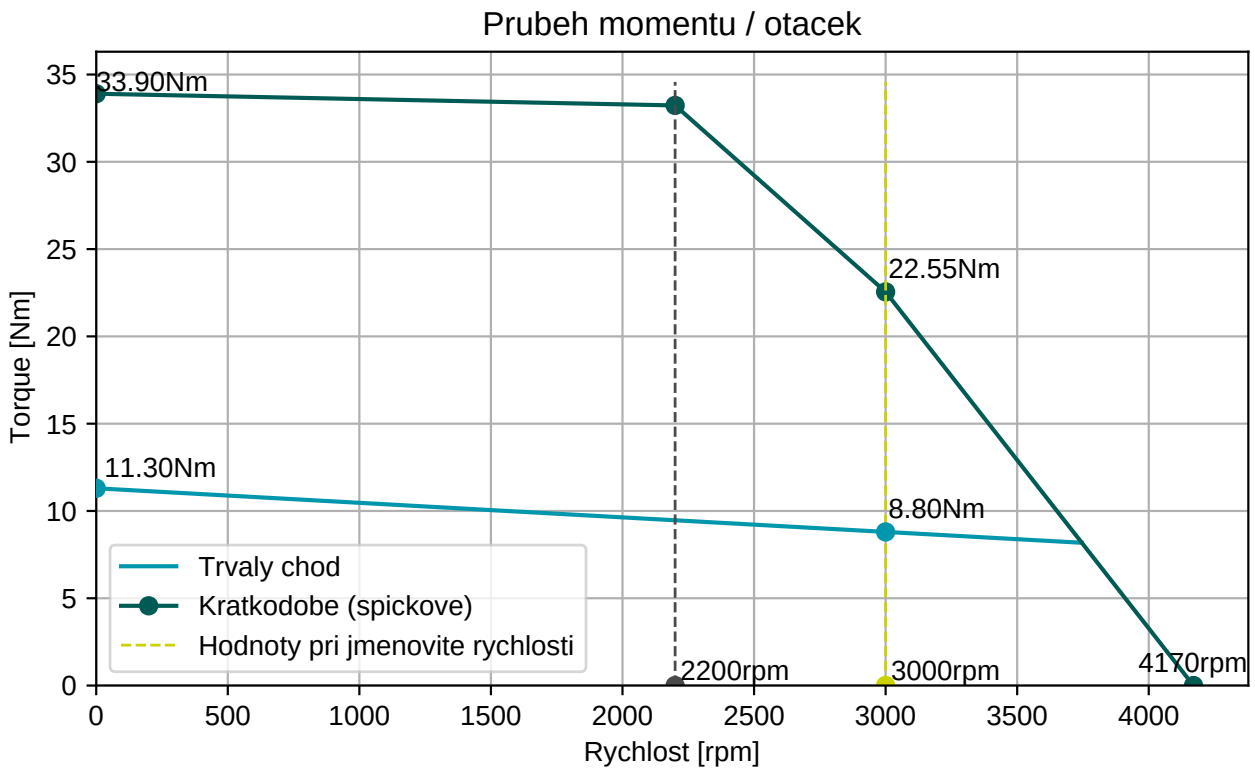

BGC110N00001216000

M23, 8 pinů, otočné

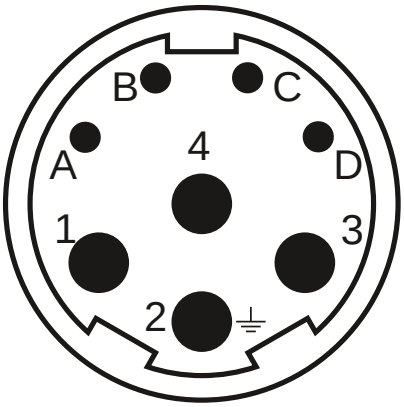

AGC113N00001215000

M23, 17 pinů, otočné

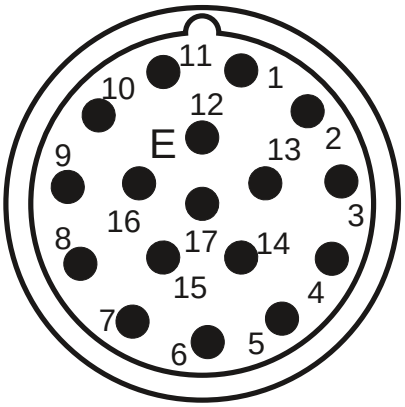

Konektor 1 (9)	
1	U
4	V
3	W
2	PE
A	Brzda+
B	Brzda-
C	
D	

Konektor 2 (130)	
1/9	SIN/REFSIN
3/11	COS/REFCOS
5/13	DATA/DATA-
4/2	Us/GND
14/7	Therm

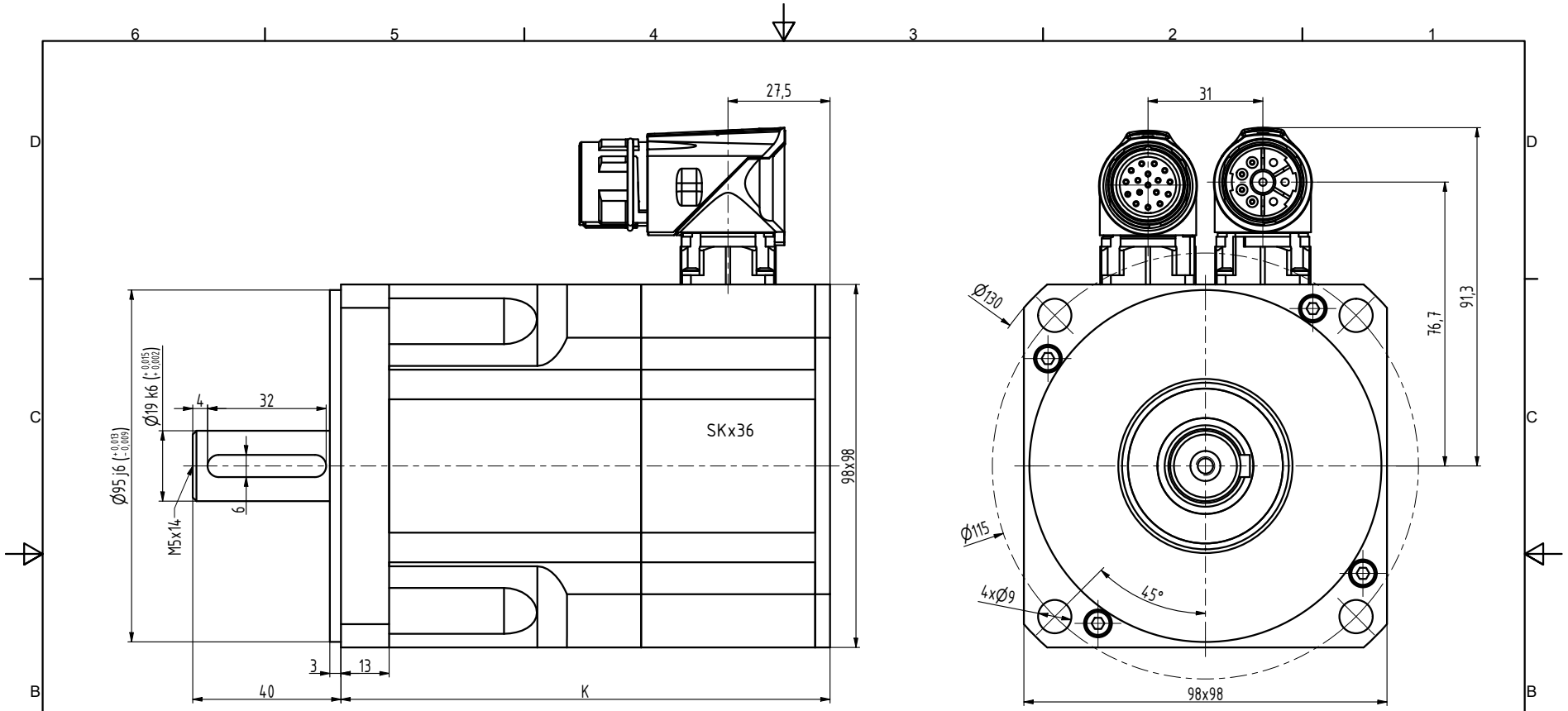

TYP	K
N4-0340	117
N4-0510	132
N4-0750	162
N4-0960	192
N4-1130	222

INDEX	ZMĚNA	DATUM	PODPIS		
ZN.MAT.		T.O.		HMOTNOST kg	MĚŘ.
ROZM.-POLOT.					
POM. ZAŘ.				ČSN	TŘ.Č.
VYPR. Ošlejšek	NORM.REF.			POZN.	Č. KUSOVNÍKU
PŘEKR.					
TECHNOL.	SCHVÁLIL Ošlejšek	21.07.2021		STARÝ V.	Č.V.
NÁZEV Motor N4				N4119 01 P Z_S4_S1	
				Listů	List