Technické data (vin. 704)		
Napětí DC meziobvodu	320	V DC
Nominální AC napětí	220	V AC (rms)
Jmenovité napětí	153	V AC (rms)
Jmenovitý výkon	597	W
Jmenovitá rychlost	3000	rpm
Jmenovitý moment	1.90	Nm
Jmenovitý proud	3.06	A (rms)
Špičkový moment	6.15	Nm
Špičkový proud	12.7	A (rms)
Klidový moment	2.05	Nm
Klidový proud	2.79	A (rms)
Otáčky bez zatížení	4920	rpm
EMF konstanta ±10%	44.5	V AC (rms) / 1000rpm
Teoretická momentová konstanta ±10%	0.74	Nm / A (rms)
Momentová konstanta ±10% při jmenovité zátěži	0.62	Nm / A (rms)
Počet pólů	10	
Elektrická časová konstanta	2.53	ms
Svorkový odpor vinutí	5.26	Ω
Induktance rotujícího pole	13.3	mH

Celní informace	
HS Kód	85015100

Mechanická data (seřízení 46)		
Max mechanická rychlost	12000	rpm
Mechanická časová konstanta	0.92	ms
Tepelná časová konstanta	23	min
Setrvačnost rotoru	0.55	kgcm²
Ochrana	IP64	
Barva	RAL 9005	
Chlazení	Konvekce	
Hmotnost motoru	2	kg
Max. axiální síla 20kh	62	N
Max. radiální síla 20kh	327	N*
Max. axiální síla 100kh	36	N
Max. radiální síla 100kh	191	N*

** Definováno pro působiště sil v ½ délky výstupní hřídele*

Senzory	
Teplotní	PT1000 {PT1000}
Zpětná vazba	SKS36 (Hiperface) single-turn, 128 sin/cos

Prubeh momentu / otacek

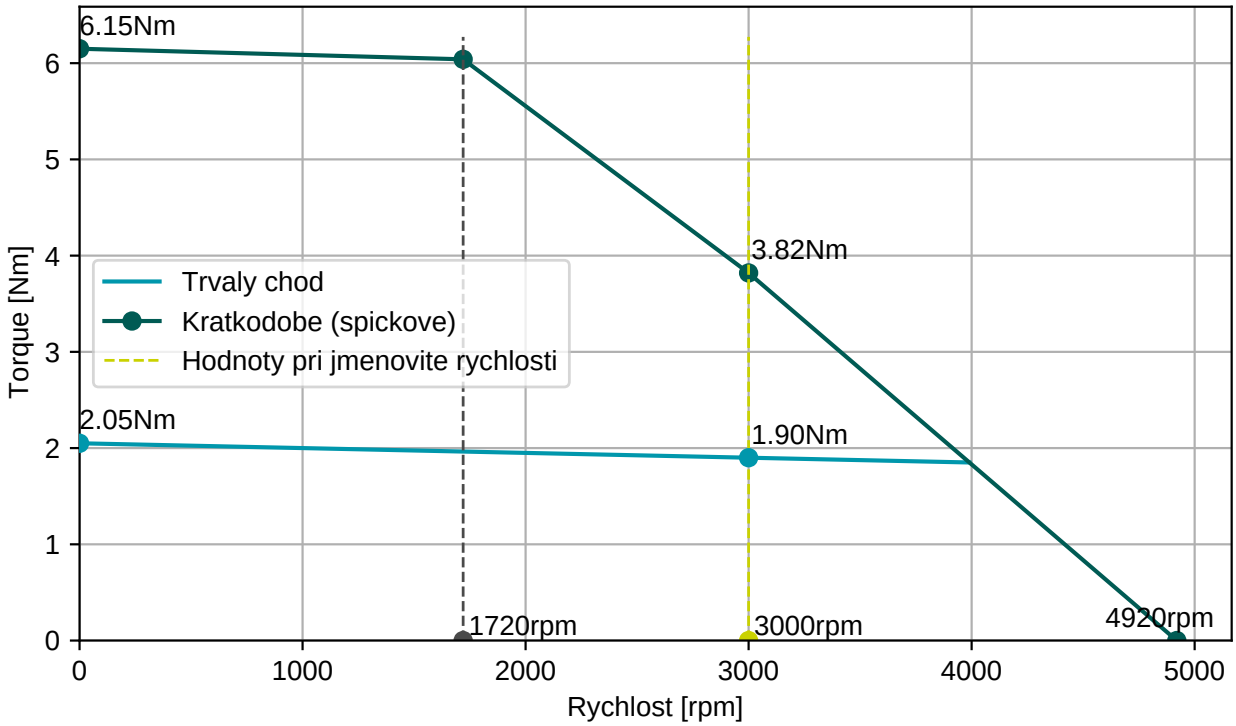

BGC110N00001216000

M23, 8 pinů, otočné

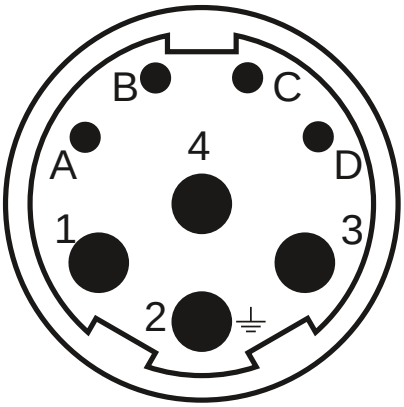

AGC113N00001215000

M23, 17 pinů, otočné

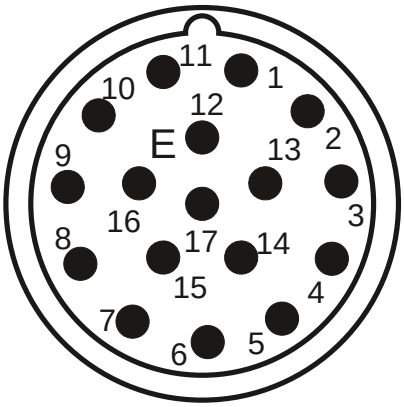

Konektor 1 (9)	
1	U
4	V
3	W
2	PE
A	Brzda+
B	Brzda-
C	
D	

Konektor 2 (130)	
1/9	SIN/REFSIN
3/11	COS/REFCOS
5/13	DATA/DATA-
4/2	Us/GND
14/7	Therm

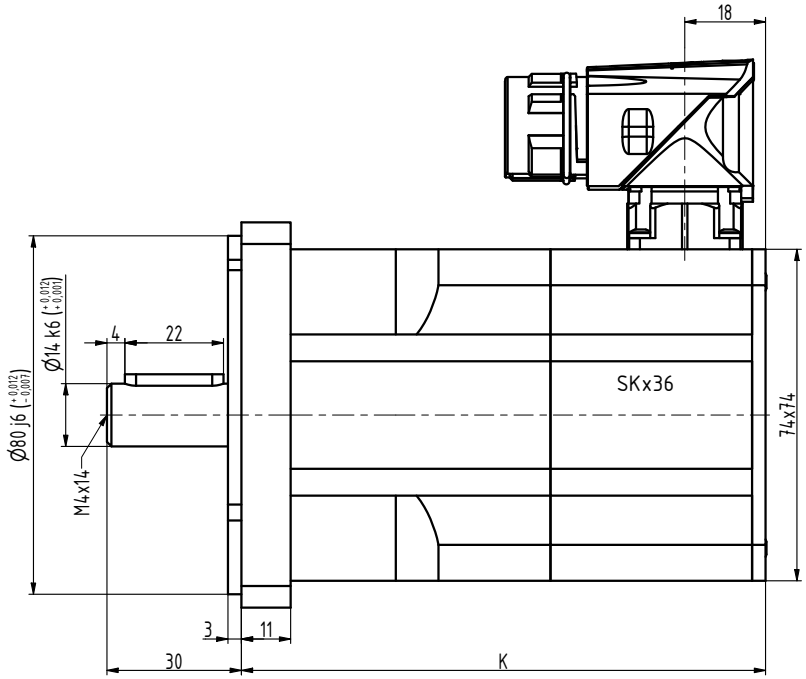

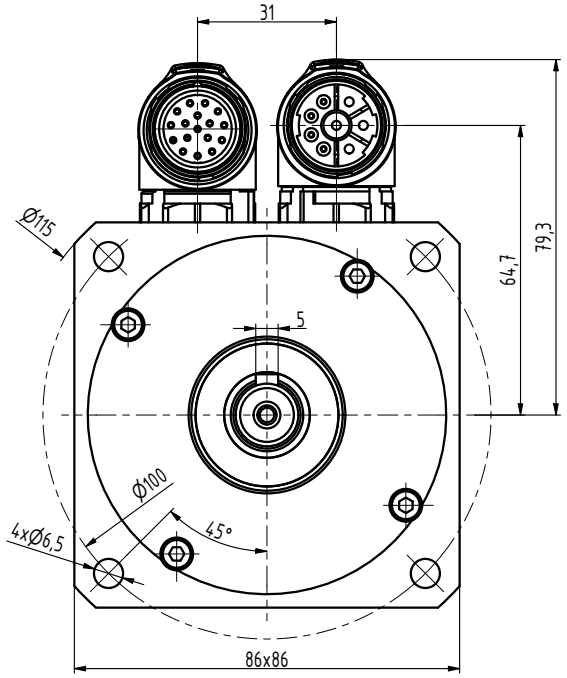

TYP	K
N3-0115	99
N3-0205	117
N3-0280	135
N3-0350	153
N3-0420	171
N3-0480	189

INDEX	ZMĚNA	DATUM	PODPIS		
ZN.MAT.			T.O.	HMOTNOST kg	MĚŘ.
ROZM.-POLOT.					
POM. ZAŘ.				ČSN	TŘ.Č.
VYPR.	Ošlejšek	NORM.REF.		POZN.	Č. KUSOVNÍKU
PŘEKR.	Ošlejšek 30.05.2021				
TECHNOL.		SCHVÁLIL Ošlejšek	25.02.2010	STARÝ V.	Č.V.
NÁZEV Motor N3				N3119 02 P Z_S4_S1	
				Listů	List