Technické data (vin. 783)		
Napětí DC meziobvodu	36	V DC
Nominální AC napětí	25	V AC (rms)
Jmenovité napětí	18	V AC (rms)
Jmenovitý výkon	209	W
Jmenovitá rychlost	1000	rpm
Jmenovitý moment	2.00	Nm
Jmenovitý proud	11.02	A (rms)
Špičkový moment	6.15	Nm
Špičkový proud	41.9	A (rms)
Klidový moment	2.05	Nm
Klidový proud	10.3	A (rms)
Otáčky bez zatížení	2060	rpm
EMF konstanta ±10%	12	V AC (rms) / 1000rpm
Teoretická momentová konstanta ±10%	0.2	Nm / A (rms)
Momentová konstanta ±10% při jmenovité zátěži	0.2	Nm / A (rms)
Počet pólů	10	
Elektrická časová konstanta	2.44	ms
Svorkový odpor vinutí	0.41	Ω
Induktance rotujícího pole	1	mH

Celní informace	
HS Kód	85015100

Mechanická data (seřízení 46)		
Max mechanická rychlost	12000	rpm
Mechanická časová konstanta	0.99	ms
Tepelná časová konstanta	23	min
Setrvačnost rotoru	0.55	kgcm²
Ochrana	IP64	
Barva	RAL 9005	
Chlazení	Konvekce	
Hmotnost motoru	2	kg
Max. axiální síla 20kh	90	N
Max. radiální síla 20kh	472	N*
Max. axiální síla 100kh	52	N
Max. radiální síla 100kh	276	N*

** Definováno pro působiště sil v ½ délky výstupní hřídele*

Senzory	
Teplotní	PT1000 {PT1000}
Zpětná vazba	SKS36 (Hiperface) single-turn, 128 sin/cos

Prubeh momentu / otacek

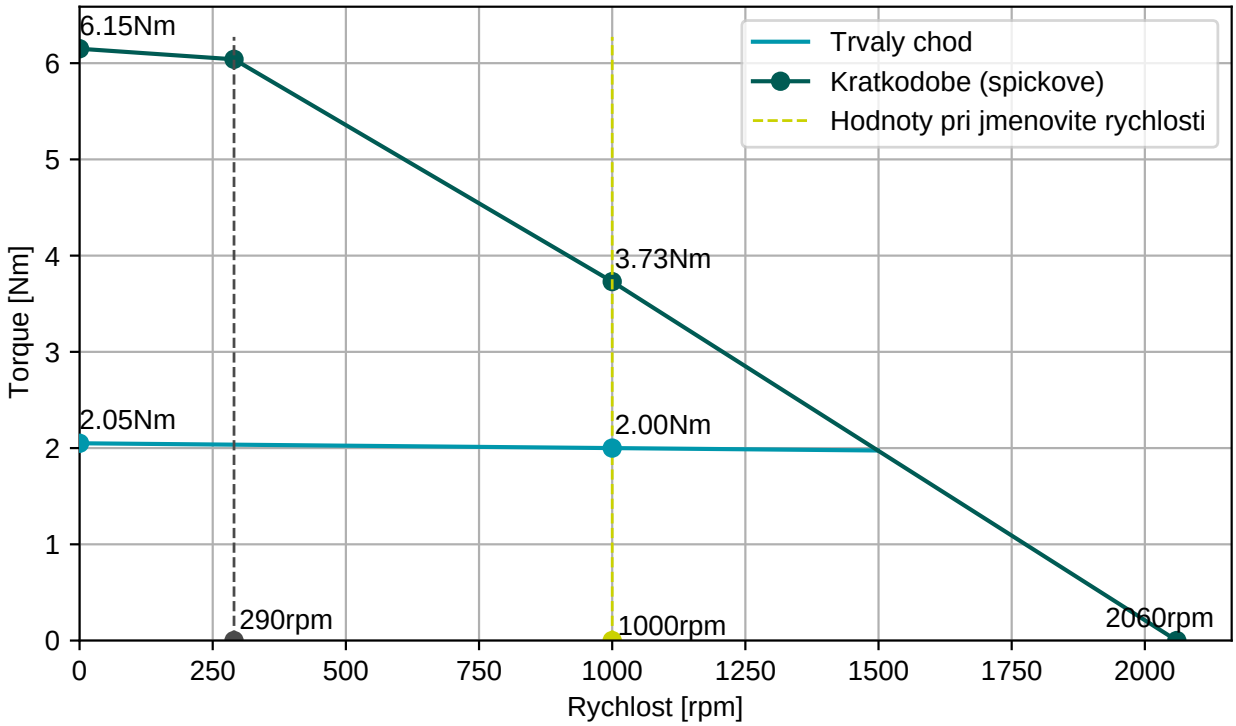

BGC110N00001216000

M23, 8 pinů, otočné

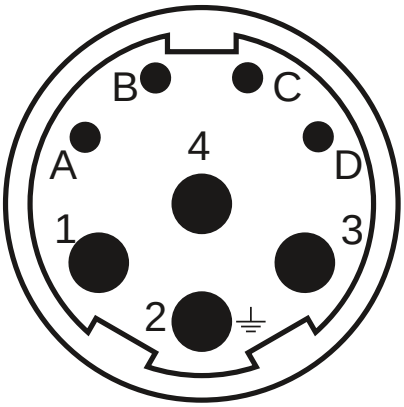

AGC113N00001215000

M23, 17 pinů, otočné

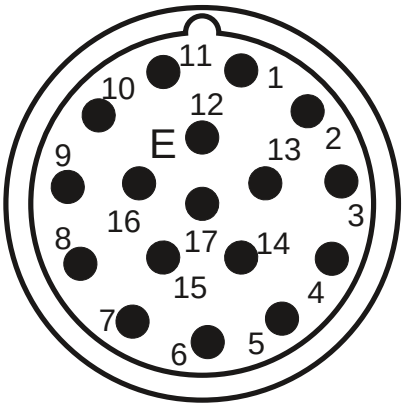

Konektor 1 (9)	
1	U
4	V
3	W
2	PE
A	Brzda+
B	Brzda-
C	
D	

Konektor 2 (130)	
1/9	SIN/REFSIN
3/11	COS/REFCOS
5/13	DATA/DATA-
4/2	Us/GND
14/7	Therm

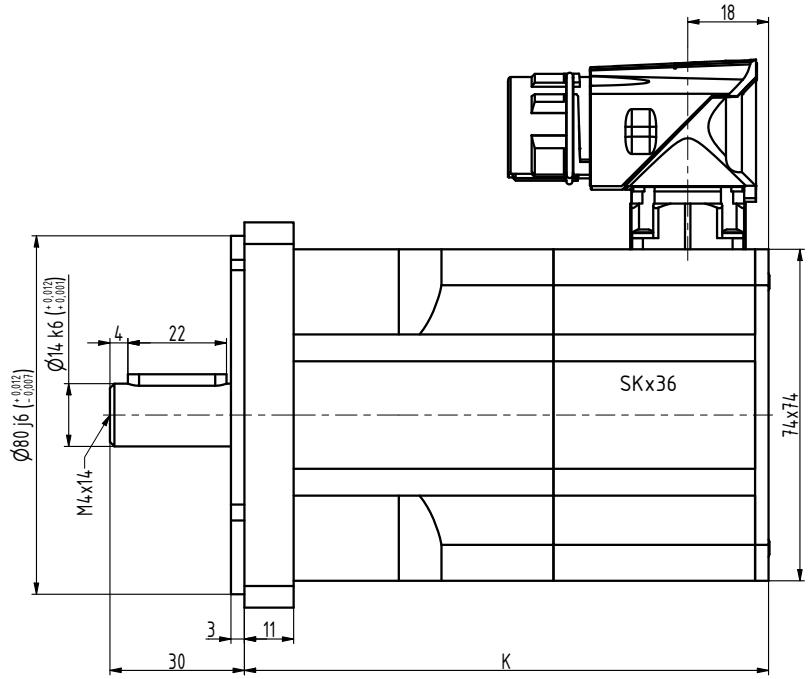

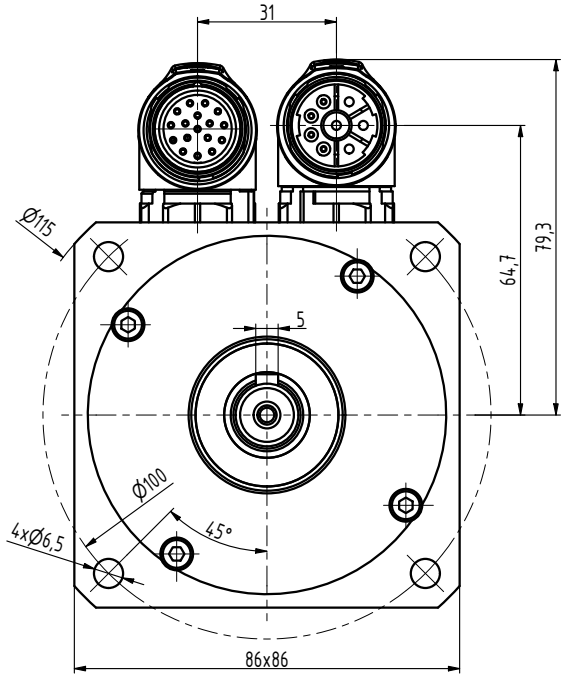

TYP	K
N3-0115	99
N3-0205	117
N3-0280	135
N3-0350	153
N3-0420	171
N3-0480	189

INDEX	ZMĚNA	DATUM	PODPIS		
ZN.MAT.			T.O.	HMOTNOST kg	MĚŘ.
ROZM.-POLOT.					
POM. ZAŘ.				ČSN	TŘ.Č.
VYPR.	Ošlejšek	NORM.REF.		POZN.	Č. KUSOVNÍKU
PŘEKR.	Ošlejšek 30.05.2021				
TECHNOL.		SCHVÁLIL Ošlejšek	25.02.2010	STARÝ V.	Č.V.
NÁZEV	Motor N3			N3119 02 P Z_S4_S1	
				Listů	List