Technické data (vin. 719)		
Napětí DC meziobvodu	560	V DC
Nominální AC napětí	380	V AC (rms)
Jmenovité napětí	269	V AC (rms)
Jmenovitý výkon	635	W
Jmenovitá rychlost	6000	rpm
Jmenovitý moment	1.01	Nm
Jmenovitý proud	1.99	A (rms)
Špičkový moment	3.45	Nm
Špičkový proud	7.8	A (rms)
Klidový moment	1.15	Nm
Klidový proud	1.78	A (rms)
Otáčky bez zatížení	9680	rpm
EMF konstanta ±10%	39	V AC (rms) / 1000rpm
Teoretická momentová konstanta ±10%	0.65	Nm / A (rms)
Momentová konstanta ±10% při jmenovité zátěži	0.51	Nm / A (rms)
Počet pólů	10	
Elektrická časová konstanta	2.15	ms
Svorkový odpor vinutí	10.71	Ω
Induktance rotujícího pole	23	mH

Celní informace	
HS Kód	85015100

Mechanická data (seřízení 46)		
Max mechanická rychlost	12000	rpm
Mechanická časová konstanta	1.38	ms
Tepelná časová konstanta	21	min
Setrvačnost rotoru	0.31	kgcm²
Ochrana	IP64	
Barva	RAL 9005	
Chlazení	Konvekce	
Hmotnost motoru	1.5	kg
Max. axiální síla 20kh	43	N
Max. radiální síla 20kh	225	N*
Max. axiální síla 100kh	25	N
Max. radiální síla 100kh	131	N*

** Definováno pro působiště sil v ½ délky výstupní hřídele*

Senzory	
Teplotní	PT1000 {PT1000}
Zpětná vazba	SKS36 (Hiperface) single-turn, 128 sin/cos

Prubeh momentu / otacek

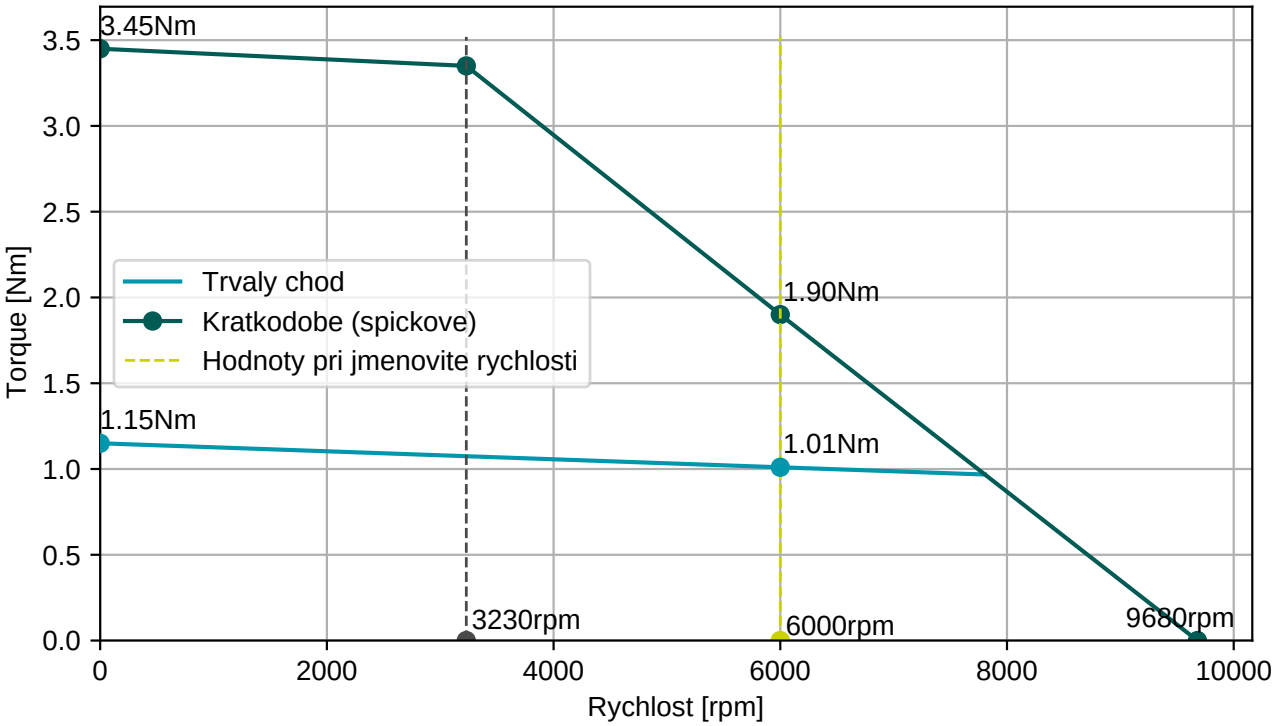

BGC110N00001216000

M23, 8 pinů, otočné

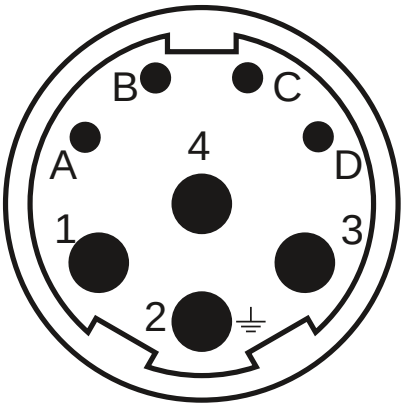

AGC113N00001215000

M23, 17 pinů, otočné

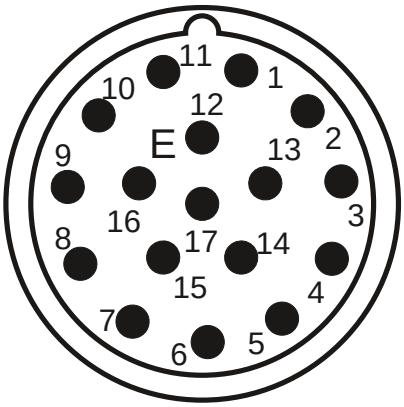

Konektor 1 (9)	
1	U
4	V
3	W
2	PE
A	Brzda+
B	Brzda-
C	
D	

Konektor 2 (130)	
1/9	SIN/REFSIN
3/11	COS/REFCOS
5/13	DATA/DATA-
4/2	Us/GND
14/7	Therm

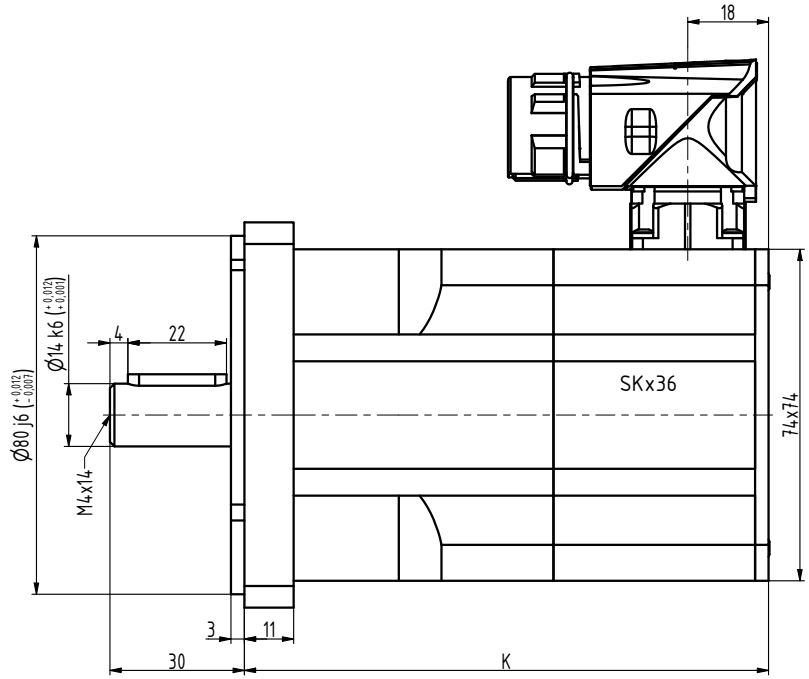

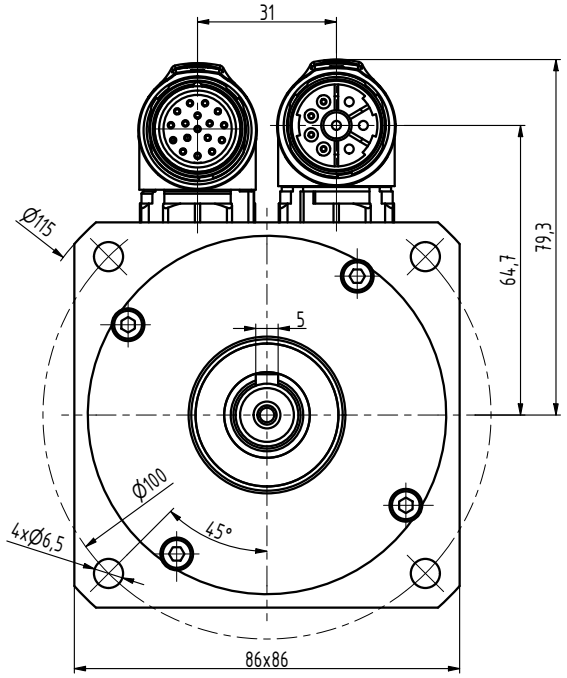

TYP	K
N3-0115	99
N3-0205	117
N3-0280	135
N3-0350	153
N3-0420	171
N3-0480	189

INDEX	ZMĚNA	DATUM	PODPIS		
ZN.MAT.			T.O.	HMOTNOST kg	MĚŘ.
ROZM.-POLOT.					
POM. ZAŘ.				ČSN	TŘ.Č.
VYPR.	Ošlejšek	NORM.REF.		POZN.	Č. KUSOVNÍKU
PŘEKR.	Ošlejšek 30.05.2021				
TECHNOL.		SCHVÁLIL Ošlejšek	25.02.2010	STARÝ V.	Č.V.
NÁZEV	Motor N3			N3119 02 P Z_S4_S1	
				Listů	List