Technické data (vin. 1532)		
Napětí DC meziobvodu	560	V DC
Nominální AC napětí	380	V AC (rms)
Jmenovité napětí	231	V AC (rms)
Jmenovitý výkon	624	W
Jmenovitá rychlost	4000	rpm
Jmenovitý moment	1.49	Nm
Jmenovitý proud	1.88	A (rms)
Špičkový moment	11.4	Nm
Špičkový proud	13.2	A (rms)
Klidový moment	3	Nm
Klidový proud	3.07	A (rms)
Otáčky bez zatížení	6420	rpm
EMF konstanta ±10%	59	V AC (rms) / 1000rpm
Teoretická momentová konstanta ±10%	0.976	Nm / A (rms)
Momentová konstanta ±10% při jmenovité zátěži	0.793	Nm / A (rms)
Počet pólů	10	
Elektrická časová konstanta	1.63	ms
Svorkový odpor vinutí	4.953	Ω
Induktance rotujícího pole	8.06	mH

Celní informace	
HS Kód	85015100

Mechanická data (seřízení 49)		
Max mechanická rychlost	12000	rpm
Mechanická časová konstanta	1.08	ms
Tepelná časová konstanta	40	min
Setrvačnost rotoru	1.2	kgcm²
Ochrana	IP64	
Barva	RAL 9005	
Chlazení	Konvekce	
Hmotnost motoru	3.3	kg
Max. axiální síla 20kh	62	N
Max. radiální síla 20kh	328	N*
Max. axiální síla 100kh	36	N
Max. radiální síla 100kh	192	N*

** Definováno pro působiště sil v ½ délky výstupní hřídele*

Senzory	
Teplotní	PT1000 {PT1000}
Zpětná vazba	SKM36 (Hiperface) multi-turn, 128 sin/cos+12bits

Brzda		
Brzdný moment	4.50	Nm
Napětí	24	V DC
Výkon @20°C	12.0	W
Proud @20°C	0.50	A
Setrvačnost	0.20	kgcm²
Hmotnost	0.47	kg

Prubeh momentu / otacek

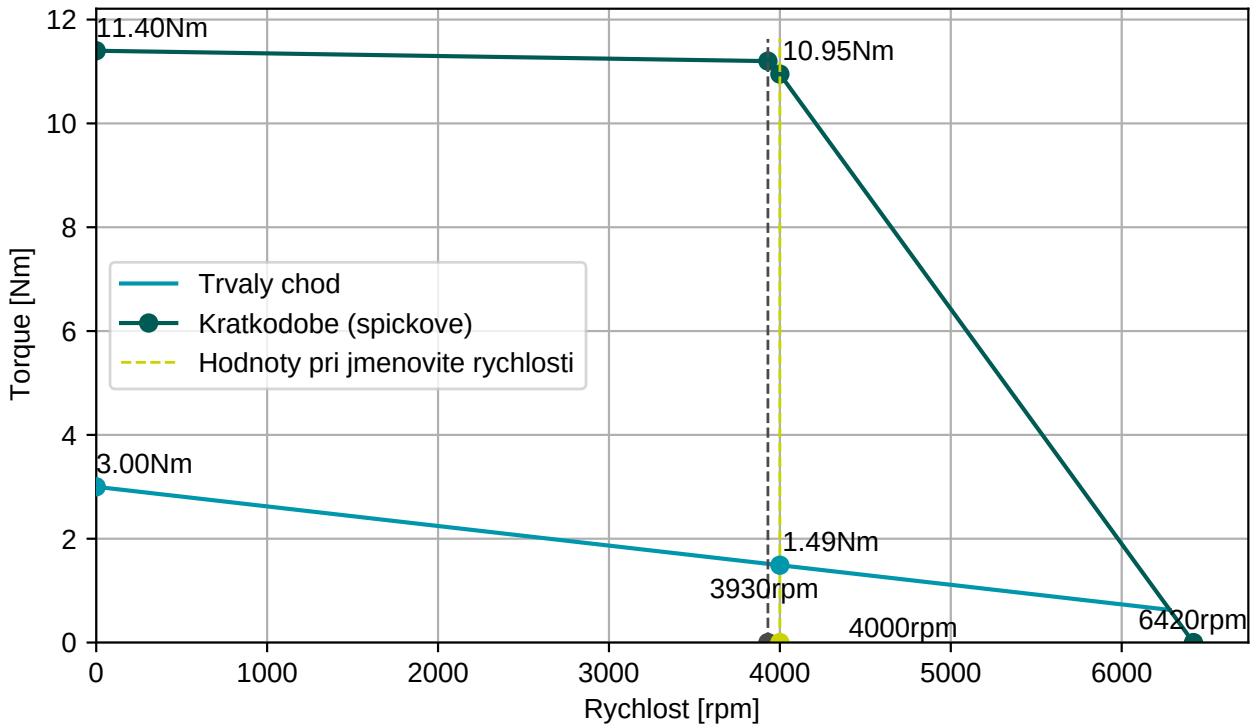

EGA101N00000001000

2x M15, 9 a 12 pinů, otočné

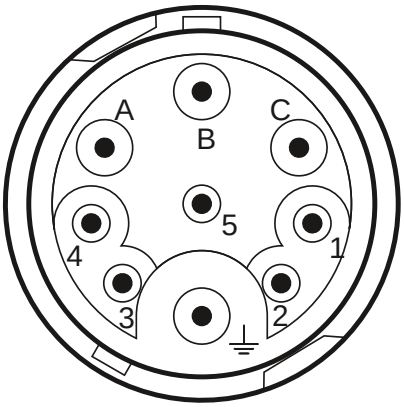

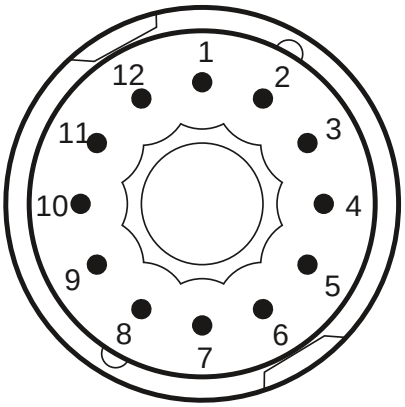

Konektor 1 (226)	
A	U
B	V
C	W
PE	PE
1	Brzda+
2	Brzda-

Konektor 2 (208)	
1	Us
2	GND
3	+ COS
4	REFCOS
5	REFSIN
6	+ SIN
7	Therm+
8	Therm-
9	Data +
10	Data -

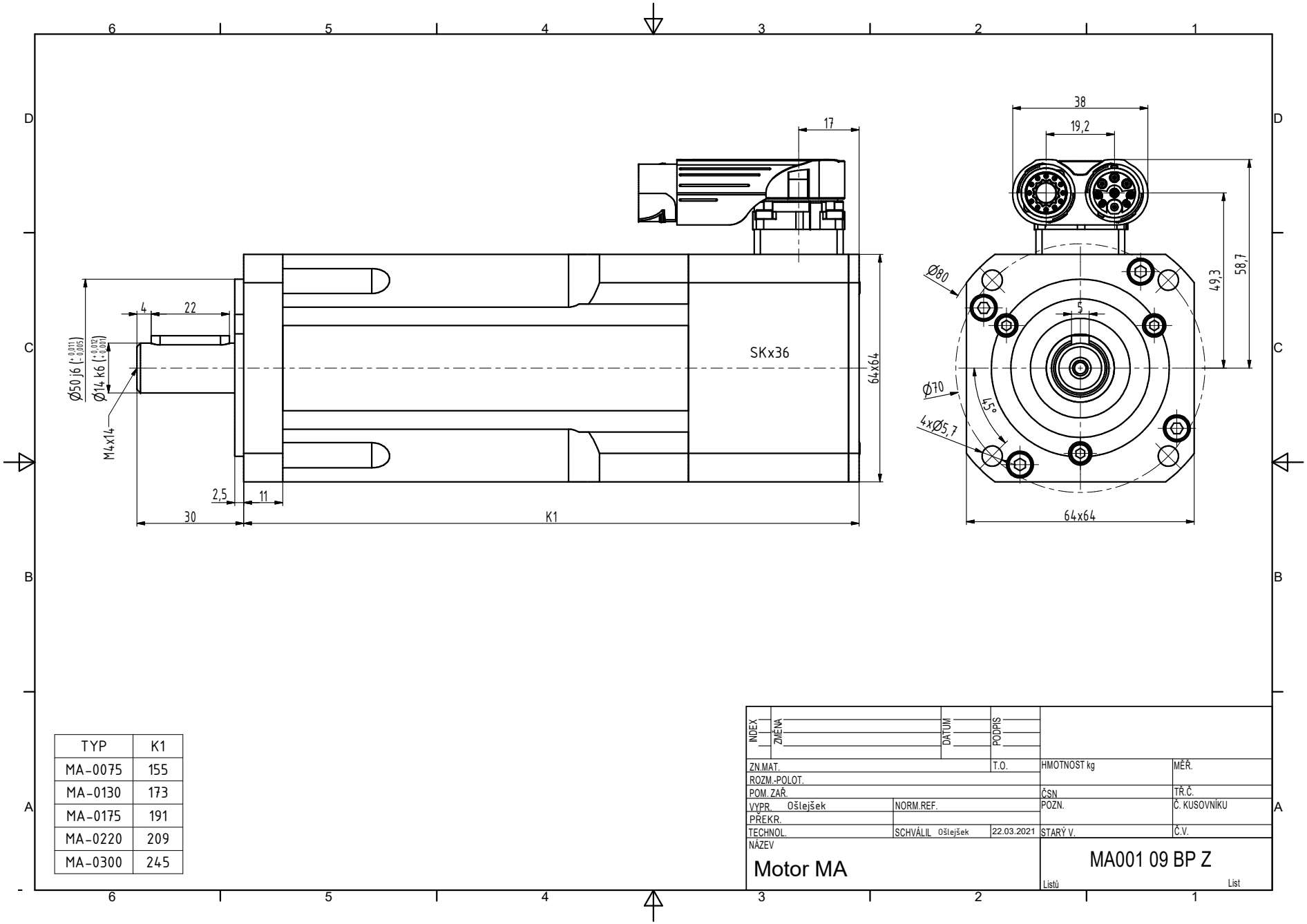

TYP	K1
MA-0075	155
MA-0130	173
MA-0175	191
MA-0220	209
MA-0300	245