Technické data (vin. 792)		
Napětí DC meziobvodu	320	V DC
Nominální AC napětí	220	V AC (rms)
Jmenovité napětí	167	V AC (rms)
Jmenovitý výkon	320	W
Jmenovitá rychlost	4500	rpm
Jmenovitý moment	0.68	Nm
Jmenovitý proud	1.48	A (rms)
Špičkový moment	3	Nm
Špičkový proud	7.1	A (rms)
Klidový moment	0.75	Nm
Klidový proud	1.54	A (rms)
Otáčky bez zatížení	7380	rpm
EMF konstanta ±10%	29.5	V AC (rms) / 1000rpm
Teoretická momentová konstanta ±10%	0.49	Nm / A (rms)
Momentová konstanta ±10% při jmenovité zátěži	0.46	Nm / A (rms)
Počet pólů	6	
Elektrická časová konstanta	1.34	ms
Svorkový odpor vinutí	16.96	Ω
Induktance rotujícího pole	22.7	mH

Celní informace	
HS Kód	85015100

Mechanická data (seřízení 49)		
Max mechanická rychlost	12000	rpm
Mechanická časová konstanta	1.11	ms
Tepelná časová konstanta	12	min
Setrvačnost rotoru	0.09	kgcm²
Ochrana	IP64	
Barva	RAL 9005	
Chlazení	Konvekce	
Hmotnost motoru	1.1	kg
Max. axiální síla 20kh	41	N
Max. radiální síla 20kh	215	N*
Max. axiální síla 100kh	24	N
Max. radiální síla 100kh	126	N*

** Definováno pro působiště sil v ½ délky výstupní hřídele*

Senzory	
Teplotní	PT1000 {PT1000}
Zpětná vazba	SKS36 (Hiperface) single-turn, 128 sin/cos

Prubeh momentu / otacek

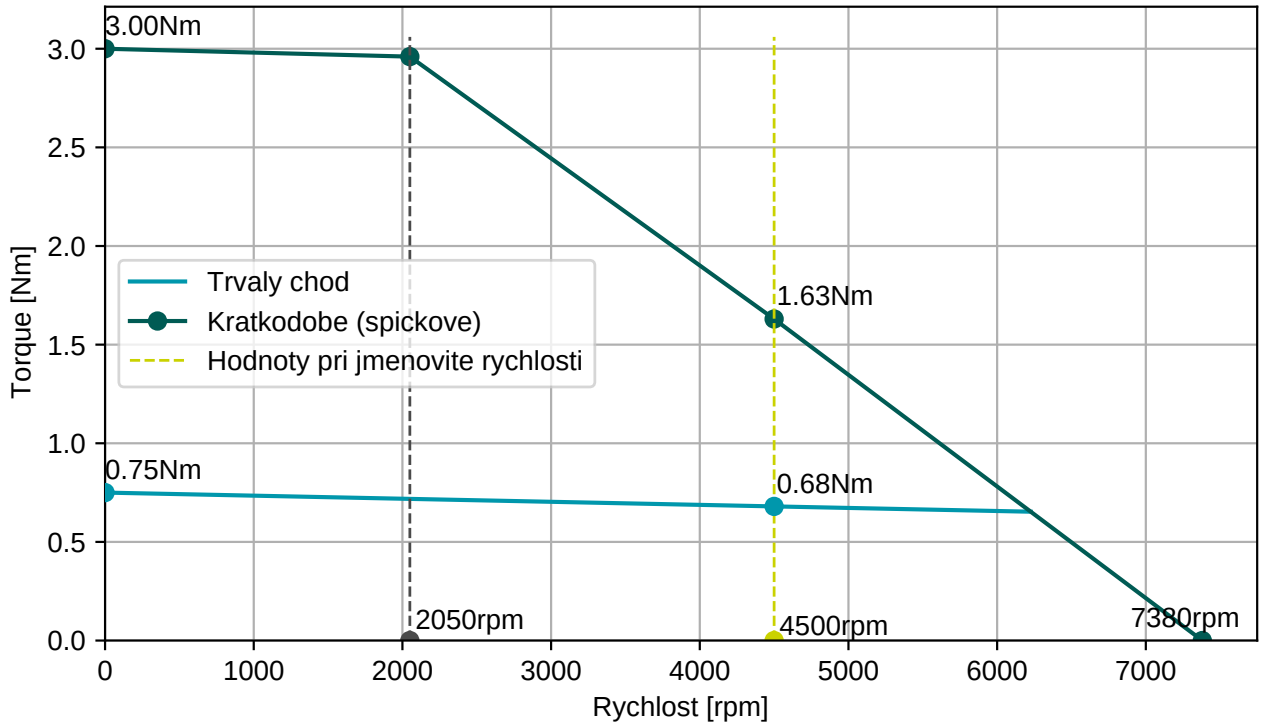

BGC110N00001216000

M23, 8 pinů, otočné

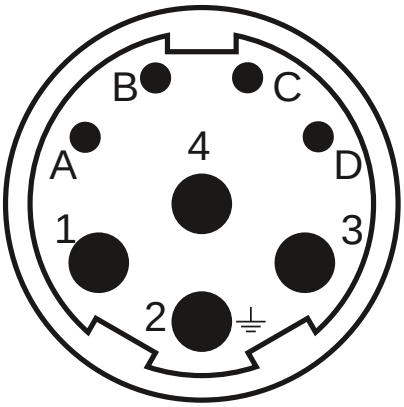

AGC113N00001215000

M23, 17 pinů, otočné

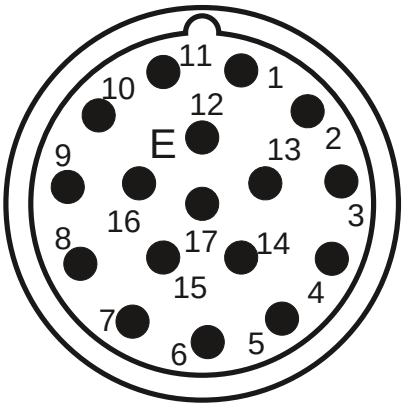

Konektor 1 (9)	
1	U
4	V
3	W
2	PE
A	Brzda+
B	Brzda-
C	
D	

Konektor 2 (130)	
1/9	SIN/REFSIN
3/11	COS/REFCOS
5/13	DATA/DATA-
4/2	Us/GND
14/7	Therm

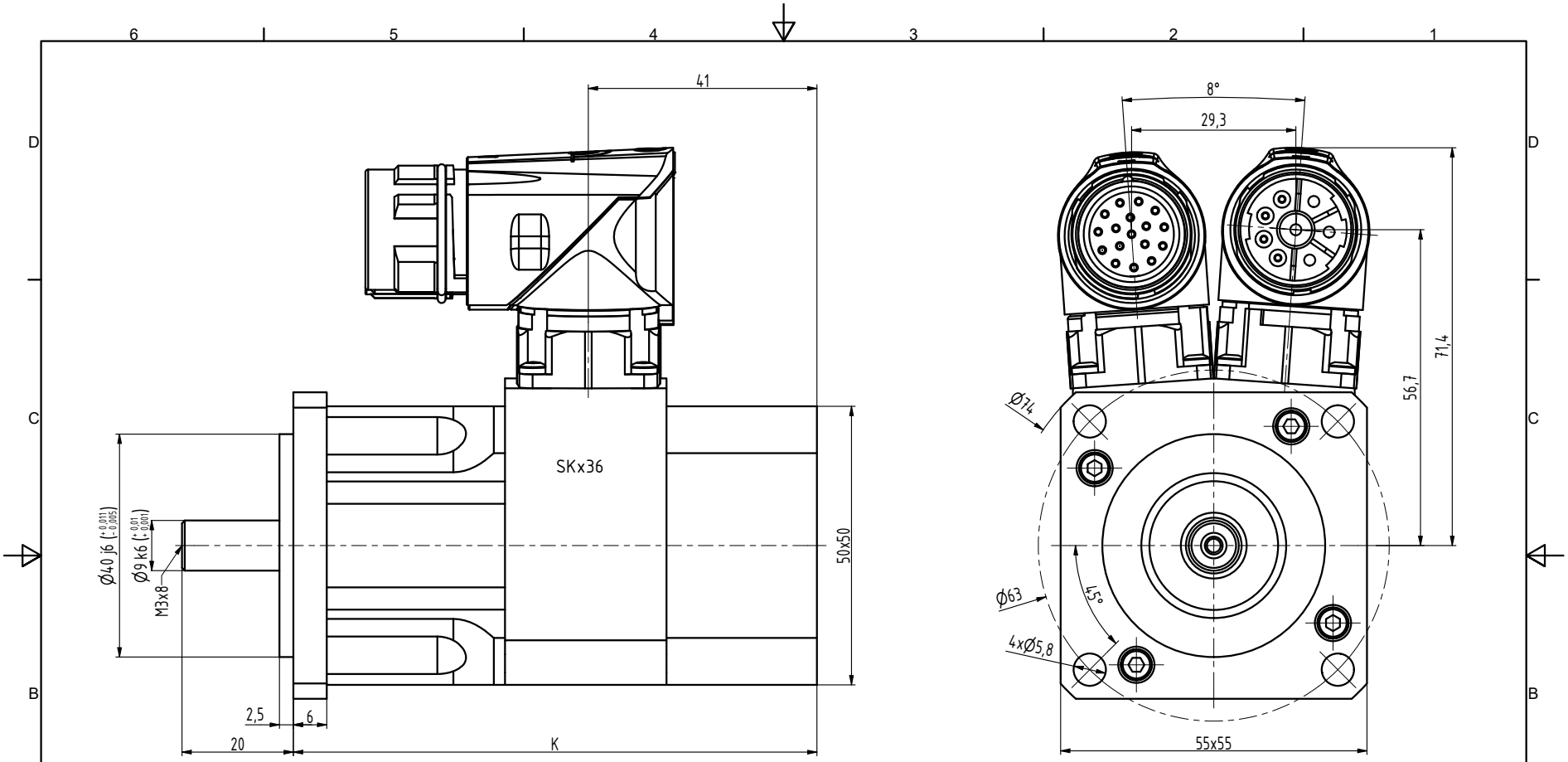

TYP	K
N2-0028	94
N2-0054	109
N2-0075	124
N2-0095	139
N2-0112	154

INDEX	ZMĚNA	DATUM	PODPIS		
ZN.MAT.			T.O.	HMOTNOST kg	MĚŘ.
ROZM.-POLOT.					
POM. ZAŘ.				ČSN	TŘ.Č.
VYPR. Ošlejšek		NORM.REF.		POZN.	Č. KUSOVNÍKU
PŘEKR. Ošlejšek 23.05.21					
TECHNOL.		SCHVÁLIL Ošlejšek	21.12.2012	STARÝ V.	Č.V.
NÁZEV Motor N2				N2072 00 Z_S4_S1	
				Listů	List