Technické data (vin. 861)

Napětí DC meziobvodu	560	V DC
Nominální AC napětí	380	V AC (rms)
Jmenovité napětí	333	V AC (rms)
Jmenovitý výkon	7.2	kW
Jmenovitá rychlost	3000	rpm
Jmenovitý moment	23.00	Nm
Jmenovitý proud	15.52	A (rms)
Špičkový moment	85	Nm
Špičkový proud	57.7	A (rms)
Klidový moment	30	Nm
Klidový proud	16.3	A (rms)
Otáčky bez zatížení	3420	rpm
EMF konstanta ±10%	111	V AC (rms) / 1000rpm
Teoretická momentová konstanta ±10%	1.84	Nm / A (rms)
Momentová konstanta ±10% při jmenovité zátěži	1.48	Nm / A (rms)
Počet pólů	10	
Elektrická časová konstanta	15.61	ms
Svorkový odpor vinutí	0.41	Ω
Induktance rotujícího pole	6.4	mH

Celní informace

HS Kód	85015220

Mechanická data (seřízení 16)

Max mechanická rychlost	6000	rpm
Mechanická časová konstanta	1.04	ms
Tepelná časová konstanta	80	min
Setrvačnost rotoru	49.5	kgcm²
Ochrana	IP64	
Barva	RAL 9005	
Chlazení	Konvekce	
Hmotnost motoru	18.5	kg
Max. axiální síla 20kh	255	N
Max. radiální síla 20kh	1342	N*
Max. axiální síla 100kh	149	N
Max. radiální síla 100kh	785	N*

** Definováno pro působiště sil v ½ délky výstupní hřídele*

Senzory

Teplotní	PT1000 {PT1000}
Zpětná vazba	SRM50 (Hiperface) multi-turn, 1024 sin/cos+12bits

Brzda

Brzdný moment	36.00	Nm
Napětí	24	V DC
Výkon @20°C	26.0	W
Proud @20°C	1.08	A
Setrvačnost	6.20	kgcm²
Hmotnost	2.85	kg

Prubeh momentu / otacek

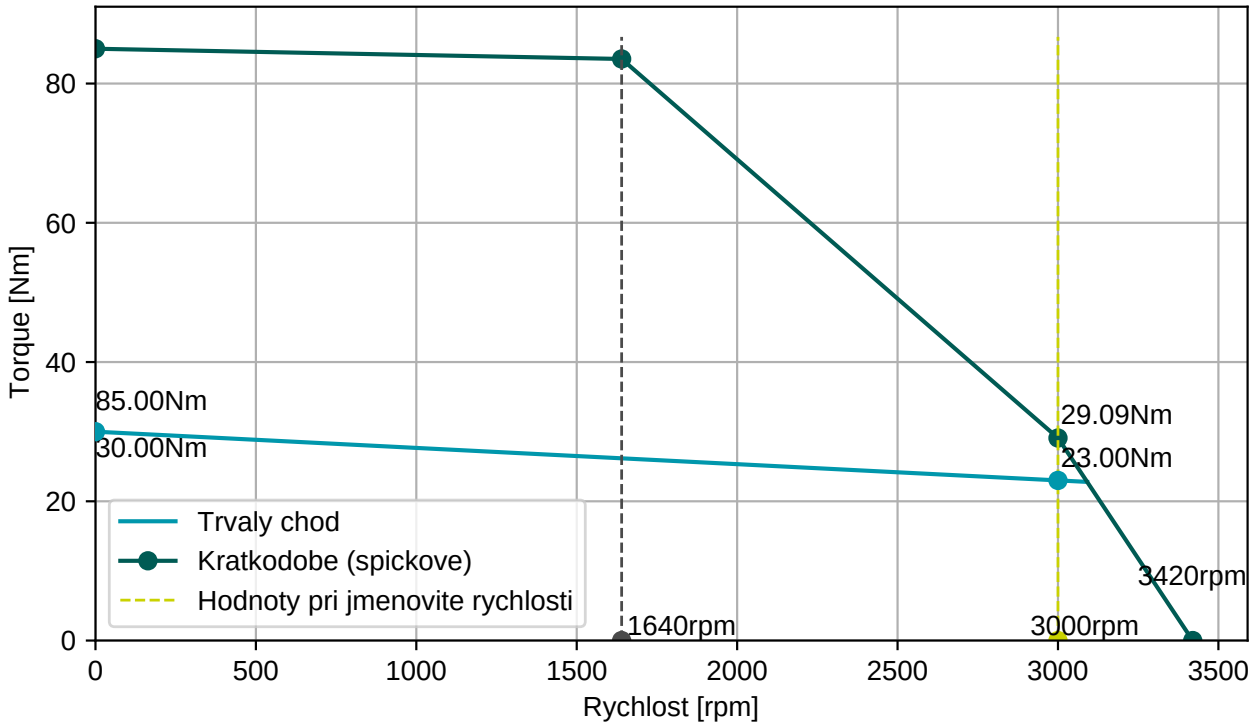

BGC110N00001216000

M23, 8 pinů, otočné

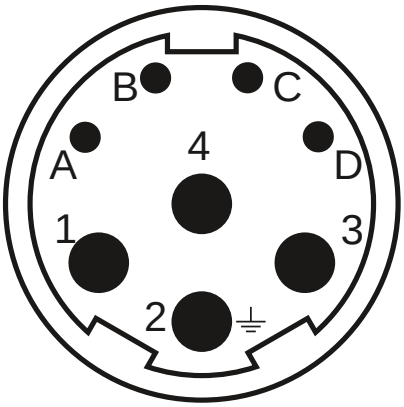

AGC113N00001215000

M23, 17 pinů, otočné

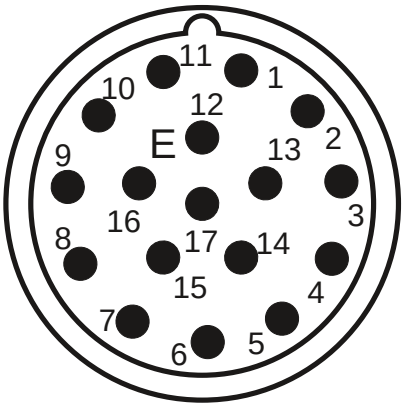

Konektor 1 (9)	
1	U
4	V
3	W
2	PE
A	Brzda+
B	Brzda-
C	
D	

Konektor 2 (130)	
1/9	SIN/REFSIN
3/11	COS/REFCOS
5/13	DATA/DATA-
4/2	Us/GND
14/7	Therm

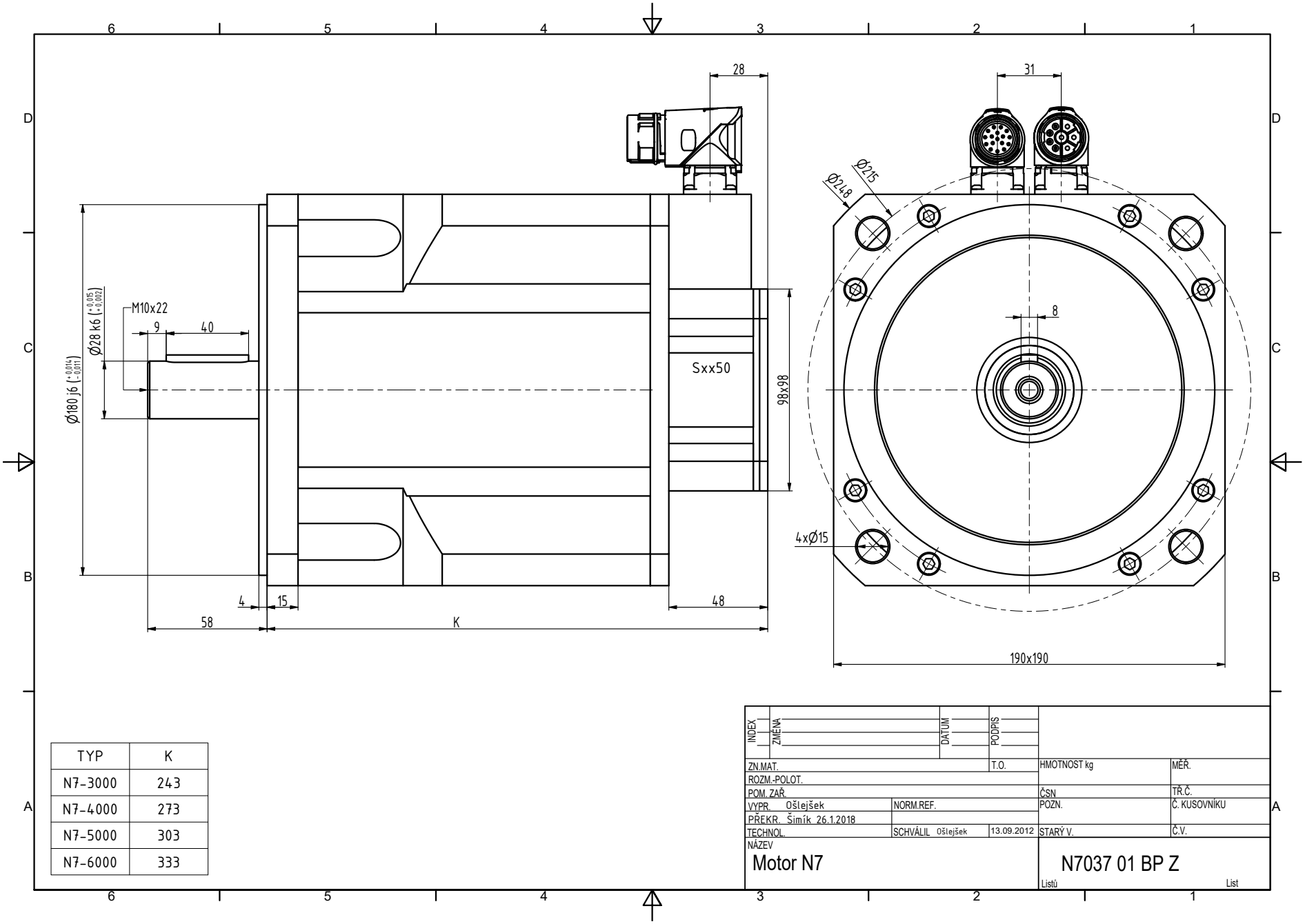

TYP	K
N7-3000	243
N7-4000	273
N7-5000	303
N7-6000	333

INDEX	ZMĚNA	DATUM	PODPIS

ZN.MAT.		T.O.	HMOTNOST kg
ROZM.-POLOT.			
POM. ZAŘ.			ČSN
VYPR. Ošlejšek	NORM.REF.		POZN.
PŘEKR. Šimík 26.1.2018			
TECHNOL.	SCHVÁLIL Ošlejšek	13.09.2012	STARÝ V.

MĚŘ.
TŘ.Č.
Č. KUSOVNÍKU
Č.V.

NÁZEV
Motor N7

N7037 01 BP Z

Listů List