Technické data (vin. 945)		
Napětí DC meziobvodu	560	V DC
Nominální AC napětí	380	V AC (rms)
Jmenovité napětí	311	V AC (rms)
Jmenovitý výkon	9.2	kW
Jmenovitá rychlost	2000	rpm
Jmenovitý moment	44.00	Nm
Jmenovitý proud	19.66	A (rms)
Špičkový moment	180	Nm
Špičkový proud	81.6	A (rms)
Klidový moment	60	Nm
Klidový proud	24	A (rms)
Otáčky bez zatížení	2510	rpm
EMF konstanta ±10%	151	V AC (rms) / 1000rpm
Teoretická momentová konstanta ±10%	2.5	Nm / A (rms)
Momentová konstanta ±10% při jmenovité zátěži	2.2	Nm / A (rms)
Počet pólů	10	
Elektrická časová konstanta	21.25	ms
Svorkový odpor vinutí	0.24	Ω
Induktance rotujícího pole	5.1	mH

Celní informace	
HS Kód	85015230

Mechanická data (seřízení 16)		
Max mechanická rychlost	6000	rpm
Mechanická časová konstanta	0.71	ms
Tepelná časová konstanta	108	min
Setrvačnost rotoru	107	kgcm²
Ochrana	IP64	
Barva	RAL 9005	
Chlazení	Konvekce	
Hmotnost motoru	30.5	kg
Max. axiální síla 20kh	302	N
Max. radiální síla 20kh	1588	N*
Max. axiální síla 100kh	176	N
Max. radiální síla 100kh	929	N*

** Definováno pro působiště sil v ½ délky výstupní hřídele*

Senzory	
Teplotní	PT1000 {PT1000}
Zpětná vazba	SRS50 (Hiperface) single-turn, 1024 sin/cos+12bits

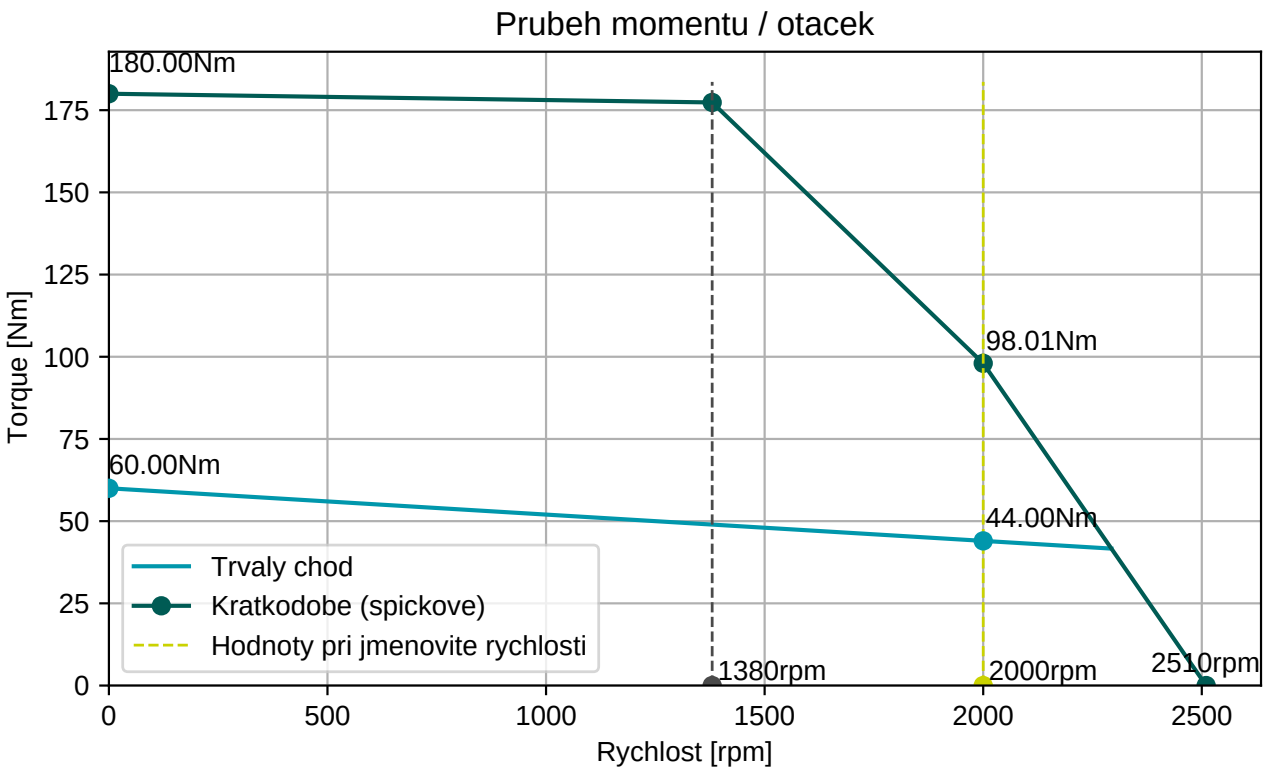

BGC110N00001216000

M23, 8 pinů, otočné

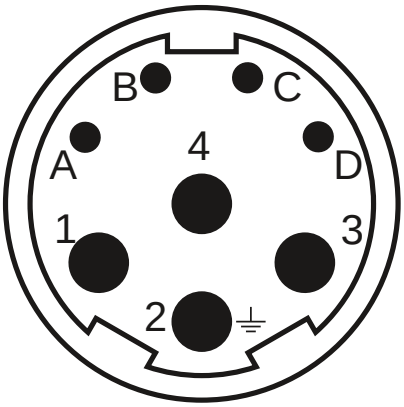

AGC113N00001215000

M23, 17 pinů, otočné

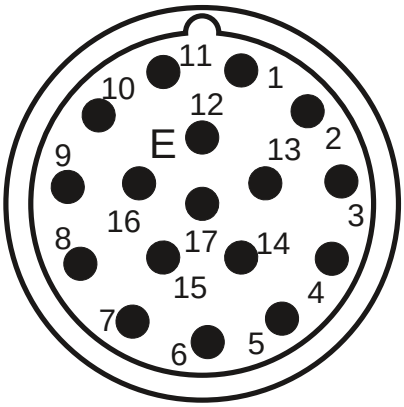

Konektor 1 (9)	
1	U
4	V
3	W
2	PE
A	Brzda+
B	Brzda-
C	
D	

Konektor 2 (130)	
1/9	SIN/REFSIN
3/11	COS/REFCOS
5/13	DATA/DATA-
4/2	Us/GND
14/7	Therm

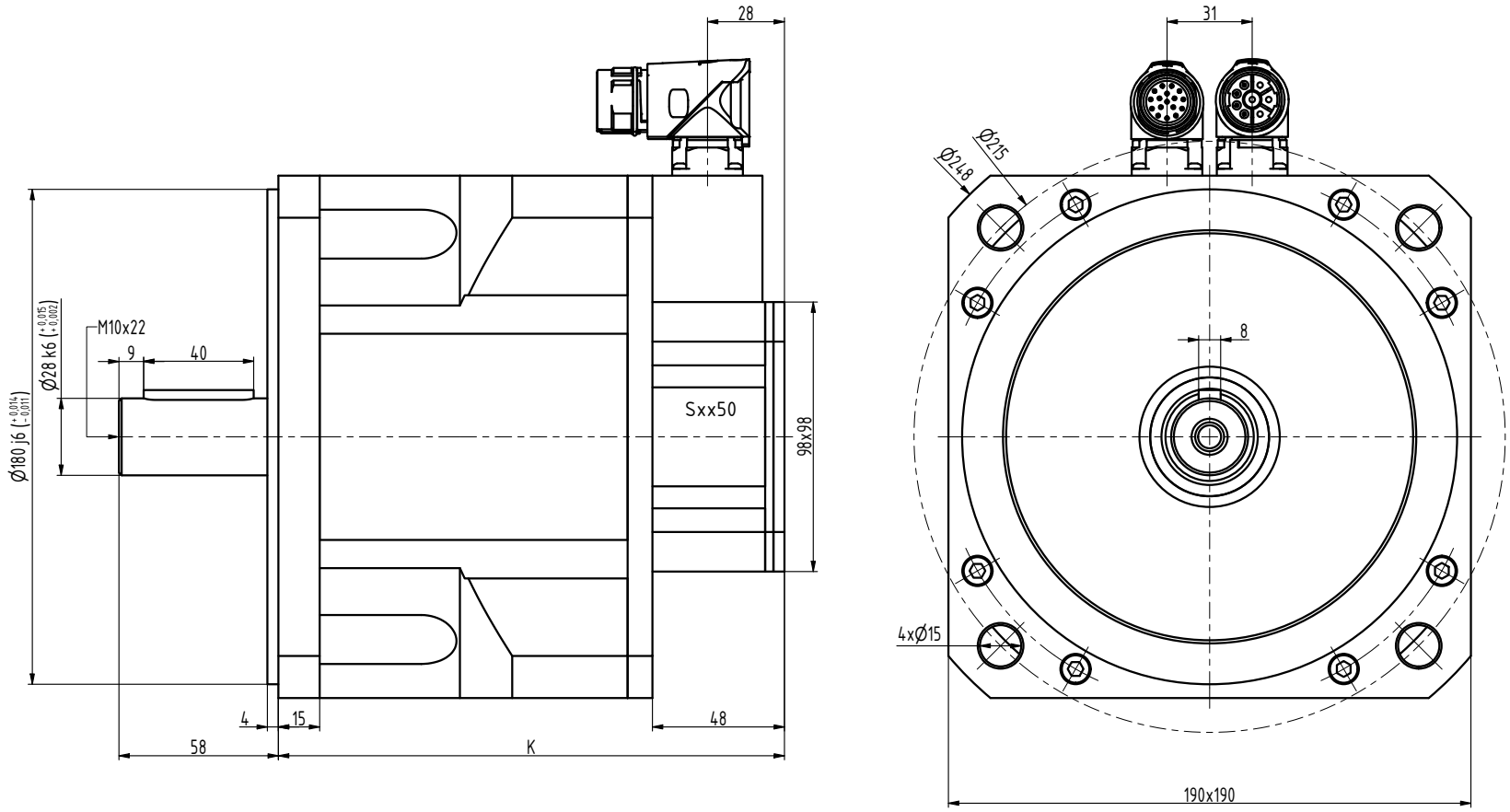

TYP	K
N7-3000	184
N7-4000	214
N7-5000	244
N7-6000	274

INDEX	ZMĚNA	DATUM	PODPIS		
ZN.MAT.		T.O.		HMOTNOST kg	MĚŘ.
ROZM.-POLOT.					
POM. ZAŘ.				ČSN	TŘ.Č.
VYPR. Ošlejšek	NORM.REF.			POZN.	Č. KUSOVNÍKU
PŘEKR. Šimík 26.1.2018					
TECHNOL.	SCHVÁLIL Ošlejšek	13.09.2012		STARÝ V.	Č.V.
NÁZEV Motor N7				N7037 01 P Z	
				Listů	List