Technické data (vin. 898)		
Napětí DC meziobvodu	560	V DC
Nominální AC napětí	380	V AC (rms)
Jmenovité napětí	284	V AC (rms)
Jmenovitý výkon	6.1	kW
Jmenovitá rychlost	2000	rpm
Jmenovitý moment	29.00	Nm
Jmenovitý proud	14.95	A (rms)
Špičkový moment	114	Nm
Špičkový proud	64.4	A (rms)
Klidový moment	38	Nm
Klidový proud	16.6	A (rms)
Otáčky bez zatížení	2750	rpm
EMF konstanta ±10%	138	V AC (rms) / 1000rpm
Teoretická momentová konstanta ±10%	2.28	Nm / A (rms)
Momentová konstanta ±10% při jmenovité zátěži	1.94	Nm / A (rms)
Počet pólů	10	
Elektrická časová konstanta	13.85	ms
Svorkový odpor vinutí	0.52	Ω
Induktance rotujícího pole	7.2	mH

Celní informace	
HS Kód	85015220

Mechanická data (seřízení 16)		
Max mechanická rychlost	6000	rpm
Mechanická časová konstanta	0.69	ms
Tepelná časová konstanta	57	min
Setrvačnost rotoru	39.9	kgcm²
Ochrana	IP64	
Barva	RAL 9005	
Chlazení	Konvekce	
Hmotnost motoru	20.2	kg
Max. axiální síla 20kh	161	N
Max. radiální síla 20kh	849	N*
Max. axiální síla 100kh	94	N
Max. radiální síla 100kh	496	N*

** Definováno pro působiště sil v ½ délky výstupní hřídele*

Senzory	
Teplotní	PT1000 {PT1000}
Zpětná vazba	SRS50 (Hiperface) single-turn, 1024 sin/cos+12bits

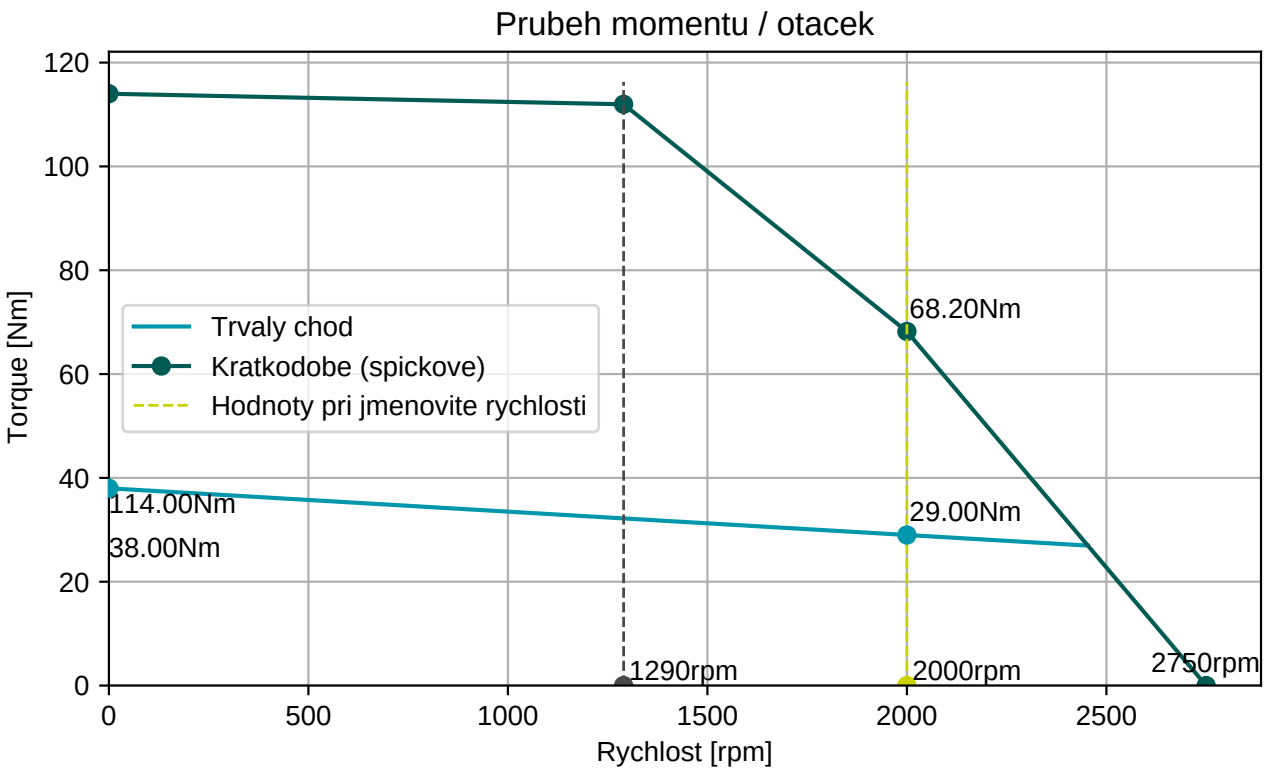

BGC110N00001216000

M23, 8 pinů, otočné

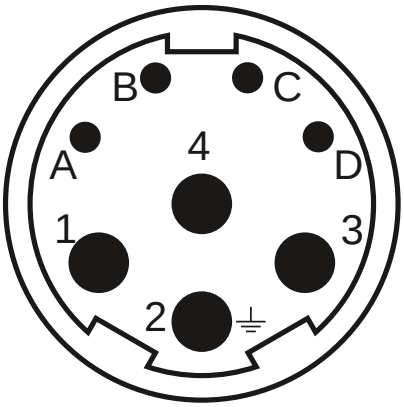

AGC113N00001215000

M23, 17 pinů, otočné

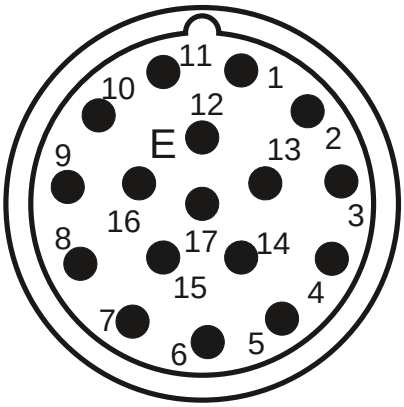

Konektor 1 (9)	
1	U
4	V
3	W
2	PE
A	Brzda+
B	Brzda-
C	
D	

Konektor 2 (130)	
1/9	SIN/REFSIN
3/11	COS/REFCOS
5/13	DATA/DATA-
4/2	Us/GND
14/7	Therm

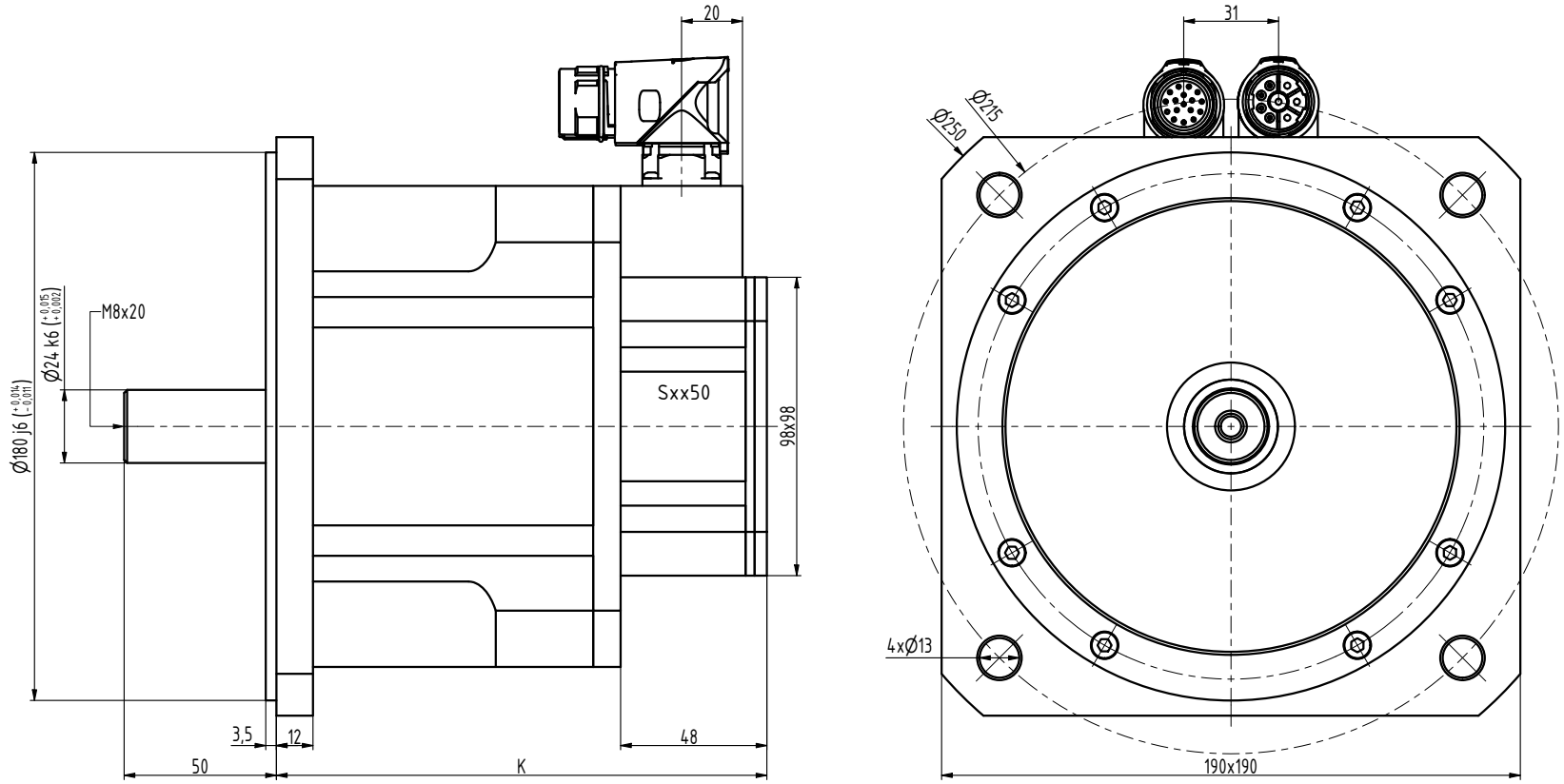

TYP	K
N6-1800	161
N6-2400	186
N6-3000	211
N6-3800	236
N6-4400	261

INDEX	ZMĚNA	DATUM	PODPIS

ZN.MAT.		T.O.	HMOTNOST kg	MĚŘ.
ROZM.-POLOT.				
POM. ZAŘ.			ČSN	TŘ.Č.
VYPR. Šimík	NORM.REF.		POZN.	Č. KUSOVNÍKU
PŘEKR.				
TECHNOL.	SCHVÁLIL Ošlejšek	05.09.2017	STARÝ V.	Č.V.

NÁZEV
Motor N6

N6032 01 Z

Listů List