Technické data (vin. 932)

Napětí DC meziobvodu	560	V DC
Nominální AC napětí	380	V AC (rms)
Jmenovité napětí	269	V AC (rms)
Jmenovitý výkon	5.3	kW
Jmenovitá rychlost	3000	rpm
Jmenovitý moment	17.00	Nm
Jmenovitý proud	13.81	A (rms)
Špičkový moment	72	Nm
Špičkový proud	59.6	A (rms)
Klidový moment	24	Nm
Klidový proud	15.3	A (rms)
Otáčky bez zatížení	4000	rpm
EMF konstanta ±10%	95	V AC (rms) / 1000rpm
Teoretická momentová konstanta ±10%	1.57	Nm / A (rms)
Momentová konstanta ±10% při jmenovité zátěži	1.23	Nm / A (rms)
Počet pólů	10	
Elektrická časová konstanta	13.41	ms
Svorkový odpor vinutí	0.41	Ω
Induktance rotujícího pole	5.5	mH

Celní informace

HS Kód	85015220

Mechanická data (seřízení 16)

Max mechanická rychlost	6000	rpm
Mechanická časová konstanta	0.74	ms
Tepelná časová konstanta	47	min
Setrvačnost rotoru	25.6	kgcm²
Ochrana	IP64	
Barva	RAL 9005	
Chlazení	Konvekce	
Hmotnost motoru	18.3	kg
Max. axiální síla 20kh	136	N
Max. radiální síla 20kh	718	N*
Max. axiální síla 100kh	80	N
Max. radiální síla 100kh	420	N*

** Definováno pro působiště sil v ½ délky výstupní hřídele*

Senzory

Teplotní	PT1000 {PT1000}
Zpětná vazba	SRM50 (Hiperface) multi-turn, 1024 sin/cos+12bits

Brzda

Brzdný moment	36.00	Nm
Napětí	24	V DC
Výkon @20°C	26.0	W
Proud @20°C	1.08	A
Setrvačnost	6.20	kgcm²
Hmotnost	2.85	kg

Prubeh momentu / otacek

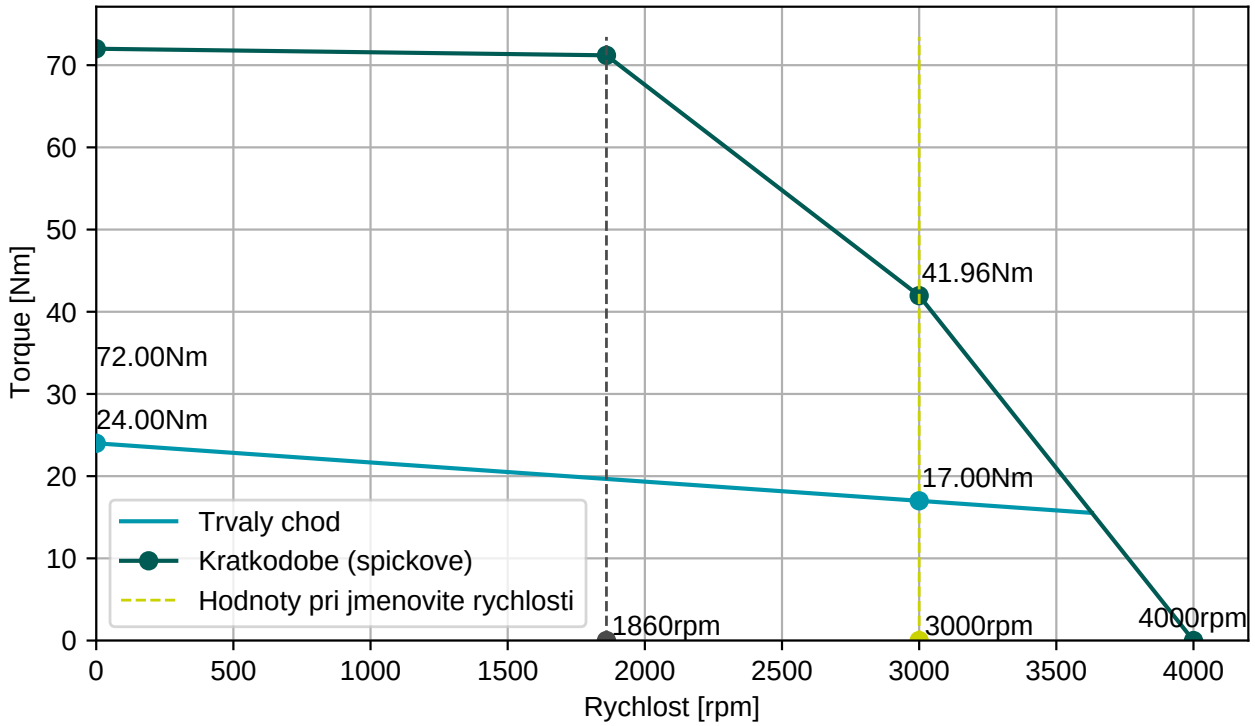

BGC110N00001216000

M23, 8 pinů, otočné

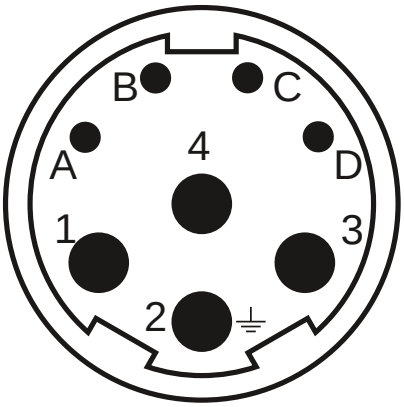

AGC113N00001215000

M23, 17 pinů, otočné

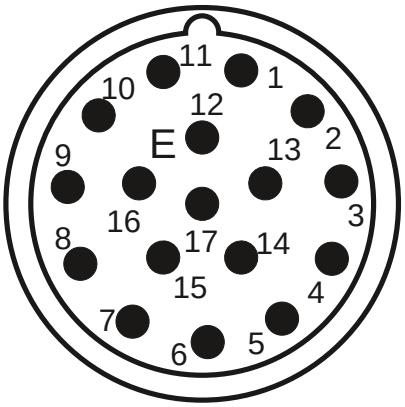

Konektor 1 (9)	
1	U
4	V
3	W
2	PE
A	Brzda+
B	Brzda-
C	
D	

Konektor 2 (130)	
1/9	SIN/REFSIN
3/11	COS/REFCOS
5/13	DATA/DATA-
4/2	Us/GND
14/7	Therm

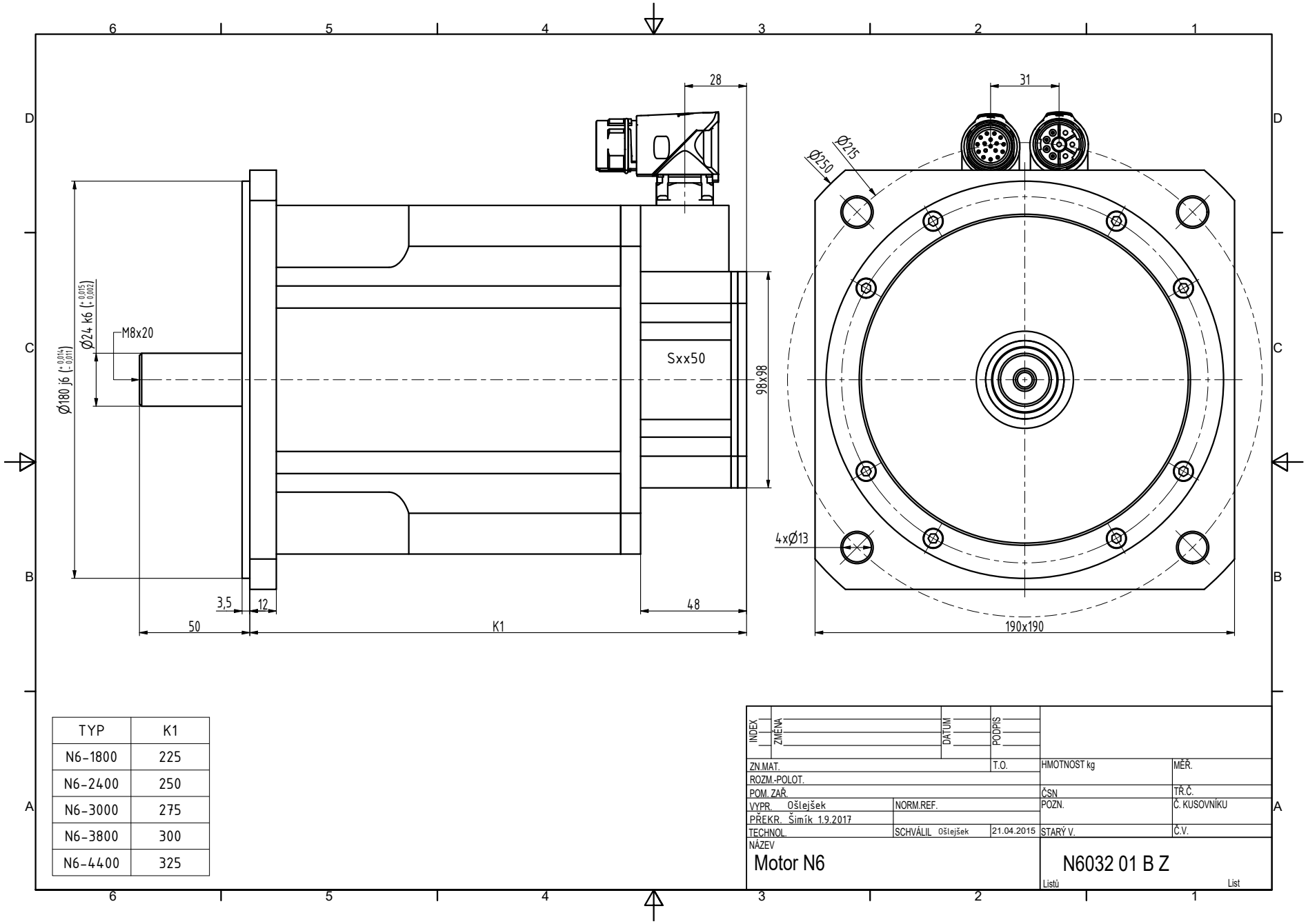

TYP	K1
N6-1800	225
N6-2400	250
N6-3000	275
N6-3800	300
N6-4400	325

INDEX / ZMĚNA		DATUM	PODPIS		
ZN.MAT.		T.O.		HMOTNOST kg	MĚŘ.
ROZM.-POLOT.					
POM. ZAŘ.				ČSN	TŘ.Č.
VYPR. Ošlejšek	NORM.REF.			POZN.	Č. KUSOVNÍKU
PŘEKR. Šimík 1.9.2017					
TECHNOL.	SCHVÁLIL Ošlejšek	21.04.2015		STARÝ V.	Č.V.
NÁZEV Motor N6				N6032 01 B Z	
				Listů	List