Technické data (vin. 976)

Napětí DC meziobvodu	560	V DC
Nominální AC napětí	380	V AC (rms)
Jmenovité napětí	269	V AC (rms)
Jmenovitý výkon	3.1	kW
Jmenovitá rychlost	2000	rpm
Jmenovitý moment	14.80	Nm
Jmenovitý proud	8.56	A (rms)
Špičkový moment	51	Nm
Špičkový proud	32.9	A (rms)
Klidový moment	18	Nm
Klidový proud	8.8	A (rms)
Otáčky bez zatížení	3080	rpm
EMF konstanta ±10%	123	V AC (rms) / 1000rpm
Teoretická momentová konstanta ±10%	2.03	Nm / A (rms)
Momentová konstanta ±10% při jmenovité zátěži	1.73	Nm / A (rms)
Počet pólů	10	
Elektrická časová konstanta	11.51	ms
Svorkový odpor vinutí	1.19	Ω
Induktance rotujícího pole	13.7	mH

Celní informace

HS Kód	85015220

Mechanická data (seřízení 16)

Max mechanická rychlost	6000	rpm
Mechanická časová konstanta	0.92	ms
Tepelná časová konstanta	42	min
Setrvačnost rotoru	18.5	kgcm²
Ochrana	IP64	
Barva	RAL 9005	
Chlazení	Konvekce	
Hmotnost motoru	13.7	kg
Max. axiální síla 20kh	152	N
Max. radiální síla 20kh	800	N*
Max. axiální síla 100kh	89	N
Max. radiální síla 100kh	468	N*

** Definováno pro působiště sil v ½ délky výstupní hřídele*

Senzory

Teplotní	PT1000 {PT1000}
Zpětná vazba	SRS50 (Hiperface) single-turn, 1024 sin/cos+12bits

Brzda

Brzdný moment	36.00	Nm
Napětí	24	V DC
Výkon @20°C	26.0	W
Proud @20°C	1.08	A
Setrvačnost	6.20	kgcm²
Hmotnost	2.85	kg

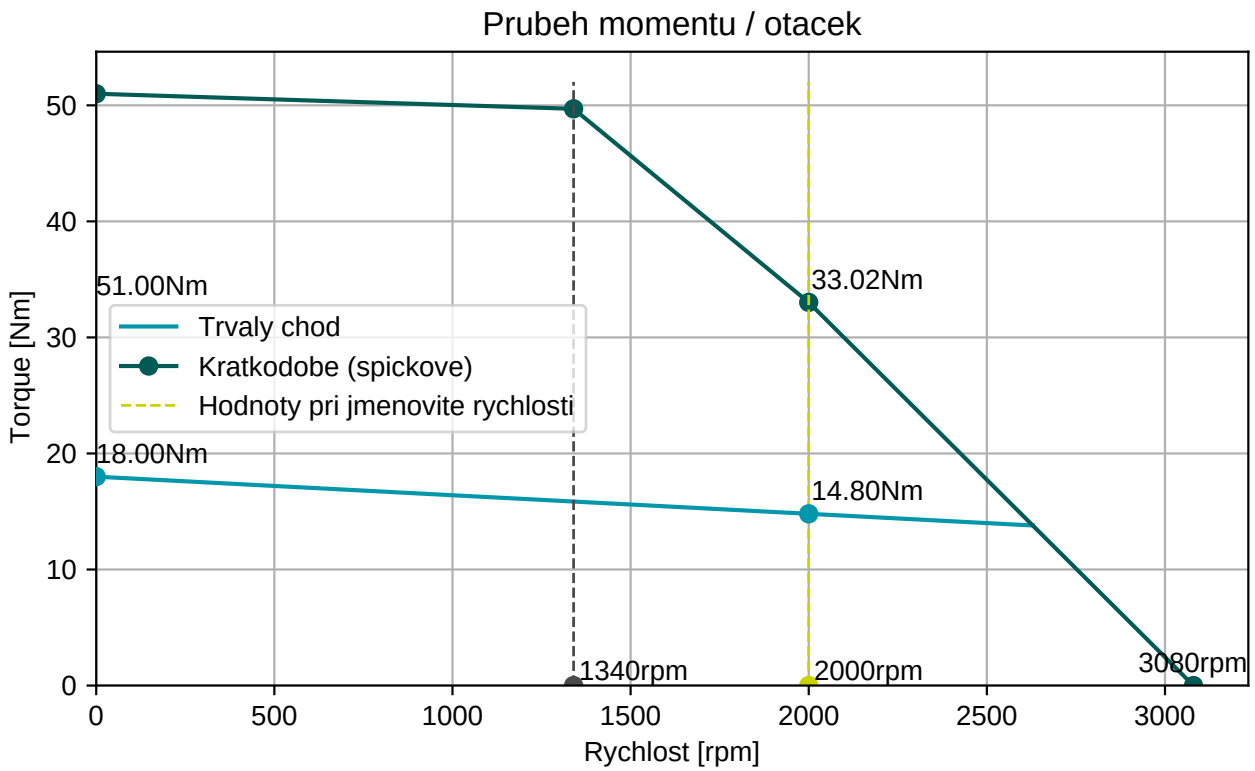

BGC110N00001216000

M23, 8 pinů, otočné

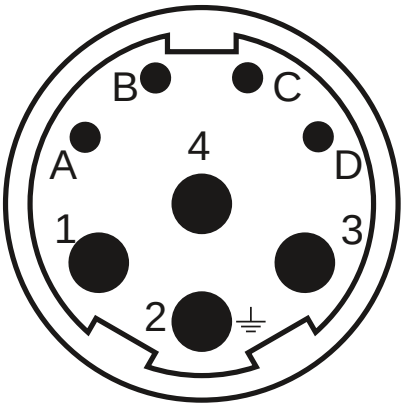

AGC113N00001215000

M23, 17 pinů, otočné

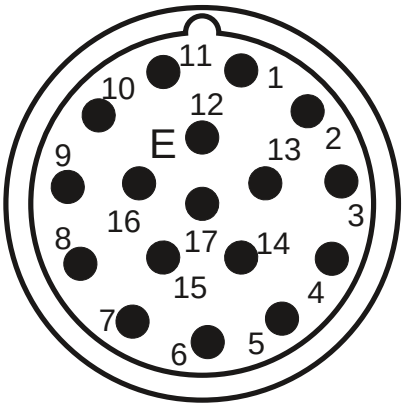

Konektor 1 (9)	
1	U
4	V
3	W
2	PE
A	Brzda+
B	Brzda-
C	
D	

Konektor 2 (130)	
1/9	SIN/REFSIN
3/11	COS/REFCOS
5/13	DATA/DATA-
4/2	Us/GND
14/7	Therm

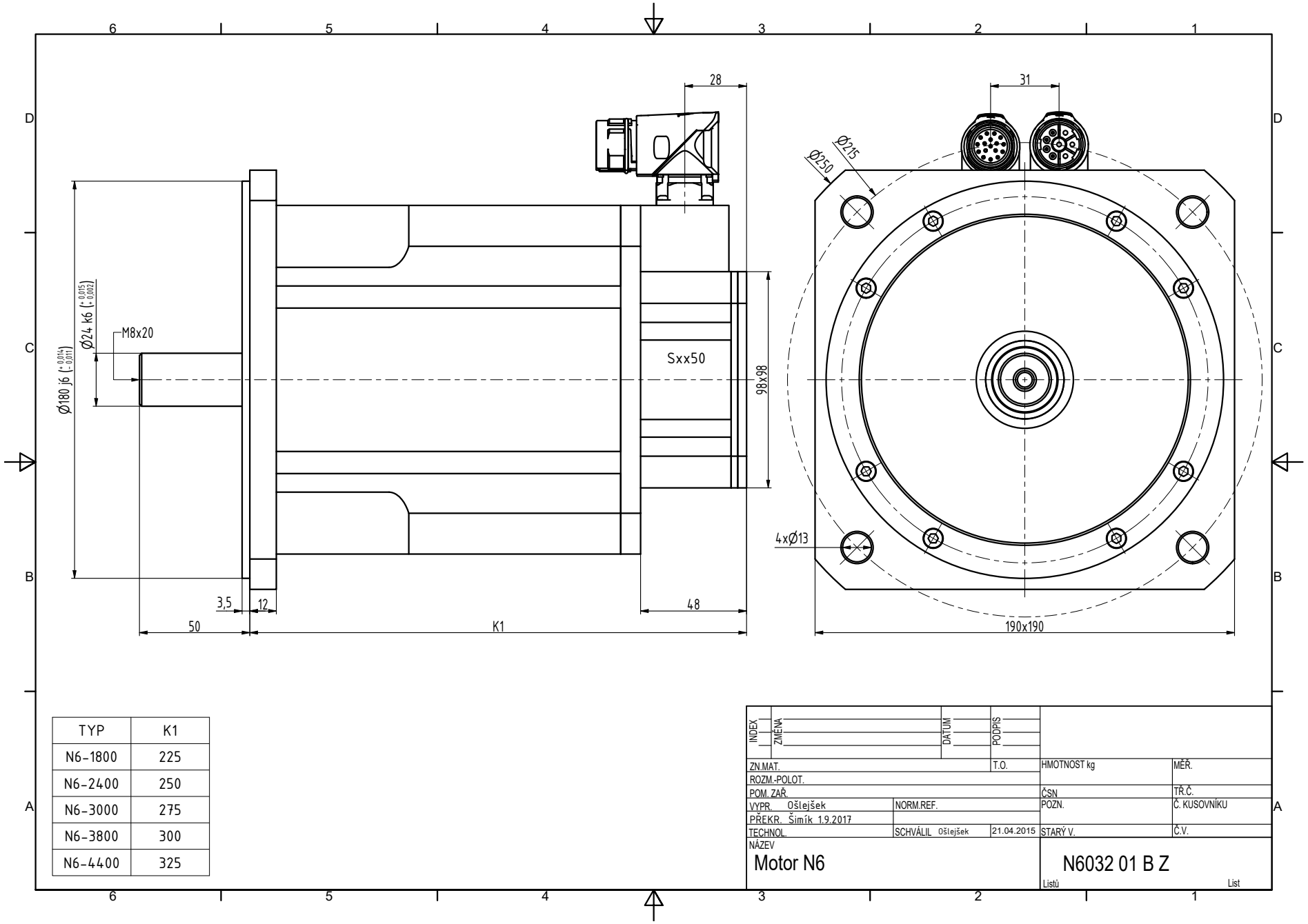

TYP	K1
N6-1800	225
N6-2400	250
N6-3000	275
N6-3800	300
N6-4400	325

INDEX	ZMĚNA	DATUM	PODPIS

ZN.MAT.		T.O.	HMOTNOST kg
ROZM.-POLOT.			
POM. ZAŘ.			ČSN
VYPR. Ošlejšek	NORM.REF.		POZN.
PŘEKR. Šimík 1.9.2017			
TECHNOL.	SCHVÁLIL Ošlejšek	21.04.2015	STARÝ V.

MĚŘ.
TŘ.Č.
Č. KUSOVNÍKU
Č.V.

NÁZEV
Motor N6

N6032 01 B Z

Listů List