Technické data (vin. 704)		
Napětí DC meziobvodu	320	V DC
Nominální AC napětí	220	V AC (rms)
Jmenovité napětí	153	V AC (rms)
Jmenovitý výkon	597	W
Jmenovitá rychlost	3000	rpm
Jmenovitý moment	1.90	Nm
Jmenovitý proud	3.06	A (rms)
Špičkový moment	6.15	Nm
Špičkový proud	12.7	A (rms)
Klidový moment	2.05	Nm
Klidový proud	2.79	A (rms)
Otáčky bez zatížení	4920	rpm
EMF konstanta ±10%	44.5	V AC (rms) / 1000rpm
Teoretická momentová konstanta ±10%	0.74	Nm / A (rms)
Momentová konstanta ±10% při jmenovité zátěži	0.62	Nm / A (rms)
Počet pólů	10	
Elektrická časová konstanta	2.53	ms
Svorkový odpor vinutí	5.26	Ω
Induktance rotujícího pole	13.3	mH

Celní informace	
HS Kód	85015100

Mechanická data (seřízení 16)		
Max mechanická rychlost	12000	rpm
Mechanická časová konstanta	0.92	ms
Tepelná časová konstanta	23	min
Setrvačnost rotoru	0.55	kgcm²
Ochrana	IP64	
Barva	RAL 9005	
Chlazení	Konvekce	
Hmotnost motoru	2	kg
Max. axiální síla 20kh	62	N
Max. radiální síla 20kh	327	N*
Max. axiální síla 100kh	36	N
Max. radiální síla 100kh	191	N*

** Definováno pro působiště sil v ½ délky výstupní hřídele*

Senzory	
Teplotní	PT1000 {PT1000}
Zpětná vazba	SRM50 (Hiperface) multi-turn, 1024 sin/cos+12bits

Prubeh momentu / otacek

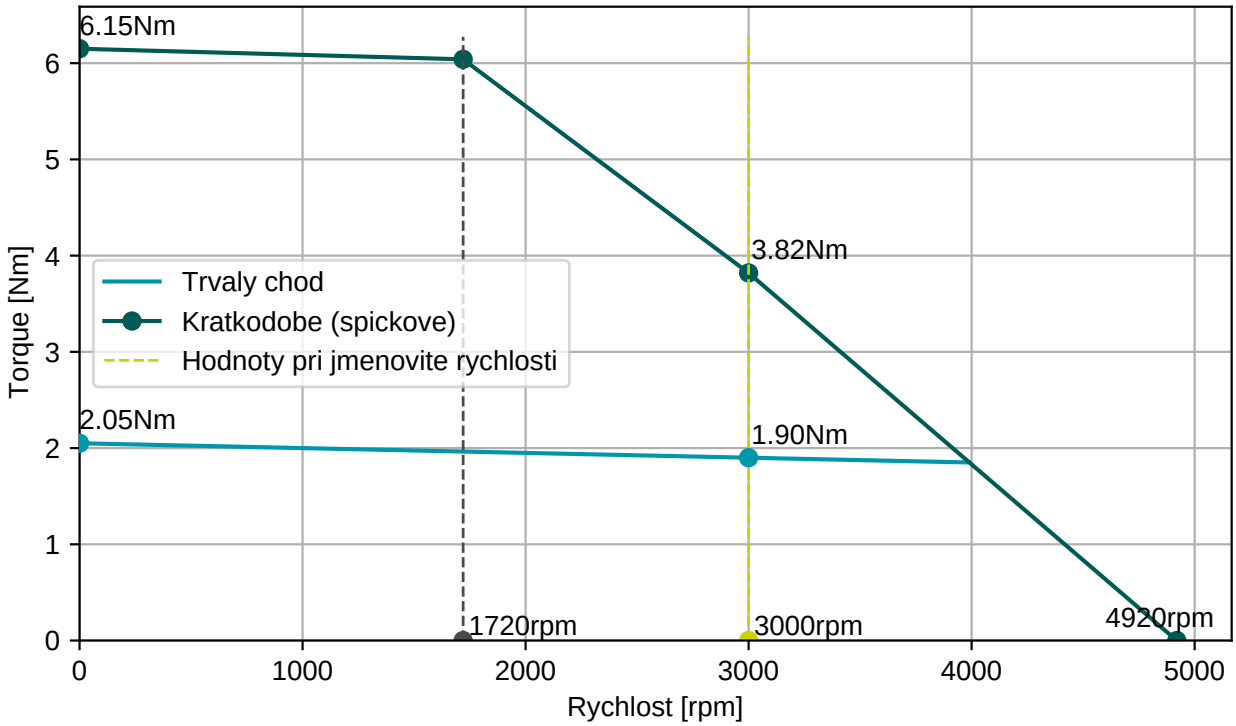

BGC110N00001216000

M23, 8 pinů, otočné

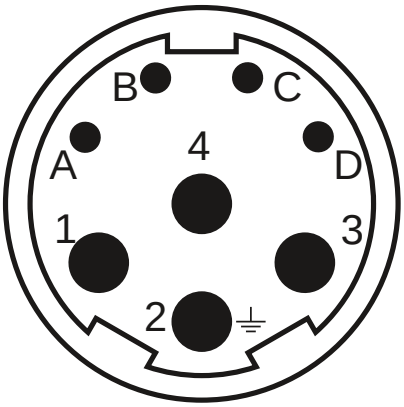

AGC113N00001215000

M23, 17 pinů, otočné

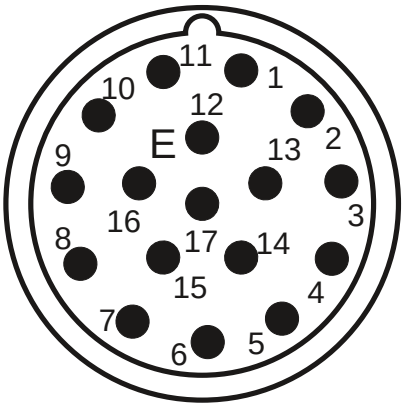

Konektor 1 (9)	
1	U
4	V
3	W
2	PE
A	Brzda+
B	Brzda-
C	
D	

Konektor 2 (130)	
1/9	SIN/REFSIN
3/11	COS/REFCOS
5/13	DATA/DATA-
4/2	Us/GND
14/7	Therm

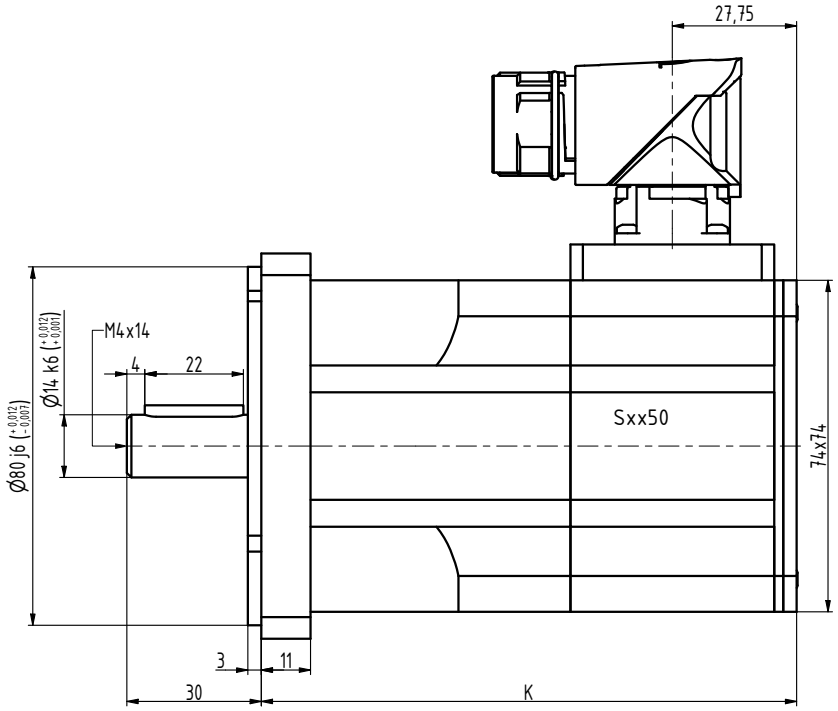

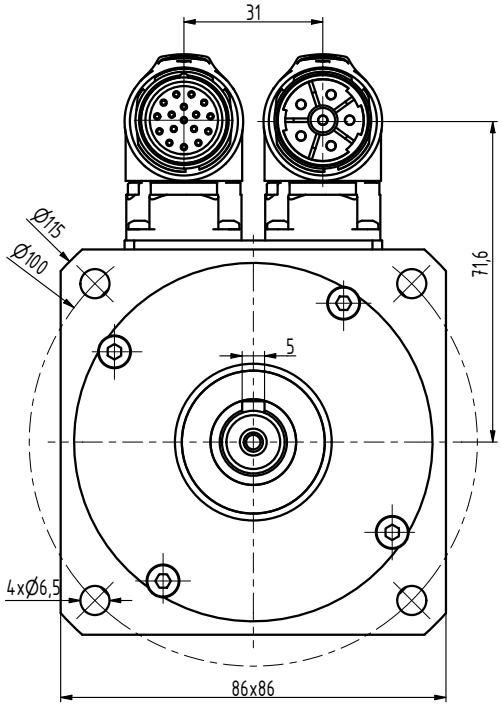

TYP	K
N3-0115	101,5
N3-0205	119,5
N3-0280	137,5
N3-0350	155,5
N3-0420	173,5
N3-0480	191,5

INDEX	ZMĚNA	DATUM	PODPIS		
ZN.MAT.			T.O.	HMOTNOST kg	MĚŘ.
ROZM.-POLOT.					
POM. ZAŘ.				ČSN	TŘ.Č.
VYPR. Šimík	NORM.REF.			POZN.	Č. KUSOVNÍKU
PŘEKR. Šimík 22.10.2018					
TECHNOL.	SCHVÁLIL Ošlejšek	22.01.2015		STARÝ V.	Č.V.
NÁZEV Motor N3				N3120 00 P Z	
				Listů	List