Technické data (vin. 726)

Napětí DC meziobvodu	560	V DC
Nominální AC napětí	380	V AC (rms)
Jmenovité napětí	265	V AC (rms)
Jmenovitý výkon	872	W
Jmenovitá rychlost	4500	rpm
Jmenovitý moment	1.85	Nm
Jmenovitý proud	2.56	A (rms)
Špičkový moment	6.15	Nm
Špičkový proud	9.1	A (rms)
Klidový moment	2.05	Nm
Klidový proud	2.25	A (rms)
Otáčky bez zatížení	6880	rpm
EMF konstanta ±10%	55	V AC (rms) / 1000rpm
Teoretická momentová konstanta ±10%	0.91	Nm / A (rms)
Momentová konstanta ±10% při jmenovité zátěži	0.72	Nm / A (rms)
Počet pólů	10	
Elektrická časová konstanta	2.51	ms
Svorkový odpor vinutí	8.2	Ω
Induktance rotujícího pole	20.6	mH

Celní informace

HS Kód	85015220

Mechanická data (seřízení 16)

Max mechanická rychlost	12000	rpm
Mechanická časová konstanta	0.94	ms
Tepelná časová konstanta	23	min
Setrvačnost rotoru	0.55	kgcm²
Ochrana	IP64	
Barva	RAL 9005	
Chlazení	Konvekce	
Hmotnost motoru	2.5	kg
Max. axiální síla 20kh	56	N
Max. radiální síla 20kh	293	N*
Max. axiální síla 100kh	33	N
Max. radiální síla 100kh	171	N*

** Definováno pro působiště sil v ½ délky výstupní hřídele*

Senzory

Teplotní	PT1000 {PT1000}
Zpětná vazba	SRS50 (Hiperface) single-turn, 1024 sin/cos+12bits

Brzda

Brzdný moment	4.50	Nm
Napětí	24	V DC
Výkon @20°C	12.0	W
Proud @20°C	0.50	A
Setrvačnost	0.20	kgcm²
Hmotnost	0.47	kg

Prubeh momentu / otacek

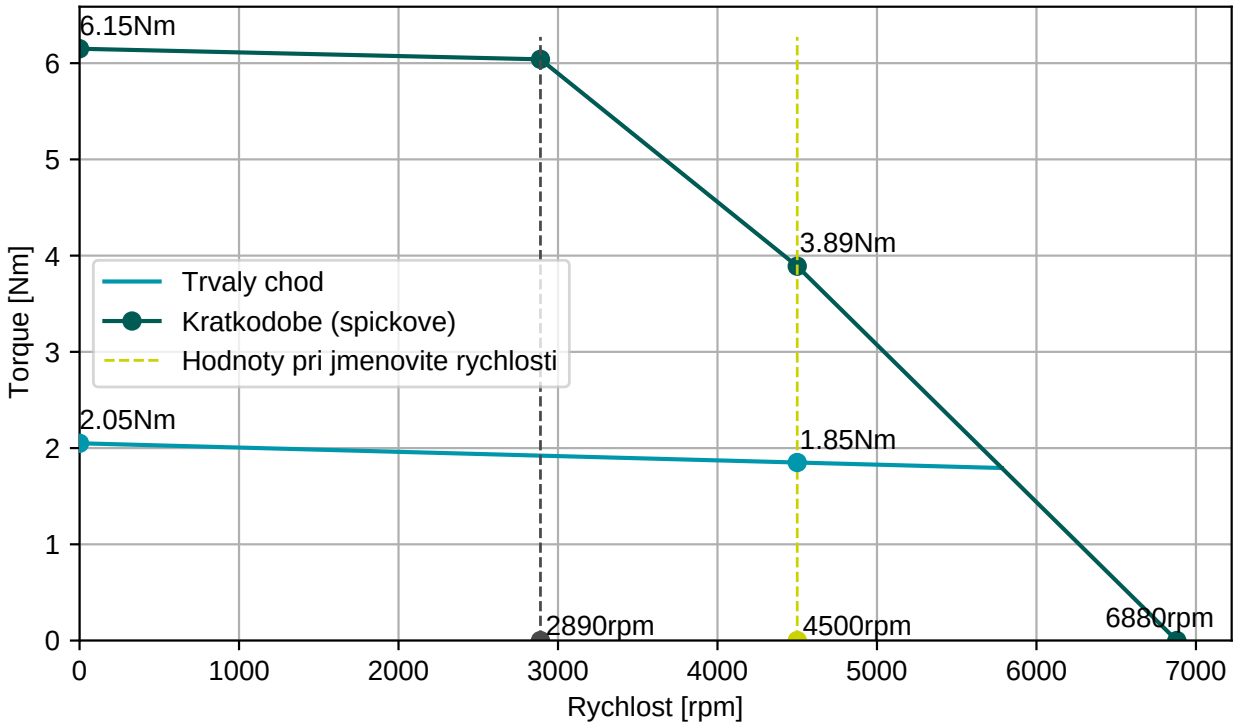

BGC110N00001216000
M23, 8 pinů, otočné

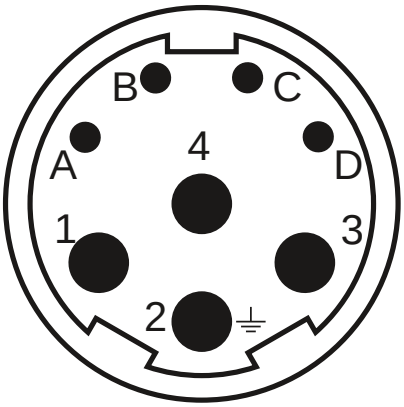

AGC113N00001215000
M23, 17 pinů, otočné

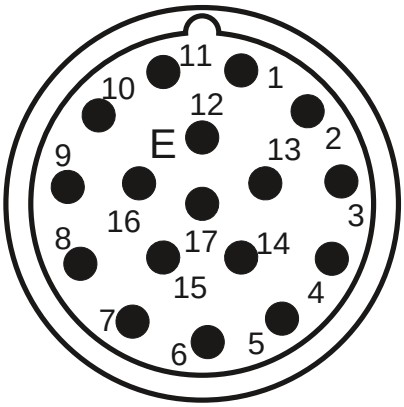

Konektor 1 (9)	
1	U
4	V
3	W
2	PE
A	Brzda+
B	Brzda-
C	
D	

Konektor 2 (130)	
1/9	SIN/REFSIN
3/11	COS/REFCOS
5/13	DATA/DATA-
4/2	Us/GND
14/7	Therm

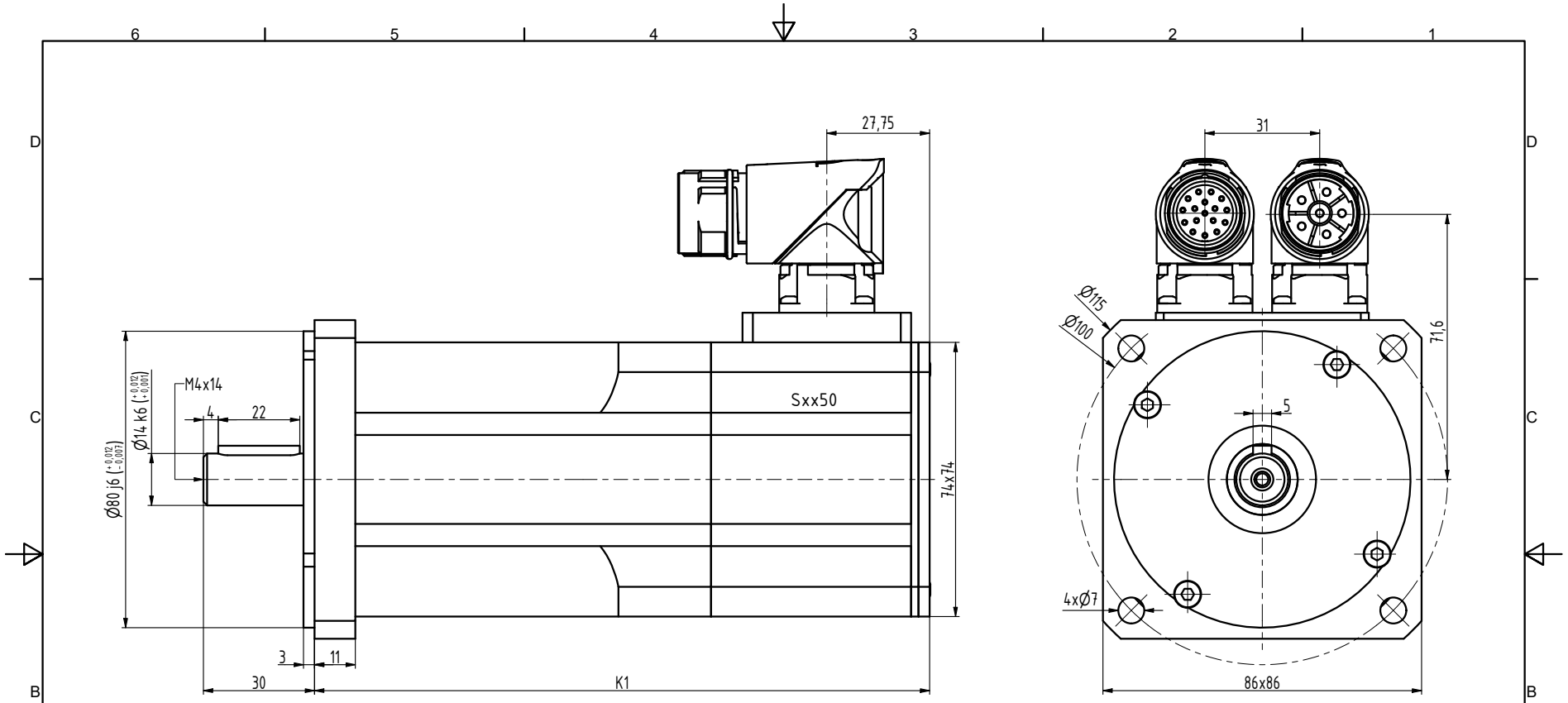

TYP	K1
N3-0115	148
N3-0205	166
N3-0280	184
N3-0350	202
N3-0420	220
N3-0480	238

INDEX	ZMĚNA	DATUM	PODPIS

ZN.MAT.		T.O.	HMOTNOST kg	MĚŘ.
ROZM.-POLOT.				
POM. ZAŘ.			ČSN	TŘ.Č.
VYPR. Ošlejšek	NORM.REF.		POZN.	Č. KUSOVNÍKU
PŘEKR. Šimík 22.10.2018				
TECHNOL.	SCHVÁLIL Ošlejšek	03.12.2009	STARÝ V.	Č.V.

NÁZEV
Motor N3

N3120 00 BP Z

Listů List