| Technické data (vin. 726) | | |
|---|---|---|
| Napětí DC meziobvodu | 560 | V DC |
| Nominální AC napětí | 380 | V AC (rms) |
| Jmenovité napětí | 265 | V AC (rms) |
| Jmenovitý výkon | 872 | W |
| Jmenovitá rychlost | 4500 | rpm |
| Jmenovitý moment | 1.85 | Nm |
| Jmenovitý proud | 2.56 | A (rms) |
| Špičkový moment | 6.15 | Nm |
| Špičkový proud | 9.1 | A (rms) |
| Klidový moment | 2.05 | Nm |
| Klidový proud | 2.25 | A (rms) |
| Otáčky bez zatížení | 6880 | rpm |
| EMF konstanta ±10% | 55 | V AC (rms) / 1000rpm |
| Teoretická momentová konstanta ±10% | 0.91 | Nm / A (rms) |
| Momentová konstanta ±10% při jmenovité zátěži | 0.72 | Nm / A (rms) |
| Počet pólů | 10 | |
| Elektrická časová konstanta | 2.51 | ms |
| Svorkový odpor vinutí | 8.2 | Ω |
| Induktance rotujícího pole | 20.6 | mH |

| Celní informace | |
|---|---|
| HS Kód | 85015220 |

| Mechanická data (seřízení 16) | | |
|---|---|---|
| Max mechanická rychlost | 12000 | rpm |
| Mechanická časová konstanta | 0.94 | ms |
| Tepelná časová konstanta | 23 | min |
| Setrvačnost rotoru | 0.55 | kgcm² |
| Ochrana | IP64 | |
| Barva | RAL 9005 | |
| Chlazení | Konvekce | |
| Hmotnost motoru | 2 | kg |
| Max. axiální síla 20kh | 54 | N |
| Max. radiální síla 20kh | 286 | N* |
| Max. axiální síla 100kh | 32 | N |
| Max. radiální síla 100kh | 167 | N* |

** Definováno pro působiště sil v ½ délky výstupní hřídele*

| Senzory | |
|---|---|
| Teplotní | PT1000 {PT1000} |
| Zpětná vazba | SRS50 (Hiperface) single-turn, 1024 sin/cos+12bits |

Prubeh momentu / otacek

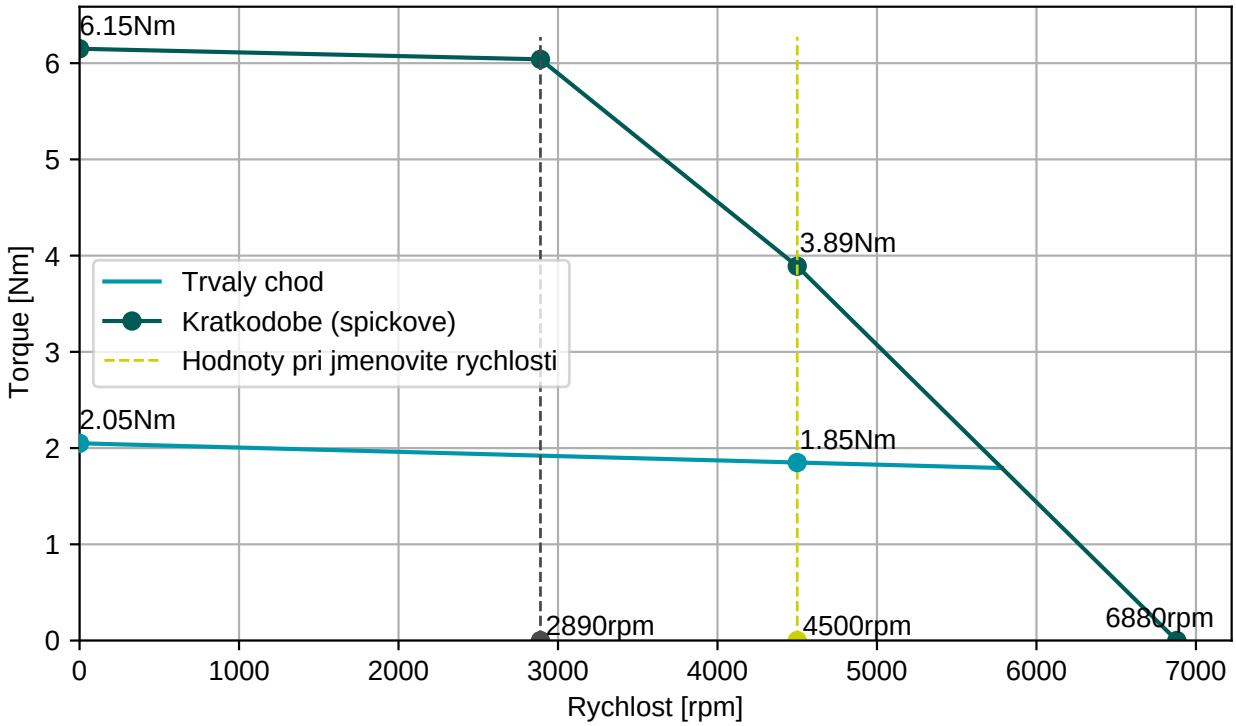


**BGC110N00001216000**

M23, 8 pinů, otočné

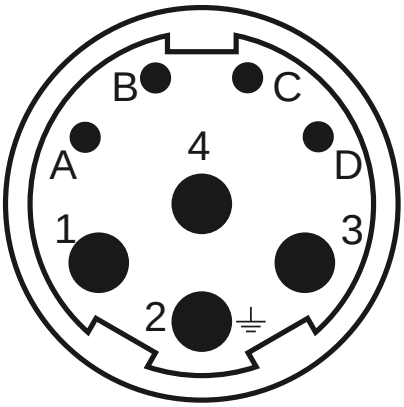


**AGC113N00001215000**

M23, 17 pinů, otočné

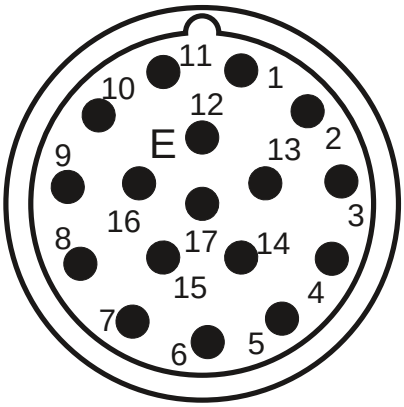


| Konektor 1 (9) | |
|---|---|
| **1** | U |
| **4** | V |
| **3** | W |
| **2** | PE |
| **A** | Brzda+ |
| **B** | Brzda- |
| **C** | |
| **D** | |

| Konektor 2 (130) | |
|---|---|
| **1/9** | SIN/REFSIN |
| **3/11** | COS/REFCOS |
| **5/13** | DATA/DATA- |
| **4/2** | Us/GND |
| **14/7** | Therm |

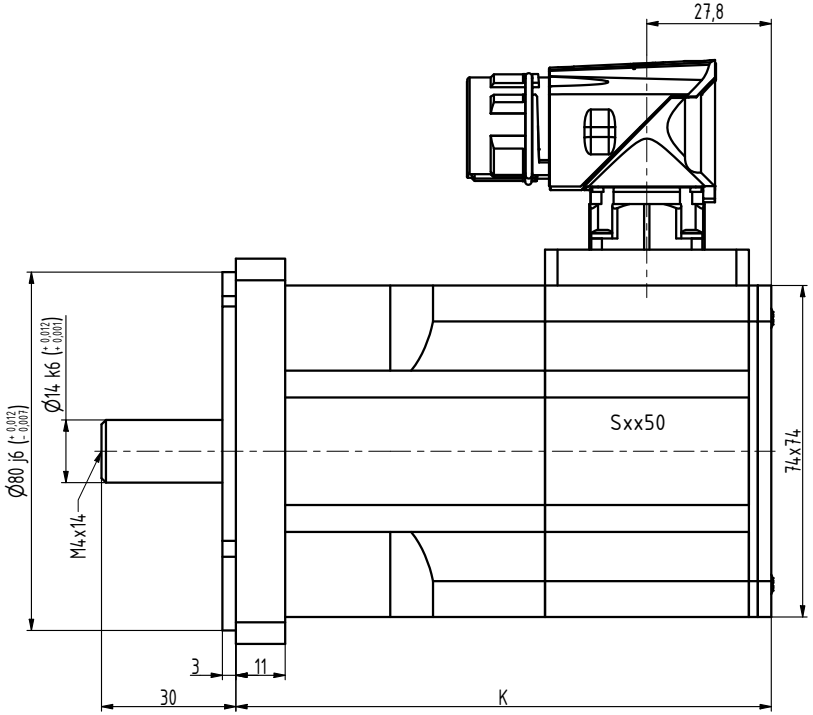


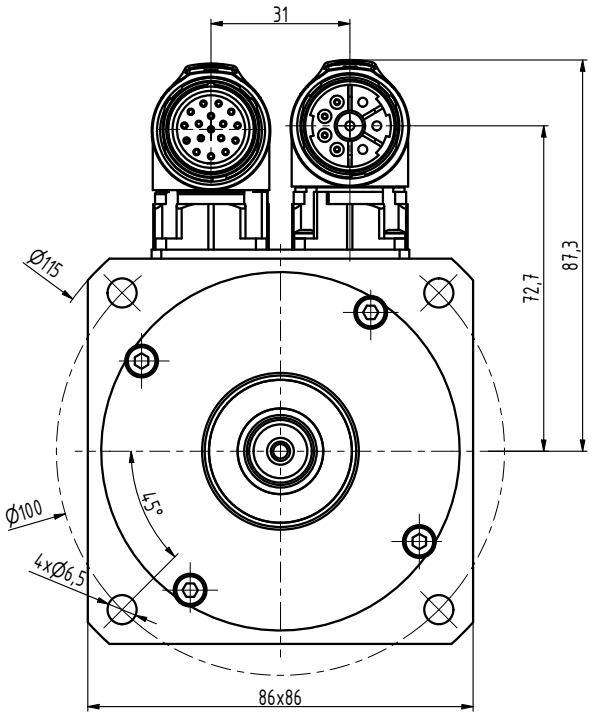


| TYP | K |
|---|---|
| N3-0115 | 101,5 |
| N3-0205 | 119,5 |
| N3-0280 | 137,5 |
| N3-0350 | 155,5 |
| N3-0420 | 173,5 |
| N3-0480 | 191,5 |

| | | | | | |
|---|---|---|---|---|---|
| INDEX | ZMĚNA | DATUM | PODPIS | | |
| ZN.MAT. | | T.O. | | HMOTNOST kg | MĚŘ. |
| ROZM.-POLOT. | | | | | |
| POM. ZAŘ. | | | | ČSN | TŘ.Č. |
| VYPR. Ošlejšek | NORM.REF. | | | POZN. | Č. KUSOVNÍKU |
| PŘEKR. Ošlejšek 30.05.2021 | | | | | |
| TECHNOL. | SCHVÁLIL Ošlejšek | 08.12.2009 | | STARÝ V. | Č.V. |
| NÁZEV Motor N3 | | | | N3120 00 Z_S4_S1 | |
| | | | | Listů | List |