Technické data (vin. 719)		
Napětí DC meziobvodu	560	V DC
Nominální AC napětí	380	V AC (rms)
Jmenovité napětí	269	V AC (rms)
Jmenovitý výkon	635	W
Jmenovitá rychlost	6000	rpm
Jmenovitý moment	1.01	Nm
Jmenovitý proud	1.99	A (rms)
Špičkový moment	3.45	Nm
Špičkový proud	7.8	A (rms)
Klidový moment	1.15	Nm
Klidový proud	1.78	A (rms)
Otáčky bez zatížení	9680	rpm
EMF konstanta ±10%	39	V AC (rms) / 1000rpm
Teoretická momentová konstanta ±10%	0.65	Nm / A (rms)
Momentová konstanta ±10% při jmenovité zátěži	0.51	Nm / A (rms)
Počet pólů	10	
Elektrická časová konstanta	2.15	ms
Svorkový odpor vinutí	10.71	Ω
Induktance rotujícího pole	23	mH

Celní informace	
HS Kód	85015100

Mechanická data (seřízení 16)		
Max mechanická rychlost	12000	rpm
Mechanická časová konstanta	1.38	ms
Tepelná časová konstanta	21	min
Setrvačnost rotoru	0.31	kgcm²
Ochrana	IP64	
Barva	RAL 9005	
Chlazení	Konvekce	
Hmotnost motoru	1.5	kg
Max. axiální síla 20kh	43	N
Max. radiální síla 20kh	225	N*
Max. axiální síla 100kh	25	N
Max. radiální síla 100kh	131	N*

** Definováno pro působiště sil v ½ délky výstupní hřídele*

Senzory	
Teplotní	PT1000 {PT1000}
Zpětná vazba	SRM50 (Hiperface) multi-turn, 1024 sin/cos+12bits

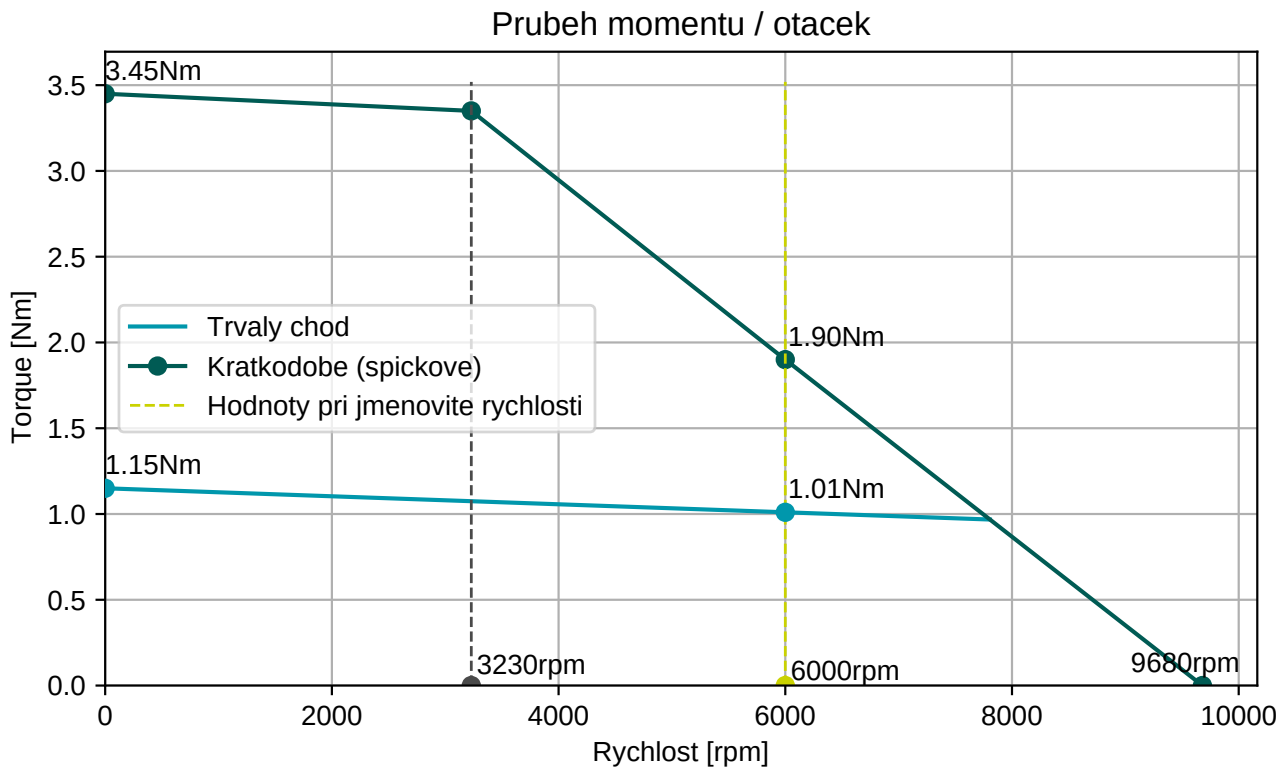

BGC110N00001216000

M23, 8 pinů, otočné

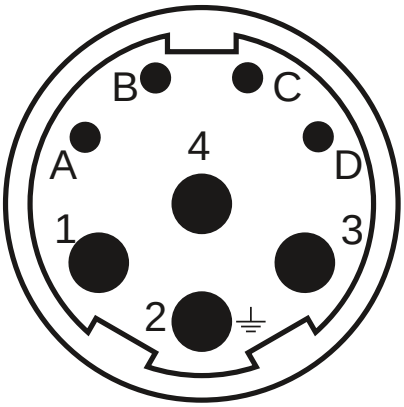

AGC113N00001215000

M23, 17 pinů, otočné

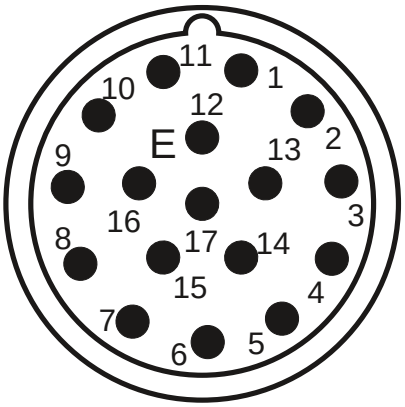

Konektor 1 (9)	
1	U
4	V
3	W
2	PE
A	Brzda+
B	Brzda-
C	
D	

Konektor 2 (130)	
1/9	SIN/REFSIN
3/11	COS/REFCOS
5/13	DATA/DATA-
4/2	Us/GND
14/7	Therm

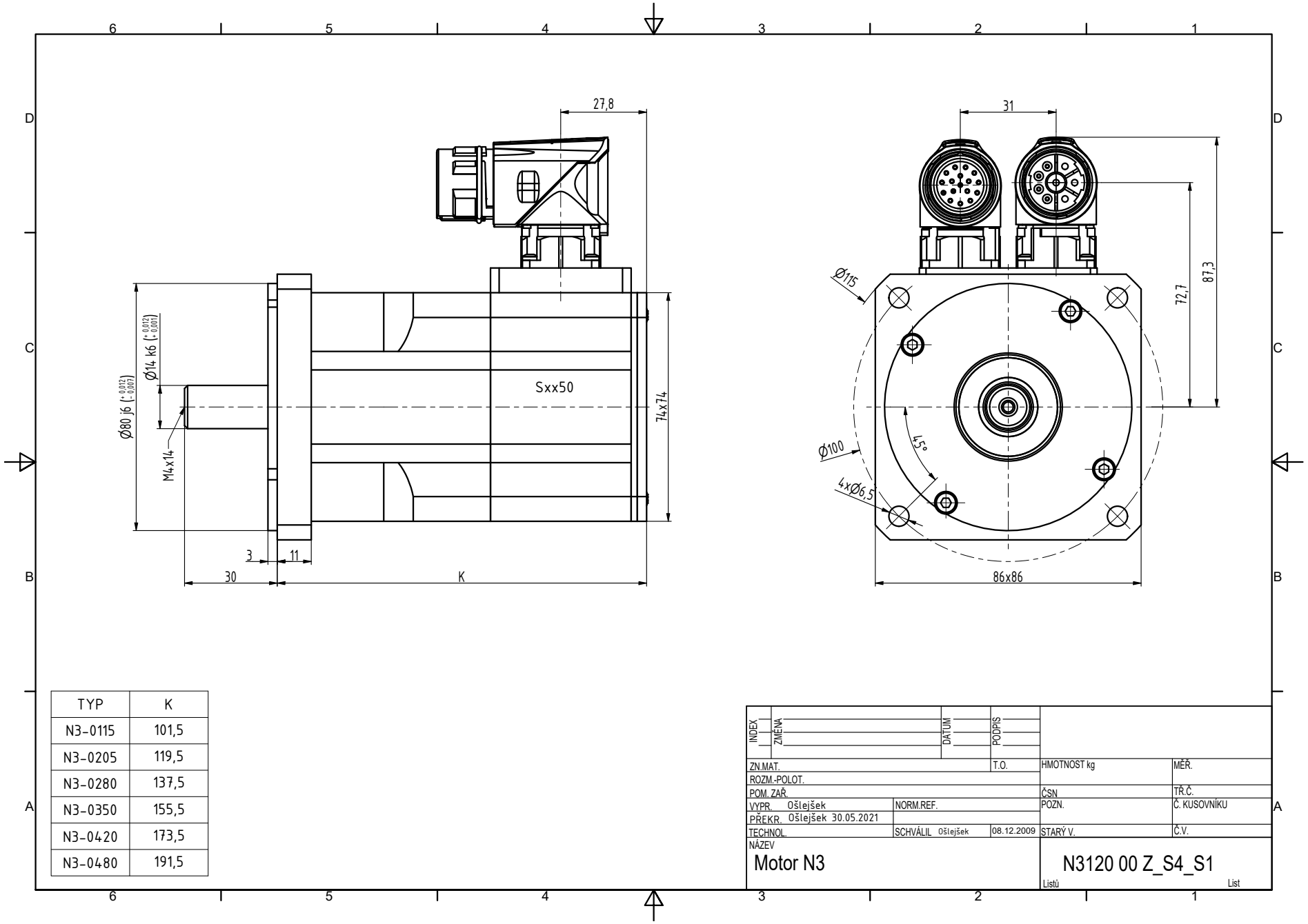

TYP	K
N3-0115	101,5
N3-0205	119,5
N3-0280	137,5
N3-0350	155,5
N3-0420	173,5
N3-0480	191,5