Technické data (vin. 711)		
Napětí DC meziobvodu	560	V DC
Nominální AC napětí	380	V AC (rms)
Jmenovité napětí	277	V AC (rms)
Jmenovitý výkon	1.9	kW
Jmenovitá rychlost	3000	rpm
Jmenovitý moment	6.10	Nm
Jmenovitý proud	5.14	A (rms)
Špičkový moment	22.5	Nm
Špičkový proud	23.8	A (rms)
Klidový moment	7.5	Nm
Klidový proud	5.2	A (rms)
Otáčky bez zatížení	4350	rpm
EMF konstanta ±10%	87	V AC (rms) / 1000rpm
Teoretická momentová konstanta ±10%	1.44	Nm / A (rms)
Momentová konstanta ±10% při jmenovité zátěži	1.19	Nm / A (rms)
Počet pólů	10	
Elektrická časová konstanta	5.90	ms
Svorkový odpor vinutí	2.29	Ω
Induktance rotujícího pole	13.5	mH

Celní informace	
HS Kód	85015220

Mechanická data (seřízení 16)		
Max mechanická rychlost	9000	rpm
Mechanická časová konstanta	0.62	ms
Tepelná časová konstanta	30	min
Setrvačnost rotoru	3.26	kgcm²
Ochrana	IP64	
Barva	RAL 9005	
Chlazení	Konvekce	
Hmotnost motoru	5.9	kg
Max. axiální síla 20kh	124	N
Max. radiální síla 20kh	653	N*
Max. axiální síla 100kh	73	N
Max. radiální síla 100kh	382	N*

** Definováno pro působiště sil v ½ délky výstupní hřídele*

Senzory	
Teplotní	PT1000 {PT1000}
Zpětná vazba	SRM50 (Hiperface) multi-turn, 1024 sin/cos+12bits

Prubeh momentu / otacek

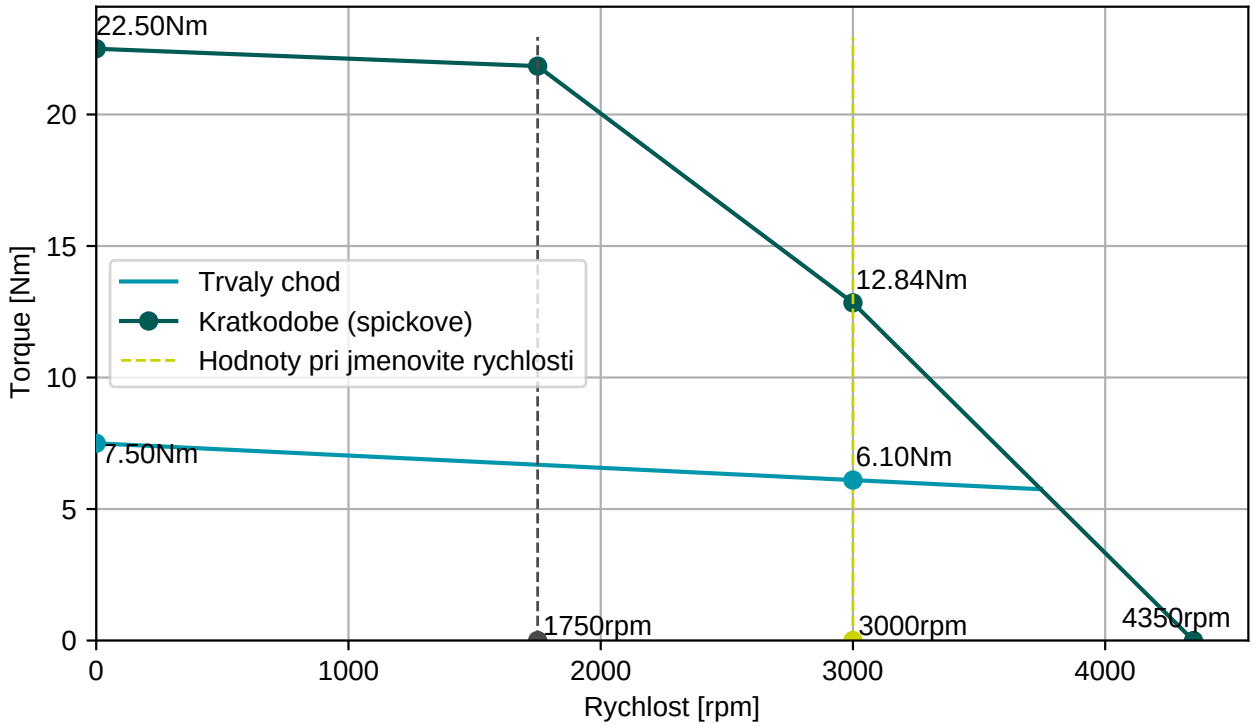

BGC110N00001216000

M23, 8 pinů, otočné

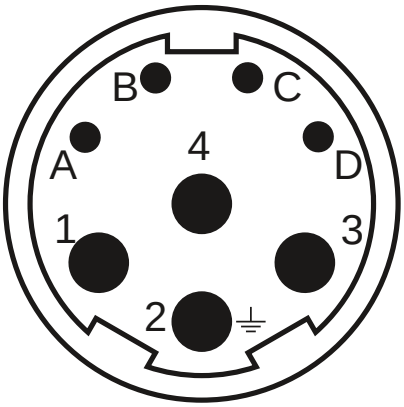

AGC113N00001215000

M23, 17 pinů, otočné

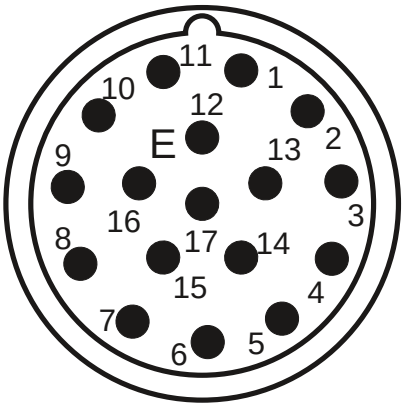

Konektor 1 (9)	
1	U
4	V
3	W
2	PE
A	Brzda+
B	Brzda-
C	
D	

Konektor 2 (130)	
1/9	SIN/REFSIN
3/11	COS/REFCOS
5/13	DATA/DATA-
4/2	Us/GND
14/7	Therm

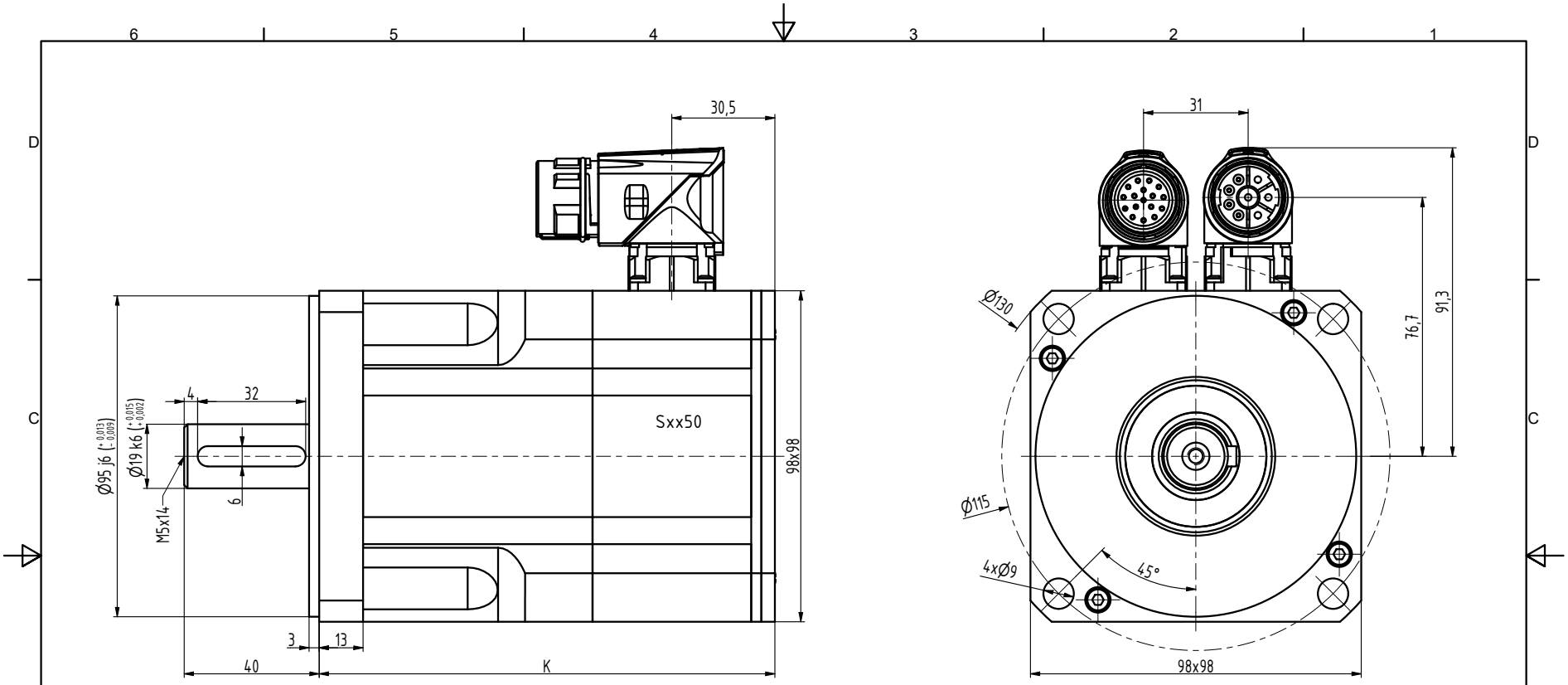

TYP	K
N4-0340	120
N4-0510	135
N4-0750	165
N4-0960	195
N4-1130	225

INDEX	ZMĚNA	DATUM	PODPIS		
ZN.MAT.		T.O.		HMOTNOST kg	MĚŘ.
ROZM.-POLOT.					
POM. ZAŘ.				ČSN	TŘ.Č.
VYPR. Ošlejšek	NORM.REF.			POZN.	Č. KUSOVNÍKU
PŘEKR.					
TECHNOL.	SCHVÁLIL Ošlejšek	20.07.2021		STARÝ V.	Č.V.
NÁZEV Motor N4				N4095 00 P Z_S4_S1	
				Listů	List