## Technické data (vin. 733)

| | | |
|---|---|---|
| Napětí DC meziobvodu | 560 | V DC |
| Nominální AC napětí | 380 | V AC (rms) |
| Jmenovité napětí | 297 | V AC (rms) |
| Jmenovitý výkon | 5.0 | kW |
| Jmenovitá rychlost | 3000 | rpm |
| Jmenovitý moment | 16.00 | Nm |
| Jmenovitý proud | 11.5 | A (rms) |
| Špičkový moment | 60 | Nm |
| Špičkový proud | 39.8 | A (rms) |
| Klidový moment | 20 | Nm |
| Klidový proud | 11.6 | A (rms) |
| Otáčky bez zatížení | 3650 | rpm |
| EMF konstanta ±10% | 104 | V AC (rms) / 1000rpm |
| Teoretická momentová konstanta ±10% | 1.72 | Nm / A (rms) |
| Momentová konstanta ±10% při jmenovité zátěži | 1.39 | Nm / A (rms) |
| Počet pólů | 10 | |
| Elektrická časová konstanta | 8.99 | ms |
| Svorkový odpor vinutí | 0.701 | Ω |
| Induktance rotujícího pole | 6.3 | mH |

## Celní informace

| | |
|---|---|
| HS Kód | 85015220 |

## Mechanická data (seřízení 16)

| | | |
|---|---|---|
| Max mechanická rychlost | 9000 | rpm |
| Mechanická časová konstanta | 0.62 | ms |
| Tepelná časová konstanta | 65 | min |
| Setrvačnost rotoru | 15.1 | kgcm² |
| Ochrana | IP64 | |
| Barva | RAL 9005 | |
| Chlazení | Konvekce | |
| Hmotnost motoru | 12.6 | kg |
| Max. axiální síla 20kh | 143 | N |
| Max. radiální síla 20kh | 754 | N* |
| Max. axiální síla 100kh | 84 | N |
| Max. radiální síla 100kh | 441 | N* |

** Definováno pro působiště sil v ½ délky výstupní hřídele*

## Senzory

| | |
|---|---|
| Teplotní | PT1000 {PT1000} |
| Zpětná vazba | SRS50 (Hiperface) single-turn, 1024 sin/cos+12bits |

## Brzda

| | | |
|---|---|---|
| Brzdný moment | 18.00 | Nm |
| Napětí | 24 | V DC |
| Výkon @20°C | 24.0 | W |
| Proud @20°C | 1.00 | A |
| Setrvačnost | 2.00 | kgcm² |
| Hmotnost | 1.80 | kg |

Prubeh momentu / otacek

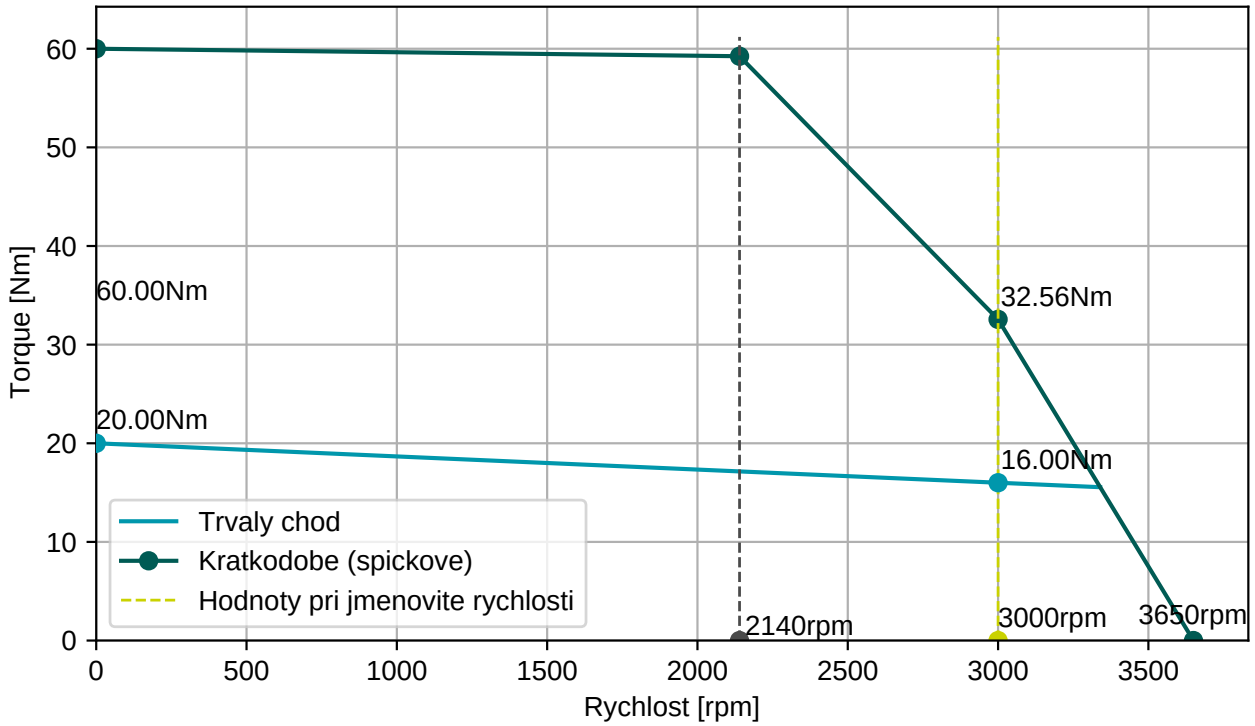


**BGC110N00001216000**

M23, 8 pinů, otočné

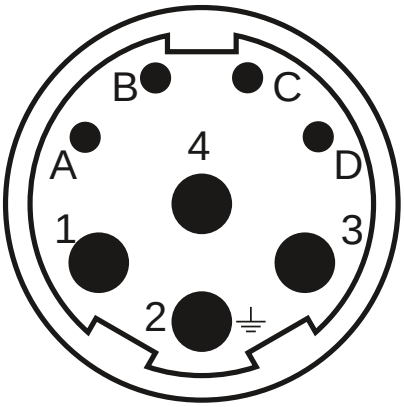


**AGC113N00001215000**

M23, 17 pinů, otočné

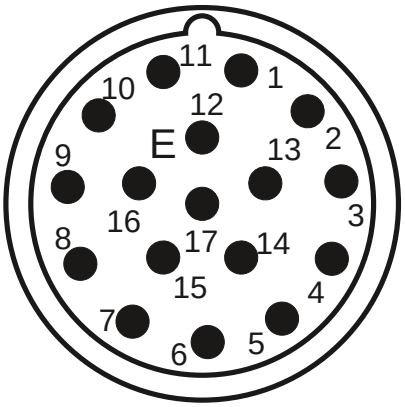


| Konektor 1 (9) | |
|---|---|
| **1** | U |
| **4** | V |
| **3** | W |
| **2** | PE |
| **A** | Brzda+ |
| **B** | Brzda- |
| **C** | |
| **D** | |

| Konektor 2 (130) | |
|---|---|
| **1/9** | SIN/REFSIN |
| **3/11** | COS/REFCOS |
| **5/13** | DATA/DATA- |
| **4/2** | Us/GND |
| **14/7** | Therm |

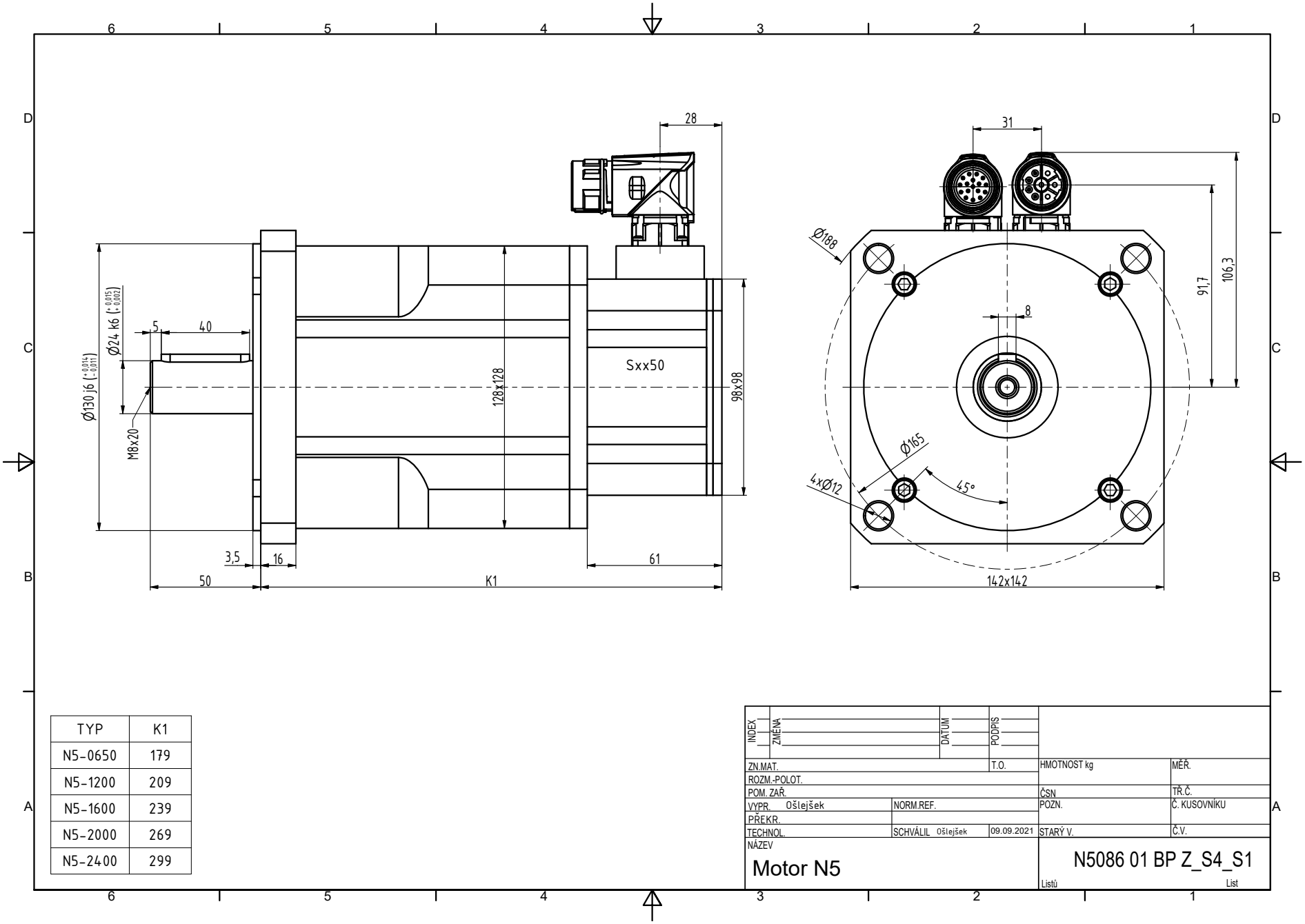


| TYP | K1 |
|---|---|
| N5-0650 | 179 |
| N5-1200 | 209 |
| N5-1600 | 239 |
| N5-2000 | 269 |
| N5-2400 | 299 |

| INDEX | ZMĚNA | DATUM | PODPIS |
|---|---|---|---|
| | | | |

| | | | |
|---|---|---|---|
| ZN.MAT. | | T.O. | HMOTNOST kg |
| ROZM.-POLOT. | | | |
| POM. ZAŘ. | | | ČSN |
| VYPR. Ošlejšek | NORM.REF. | | POZN. |
| PŘEKR. | | | |
| TECHNOL. | SCHVÁLIL Ošlejšek | 09.09.2021 | STARÝ V. |

MĚŘ.
TŘ.Č.
Č. KUSOVNÍKU
Č.V.

NÁZEV
Motor N5

N5086 01 BP Z_S4_S1

Listů
List