Technické data (vin. 863)		
Napětí DC meziobvodu	560	V DC
Nominální AC napětí	380	V AC (rms)
Jmenovité napětí	296	V AC (rms)
Jmenovitý výkon	6.3	kW
Jmenovitá rychlost	3000	rpm
Jmenovitý moment	20.00	Nm
Jmenovitý proud	14.35	A (rms)
Špičkový moment	72	Nm
Špičkový proud	47.9	A (rms)
Klidový moment	24	Nm
Klidový proud	14	A (rms)
Otáčky bez zatížení	3650	rpm
EMF konstanta ±10%	104	V AC (rms) / 1000rpm
Teoretická momentová konstanta ±10%	1.72	Nm / A (rms)
Momentová konstanta ±10% při jmenovité zátěži	1.39	Nm / A (rms)
Počet pólů	10	
Elektrická časová konstanta	8.93	ms
Svorkový odpor vinutí	0.56	Ω
Induktance rotujícího pole	5	mH

Celní informace	
HS Kód	85015220

Mechanická data (seřízení 16)		
Max mechanická rychlost	9000	rpm
Mechanická časová konstanta	0.61	ms
Tepelná časová konstanta	75	min
Setrvačnost rotoru	18.7	kgcm²
Ochrana	IP64	
Barva	RAL 9005	
Chlazení	Konvekce	
Hmotnost motoru	14.6	kg
Max. axiální síla 20kh	147	N
Max. radiální síla 20kh	775	N*
Max. axiální síla 100kh	86	N
Max. radiální síla 100kh	453	N*

** Definováno pro působiště sil v ½ délky výstupní hřídele*

Senzory	
Teplotní	PT1000 {PT1000}
Zpětná vazba	SRS50 (Hiperface) single-turn, 1024 sin/cos+12bits

Brzda		
Brzdný moment	18.00	Nm
Napětí	24	V DC
Výkon @20°C	24.0	W
Proud @20°C	1.00	A
Setrvačnost	2.00	kgcm²
Hmotnost	1.80	kg

Prubeh momentu / otacek

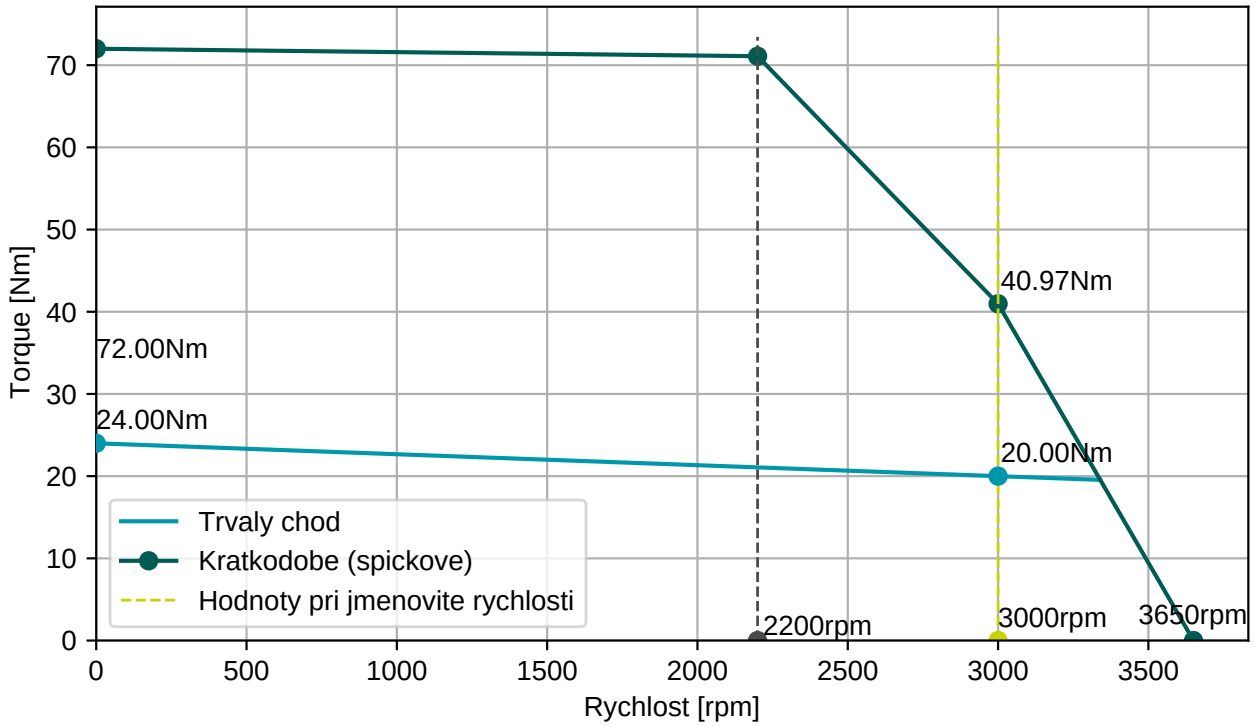

BGC110N00001216000

M23, 8 pinů, otočné

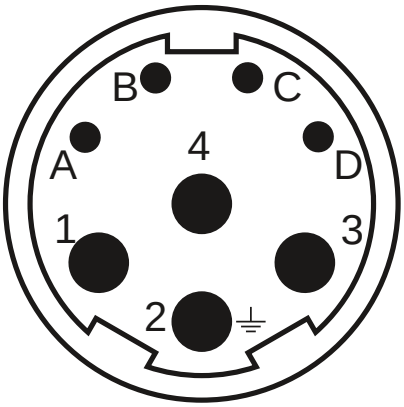

AGC113N00001215000

M23, 17 pinů, otočné

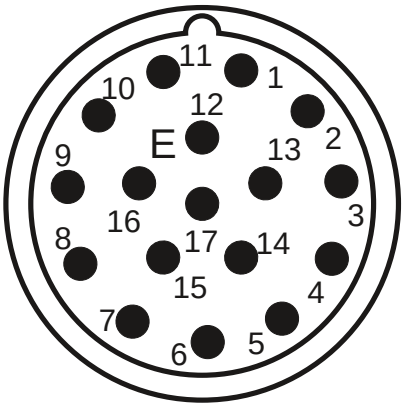

Konektor 1 (9)	
1	U
4	V
3	W
2	PE
A	Brzda+
B	Brzda-
C	
D	

Konektor 2 (130)	
1/9	SIN/REFSIN
3/11	COS/REFCOS
5/13	DATA/DATA-
4/2	Us/GND
14/7	Therm

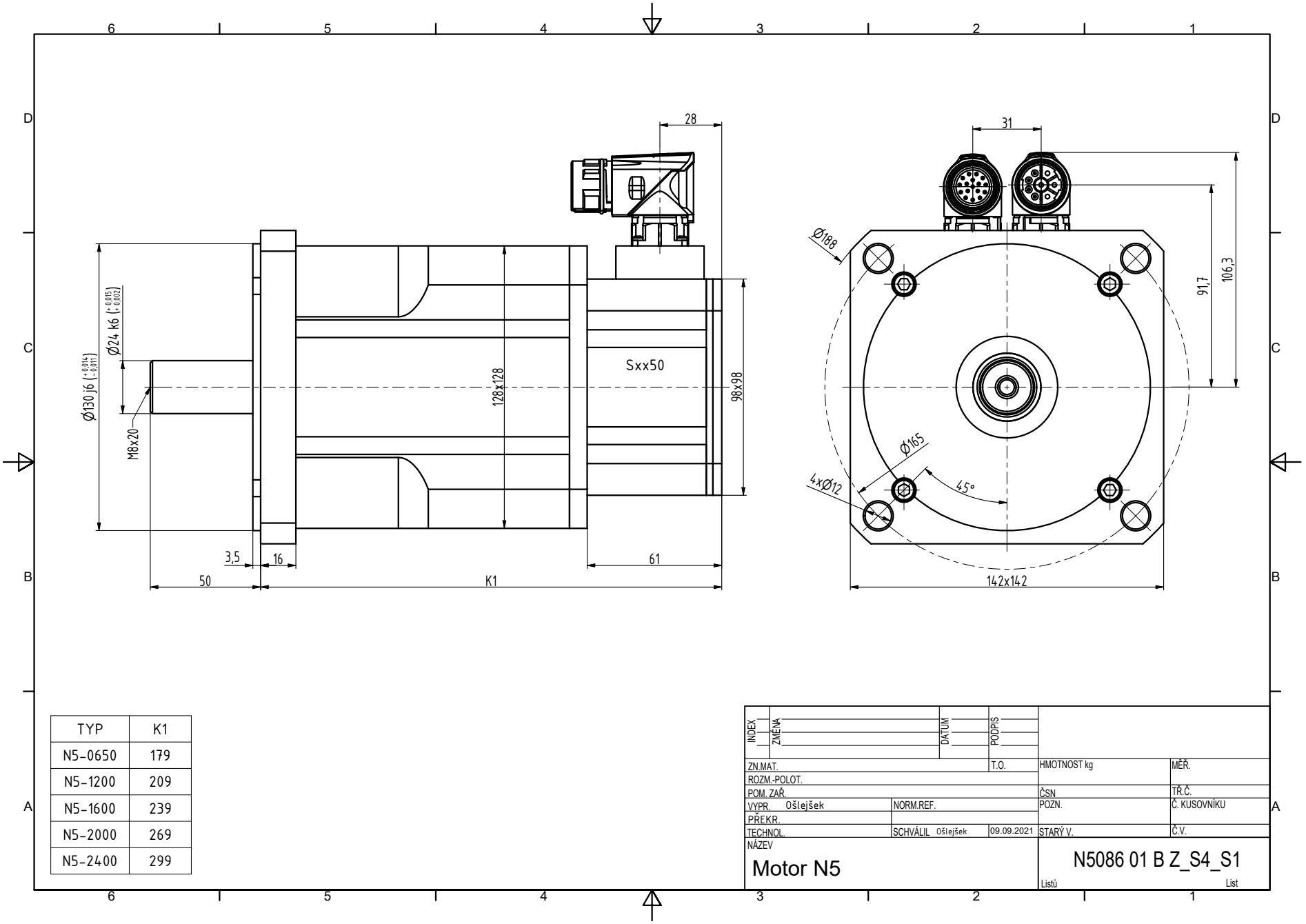

TYP	K1
N5-0650	179
N5-1200	209
N5-1600	239
N5-2000	269
N5-2400	299

INDEX	ZMĚNA	DATUM	PODPIS

ZN.MAT.		T.O.	HMOTNOST kg
ROZM.-POLOT.			
POM. ZAŘ.			ČSN
VYPR. Ošlejšek	NORM.REF.		POZN.
PŘEKR.			
TECHNOL.	SCHVÁLIL Ošlejšek	09.09.2021	STARÝ V.

MĚŘ.
TŘ.Č.
Č. KUSOVNÍKU
Č.V.

NÁZEV
Motor N5

N5086 01 B Z_S4_S1

Listů List