Technické data (vin. 731)

Napětí DC meziobvodu	560	V DC
Nominální AC napětí	380	V AC (rms)
Jmenovité napětí	296	V AC (rms)
Jmenovitý výkon	4.3	kW
Jmenovitá rychlost	3000	rpm
Jmenovitý moment	13.80	Nm
Jmenovitý proud	9.89	A (rms)
Špičkový moment	48	Nm
Špičkový proud	35.6	A (rms)
Klidový moment	16	Nm
Klidový proud	10.1	A (rms)
Otáčky bez zatížení	3950	rpm
EMF konstanta ±10%	96	V AC (rms) / 1000rpm
Teoretická momentová konstanta ±10%	1.59	Nm / A (rms)
Momentová konstanta ±10% při jmenovité zátěži	1.40	Nm / A (rms)
Počet pólů	10	
Elektrická časová konstanta	8.52	ms
Svorkový odpor vinutí	0.88	Ω
Induktance rotujícího pole	7.5	mH

Celní informace

HS Kód	85015220

Mechanická data (seřízení 16)

Max mechanická rychlost	9000	rpm
Mechanická časová konstanta	0.70	ms
Tepelná časová konstanta	55	min
Setrvačnost rotoru	11.5	kgcm²
Ochrana	IP64	
Barva	RAL 9005	
Chlazení	Konvekce	
Hmotnost motoru	10.6	kg
Max. axiální síla 20kh	138	N
Max. radiální síla 20kh	724	N*
Max. axiální síla 100kh	80	N
Max. radiální síla 100kh	423	N*

** Definováno pro působiště sil v ½ délky výstupní hřídele*

Senzory

Teplotní	PT1000 {PT1000}
Zpětná vazba	SRM50 (Hiperface) multi-turn, 1024 sin/cos+12bits

Brzda

Brzdný moment	18.00	Nm
Napětí	24	V DC
Výkon @20°C	24.0	W
Proud @20°C	1.00	A
Setrvačnost	2.00	kgcm²
Hmotnost	1.80	kg

Prubeh momentu / otacek

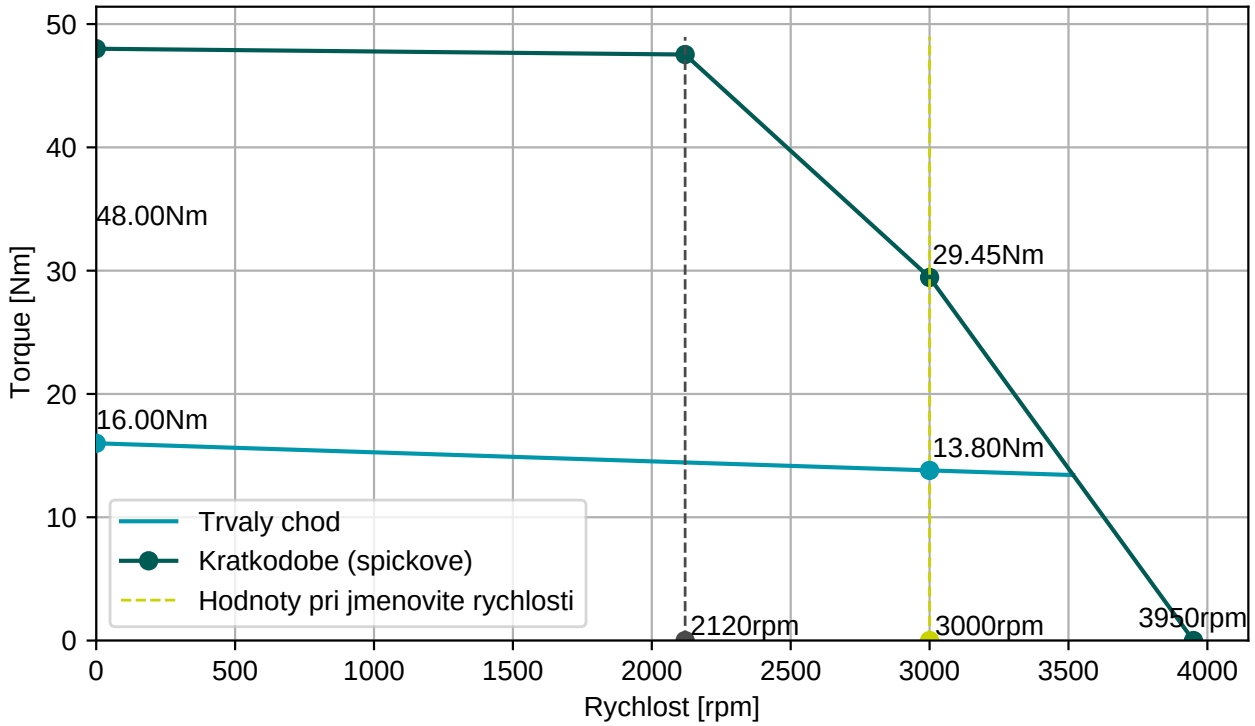

BGC110N00001216000

M23, 8 pinů, otočné

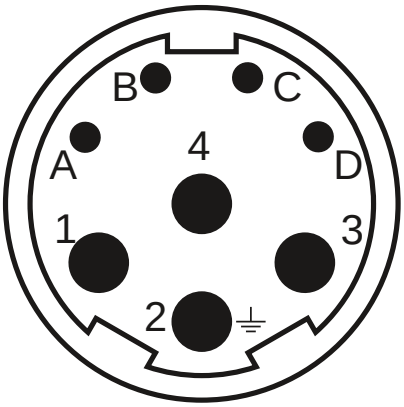

AGC113N00001215000

M23, 17 pinů, otočné

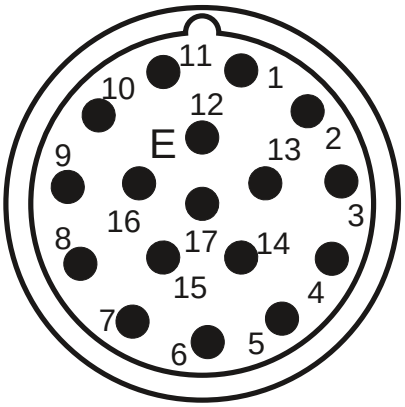

Konektor 1 (9)	
1	U
4	V
3	W
2	PE
A	Brzda+
B	Brzda-
C	
D	

Konektor 2 (130)	
1/9	SIN/REFSIN
3/11	COS/REFCOS
5/13	DATA/DATA-
4/2	Us/GND
14/7	Therm

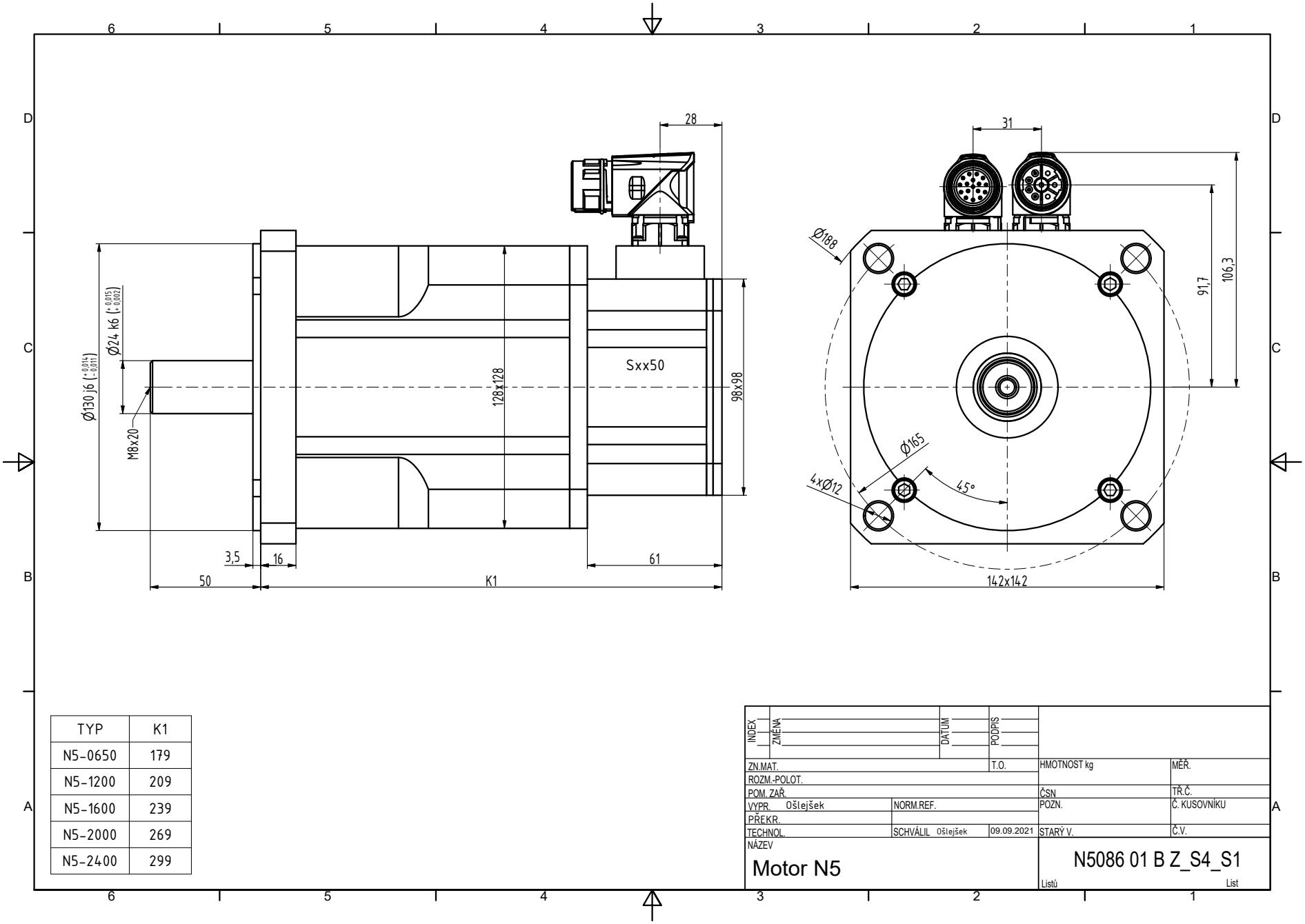

TYP	K1
N5-0650	179
N5-1200	209
N5-1600	239
N5-2000	269
N5-2400	299

INDEX	ZMĚNA	DATUM	PODPIS

ZN.MAT.		T.O.	HMOTNOST kg
ROZM.-POLOT.			
POM. ZAŘ.			ČSN
VYPR. Ošlejšek	NORM.REF.		POZN.
PŘEKR.			
TECHNOL.	SCHVÁLIL Ošlejšek	09.09.2021	STARÝ V.

MĚŘ.
TŘ.Č.
Č. KUSOVNÍKU
Č.V.

NÁZEV
Motor N5

N5086 01 B Z_S4_S1

Listů List