Technické data (vin. 977)		
Napětí DC meziobvodu	320	V DC
Nominální AC napětí	220	V AC (rms)
Jmenovité napětí	185	V AC (rms)
Jmenovitý výkon	6.3	kW
Jmenovitá rychlost	3000	rpm
Jmenovitý moment	20.00	Nm
Jmenovitý proud	22.97	A (rms)
Špičkový moment	72	Nm
Špičkový proud	76.6	A (rms)
Klidový moment	24	Nm
Klidový proud	22.3	A (rms)
Otáčky bez zatížení	3380	rpm
EMF konstanta ±10%	65	V AC (rms) / 1000rpm
Teoretická momentová konstanta ±10%	1.08	Nm / A (rms)
Momentová konstanta ±10% při jmenovité zátěži	0.87	Nm / A (rms)
Počet pólů	10	
Elektrická časová konstanta	9.09	ms
Svorkový odpor vinutí	0.22	Ω
Induktance rotujícího pole	2	mH

Celní informace	
HS Kód	85015220

Mechanická data (seřízení 16)		
Max mechanická rychlost	9000	rpm
Mechanická časová konstanta	0.62	ms
Tepelná časová konstanta	75	min
Setrvačnost rotoru	18.7	kgcm²
Ochrana	IP64	
Barva	RAL 9005	
Chlazení	Konvekce	
Hmotnost motoru	13.5	kg
Max. axiální síla 20kh	146	N
Max. radiální síla 20kh	770	N*
Max. axiální síla 100kh	86	N
Max. radiální síla 100kh	450	N*

** Definováno pro působiště sil v ½ délky výstupní hřídele*

Senzory	
Teplotní	PT1000 {PT1000}
Zpětná vazba	SRS50 (Hiperface) single-turn, 1024 sin/cos+12bits

Prubeh momentu / otacek

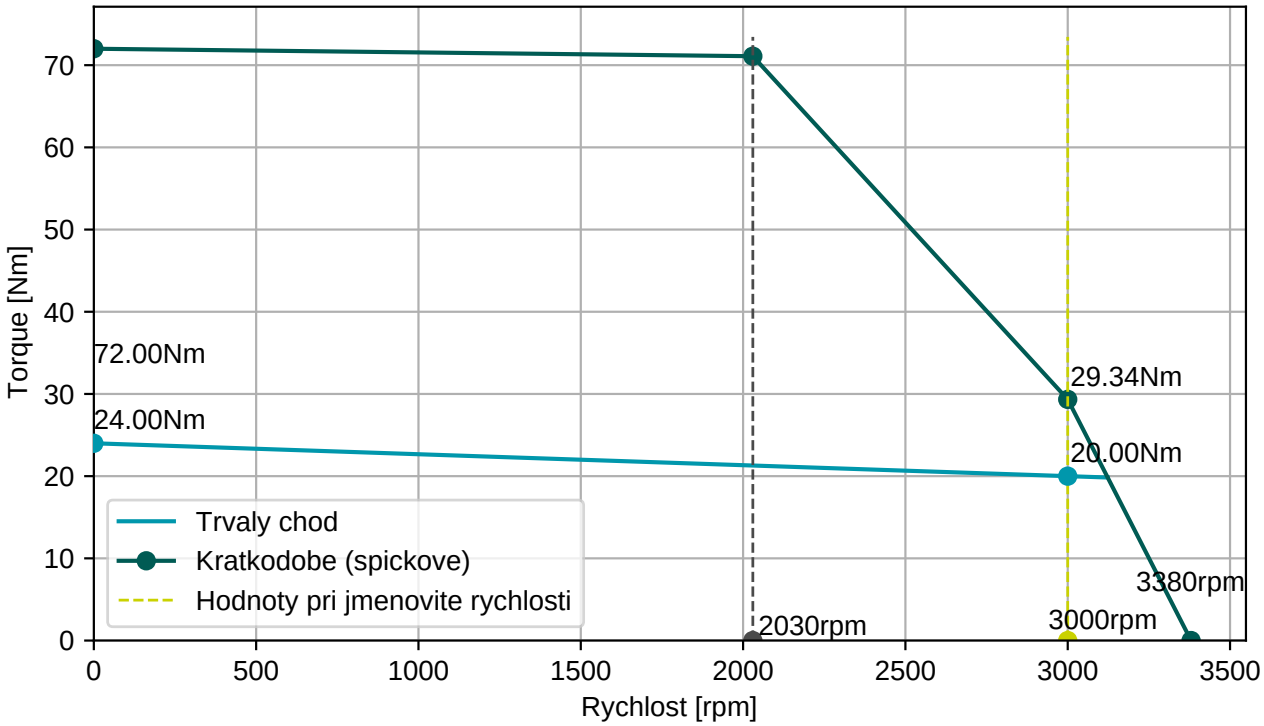

BGC110N00001216000

M23, 8 pinů, otočné

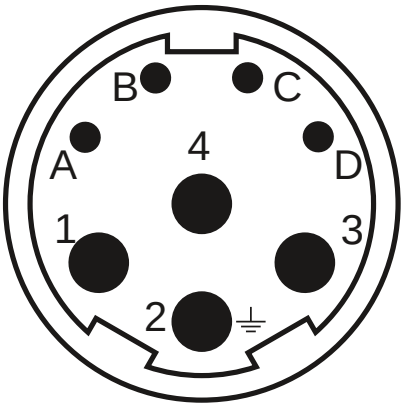

AGC113N00001215000

M23, 17 pinů, otočné

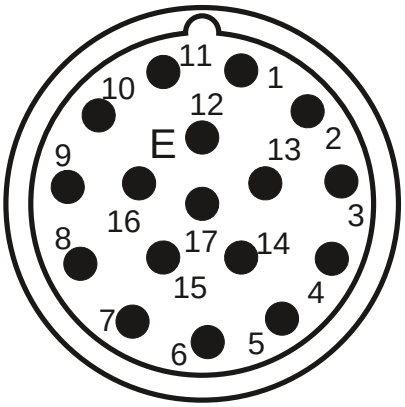

Konektor 1 (9)	
1	U
4	V
3	W
2	PE
A	Brzda+
B	Brzda-
C	
D	

Konektor 2 (130)	
1/9	SIN/REFSIN
3/11	COS/REFCOS
5/13	DATA/DATA-
4/2	Us/GND
14/7	Therm

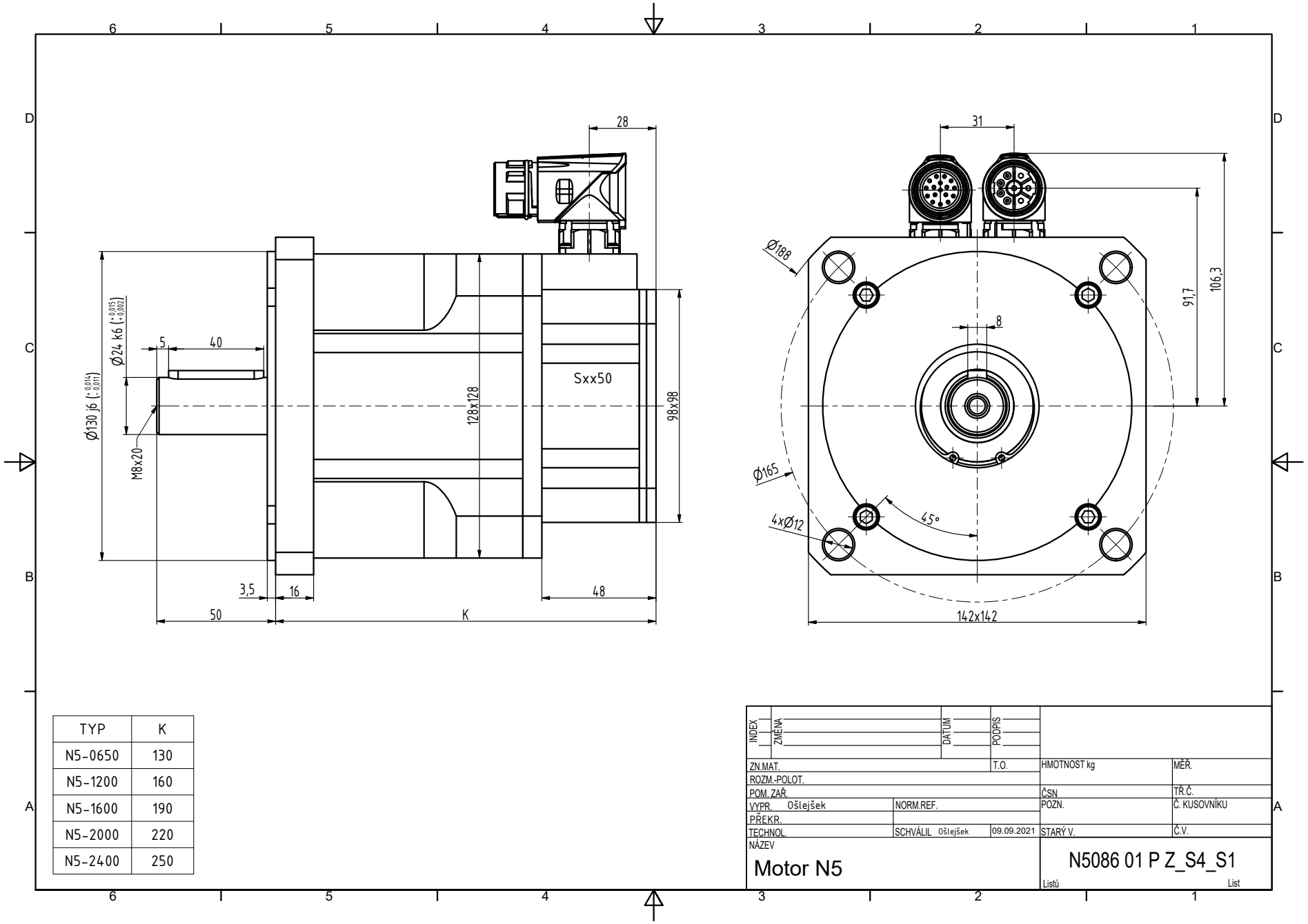

TYP	K
N5-0650	130
N5-1200	160
N5-1600	190
N5-2000	220
N5-2400	250

INDEX / ZMĚNA		DATUM	PODPIS		
ZN.MAT.		T.O.		HMOTNOST kg	MĚŘ.
ROZM.-POLOT.					
POM. ZAŘ.				ČSN	TŘ.Č.
VYPR. Ošlejšek	NORM.REF.			POZN.	Č. KUSOVNÍKU
PŘEKR.					
TECHNOL.	SCHVÁLIL Ošlejšek	09.09.2021		STARÝ V.	Č.V.
NÁZEV Motor N5				N5086 01 P Z_S4_S1	
				Listů	List