Technické data (vin. 728)		
Napětí DC meziobvodu	320	V DC
Nominální AC napětí	220	V AC (rms)
Jmenovité napětí	164	V AC (rms)
Jmenovitý výkon	3.3	kW
Jmenovitá rychlost	3000	rpm
Jmenovitý moment	10.50	Nm
Jmenovitý proud	14.73	A (rms)
Špičkový moment	36	Nm
Špičkový proud	52.5	A (rms)
Klidový moment	12	Nm
Klidový proud	14.2	A (rms)
Otáčky bez zatížení	4310	rpm
EMF konstanta ±10%	51	V AC (rms) / 1000rpm
Teoretická momentová konstanta ±10%	0.84	Nm / A (rms)
Momentová konstanta ±10% při jmenovité zátěži	0.71	Nm / A (rms)
Počet pólů	10	
Elektrická časová konstanta	8.10	ms
Svorkový odpor vinutí	0.42	Ω
Induktance rotujícího pole	3.4	mH

Celní informace	
HS Kód	85015220

Mechanická data (seřízení 16)		
Max mechanická rychlost	9000	rpm
Mechanická časová konstanta	0.81	ms
Tepelná časová konstanta	45	min
Setrvačnost rotoru	7.9	kgcm²
Ochrana	IP64	
Barva	RAL 9005	
Chlazení	Konvekce	
Hmotnost motoru	7.5	kg
Max. axiální síla 20kh	126	N
Max. radiální síla 20kh	665	N*
Max. axiální síla 100kh	74	N
Max. radiální síla 100kh	389	N*

** Definováno pro působiště sil v ½ délky výstupní hřídele*

Senzory	
Teplotní	PT1000 {PT1000}
Zpětná vazba	SRS50 (Hiperface) single-turn, 1024 sin/cos+12bits

Prubeh momentu / otacek

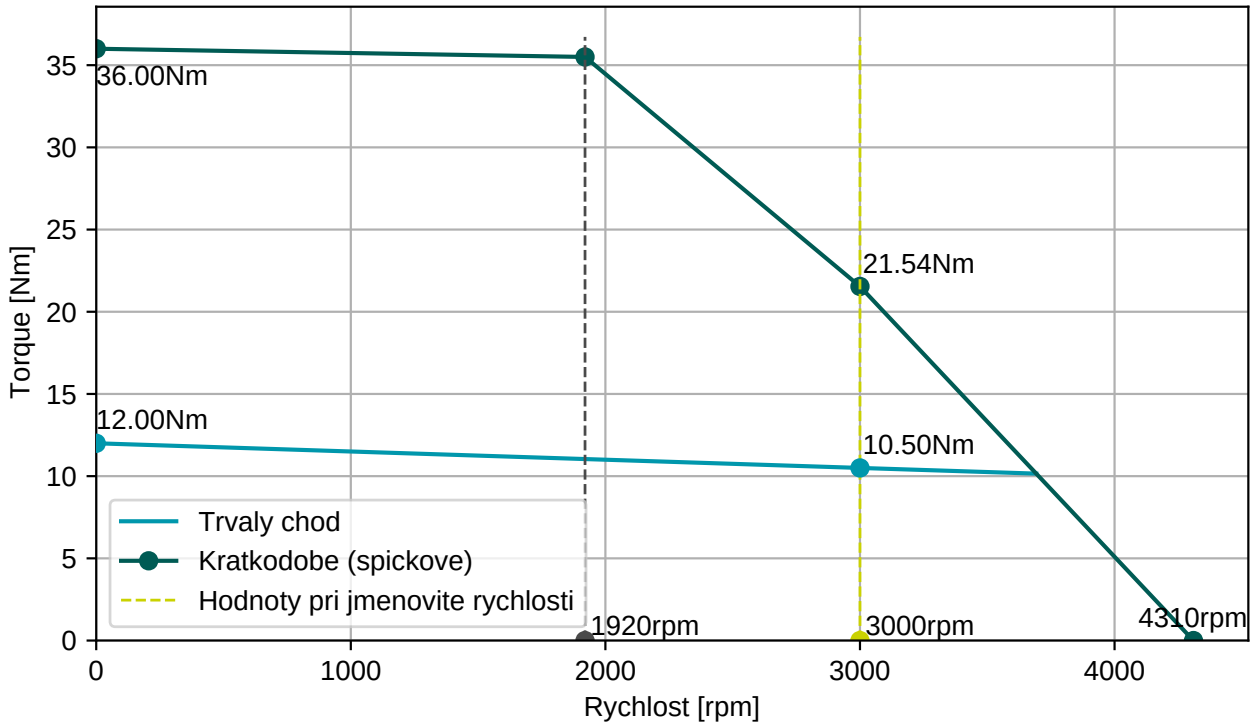

BGC110N00001216000

M23, 8 pinů, otočné

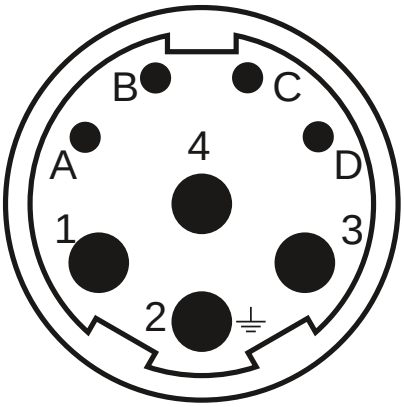

AGC113N00001215000

M23, 17 pinů, otočné

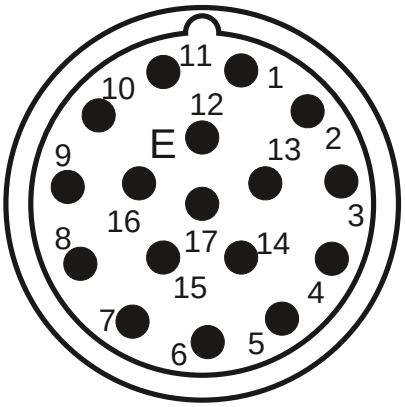

Konektor 1 (9)	
1	U
4	V
3	W
2	PE
A	Brzda+
B	Brzda-
C	
D	

Konektor 2 (130)	
1/9	SIN/REFSIN
3/11	COS/REFCOS
5/13	DATA/DATA-
4/2	Us/GND
14/7	Therm

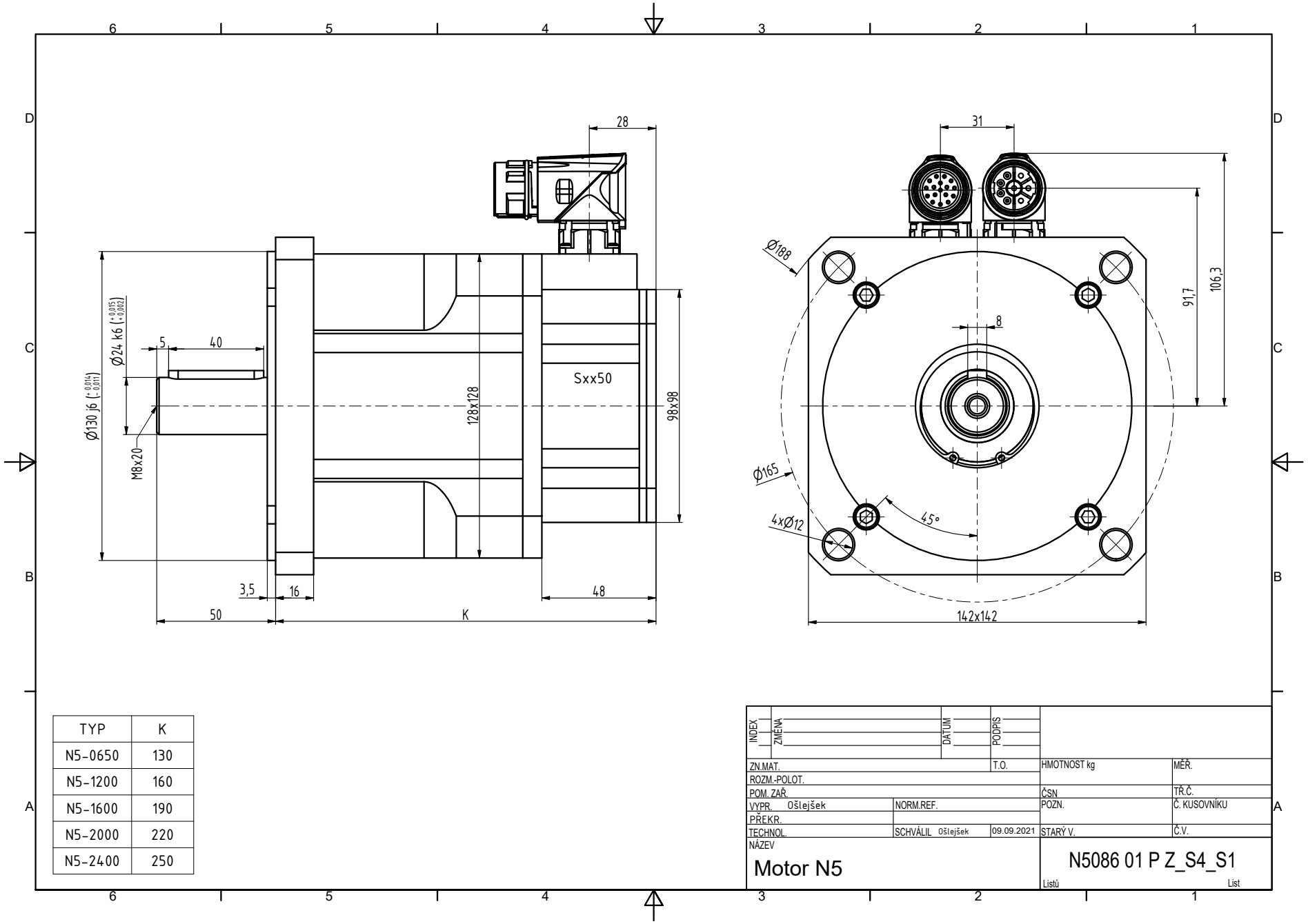

TYP	K
N5-0650	130
N5-1200	160
N5-1600	190
N5-2000	220
N5-2400	250

INDEX	ZMĚNA	DATUM	PODPIS		
ZN.MAT.		T.O.		HMOTNOST kg	MĚŘ.
ROZM.-POLOT.					
POM. ZAŘ.				ČSN	TŘ.Č.
VYPR. Ošlejšek	NORM.REF.			POZN.	Č. KUSOVNÍKU
PŘEKR.					
TECHNOL.	SCHVÁLIL Ošlejšek	09.09.2021		STARÝ V.	Č.V.
NÁZEV Motor N5				N5086 01 P Z_S4_S1	
				Listů	List