Technické data (vin. 1199)		
Napětí DC meziobvodu	24	V DC
Nominální AC napětí	15	V AC (rms)
Jmenovité napětí	12	V AC (rms)
Jmenovitý výkon	57	W
Jmenovitá rychlost	6000	rpm
Jmenovitý moment	0.09	Nm
Jmenovitý proud	4.03	A (rms)
Špičkový moment	0.4	Nm
Špičkový proud	17.7	A (rms)
Klidový moment	0.1	Nm
Klidový proud	4.11	A (rms)
Otáčky bez zatížení	9990	rpm
EMF konstanta ±10%	1.5	V AC (rms) / 1000rpm
Teoretická momentová konstanta ±10%	0.02	Nm / A (rms)
Momentová konstanta ±10% při jmenovité zátěži	0.02	Nm / A (rms)
Počet pólů	6	
Elektrická časová konstanta	0.31	ms
Svorkový odpor vinutí	0.64	Ω
Induktance rotujícího pole	0.2	mH

Celní informace	
HS Kód	85015100

Mechanická data (seřízení 5)		
Max mechanická rychlost	12000	rpm
Mechanická časová konstanta	4.32	ms
Tepelná časová konstanta	18	min
Setrvačnost rotoru	0.024	kgcm²
Ochrana	IP64	
Barva	RAL 9005	
Chlazení	Konvekce	
Hmotnost motoru	0.5	kg

Senzory	
Teplotní	PT1000 {PT1000}
Zpětná vazba	2-pole resolver size 10

Brzda		
Brzdný moment	0.40	Nm
Napětí	24	V DC
Výkon @20°C	8.0	W
Proud @20°C	0.33	A
Setrvačnost	0.02	kgcm²
Hmotnost	0.10	kg

Prubeh momentu / otacek

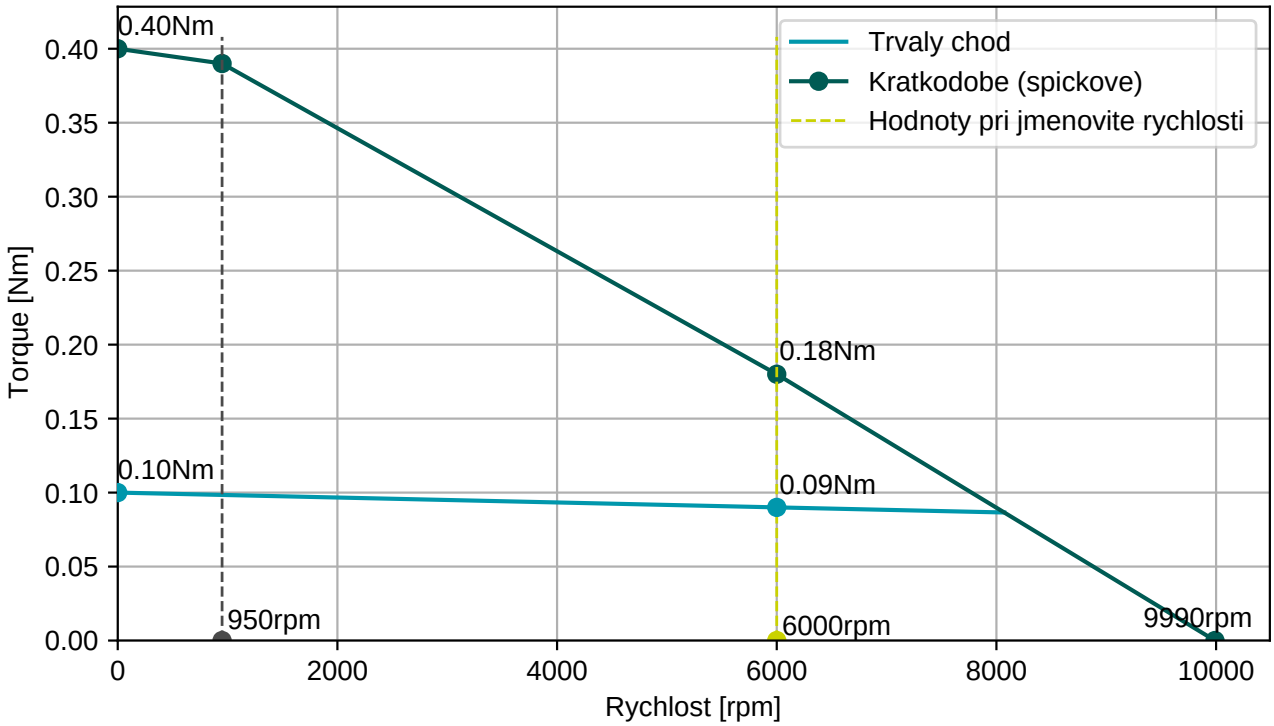

EGA101N00000001000

2x M15, 9 a 12 pinů, otočné

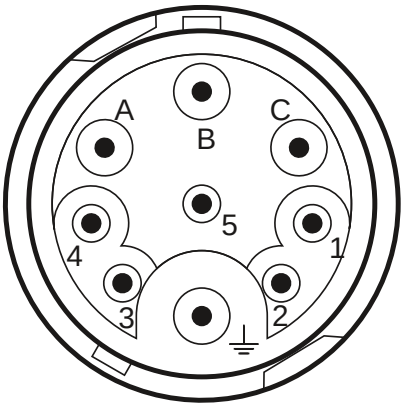

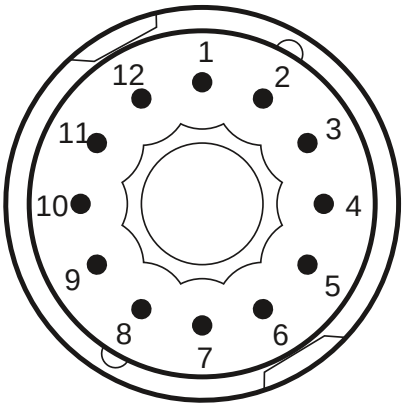

Konektor 1 (226)	
A	U
B	V
C	W
PE	PE
1	Brzda+
2	Brzda-

Konektor 2 (227)	
2	Therm+
3	S4
4	S3
5	R2
6	Therm-
7	S2
8	S1
9	R1

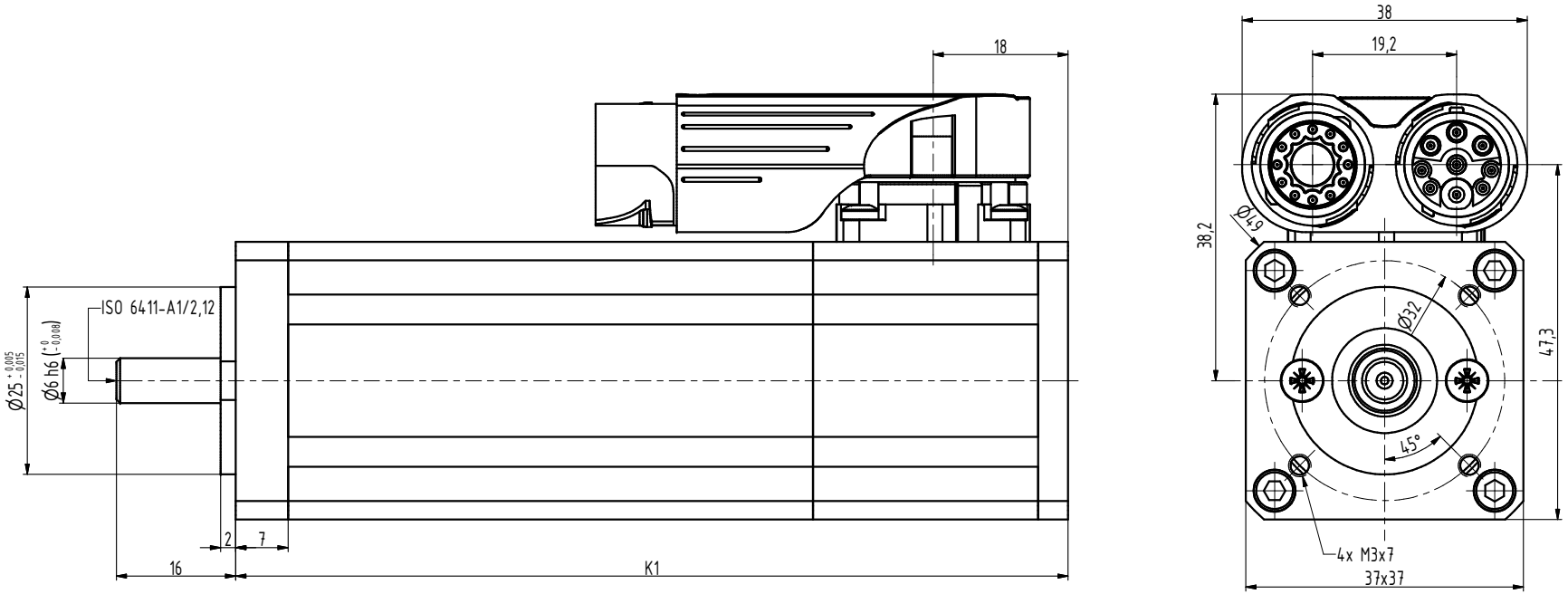

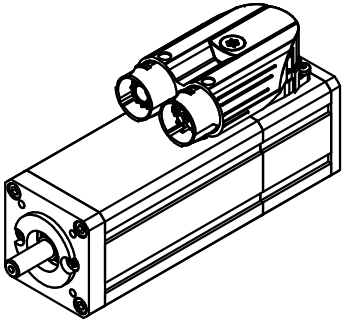

TYP	A	K1
S1-0010	15	111
S1-0020	30	126
S1-0030	45	141

INDEX	ZMĚNA		DATUM	PODPIS	
ZN.MAT.			T.O.	HMOTNOST kg	MĚŘ.
ROZM.-POLOT.					
POM. ZAŘ.				ČSN	TŘ.Č.
VYPR. Ošlejšek		NORM.REF.		POZN.	Č. KUSOVNÍKU
PŘEKR.					
TECHNOL.		SCHVÁLIL Ošlejšek	22.4.2016	STARÝ V.	Č.V.
NÁZEV Motor S1				S1018 00 B Z	
				Listů	List