Technické data (vin. 731)

Napětí DC meziobvodu	560	V DC
Nominální AC napětí	380	V AC (rms)
Jmenovité napětí	296	V AC (rms)
Jmenovitý výkon	4.3	kW
Jmenovitá rychlost	3000	rpm
Jmenovitý moment	13.80	Nm
Jmenovitý proud	9.89	A (rms)
Špičkový moment	48	Nm
Špičkový proud	35.6	A (rms)
Klidový moment	16	Nm
Klidový proud	10.1	A (rms)
Otáčky bez zatížení	3950	rpm
EMF konstanta ±10%	96	V AC (rms) / 1000rpm
Teoretická momentová konstanta ±10%	1.59	Nm / A (rms)
Momentová konstanta ±10% při jmenovité zátěži	1.40	Nm / A (rms)
Počet pólů	10	
Elektrická časová konstanta	8.52	ms
Svorkový odpor vinutí	0.88	Ω
Induktance rotujícího pole	7.5	mH

Celní informace

HS Kód	85015220

Mechanická data (seřízení 5)

Max mechanická rychlost	9000	rpm
Mechanická časová konstanta	0.70	ms
Tepelná časová konstanta	55	min
Setrvačnost rotoru	11.5	kgcm²
Ochrana	IP64	
Barva	RAL 9005	
Chlazení	Konvekce	
Hmotnost motoru	9.5	kg
Max. axiální síla 20kh	138	N
Max. radiální síla 20kh	724	N*
Max. axiální síla 100kh	80	N
Max. radiální síla 100kh	423	N*

** Definováno pro působiště sil v ½ délky výstupní hřídele*

Senzory

Teplotní	PT1000 {PT1000}
Zpětná vazba	2-pole resolver (ER5Kd411, TS2620N21E11, RE-15-1-A15)

Brzda

Brzdný moment	18.00	Nm
Napětí	24	V DC
Výkon @20°C	24.0	W
Proud @20°C	1.00	A
Setrvačnost	2.00	kgcm²
Hmotnost	1.80	kg

Prubeh momentu / otacek

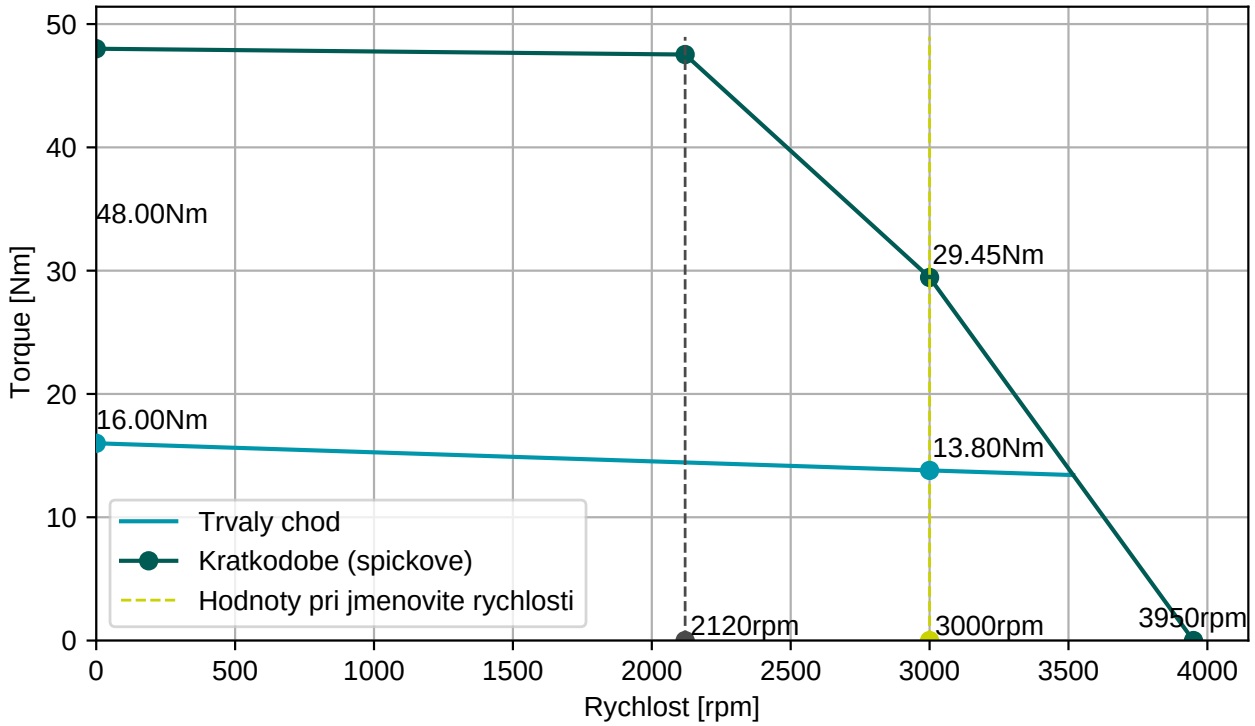

BGC110N00001216000
M23, 8 pinů, otočné

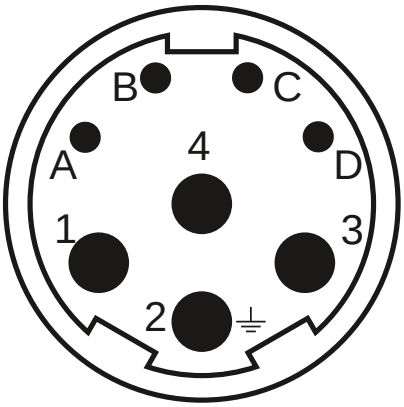

AGC052N00001215000
M23, 12 pinů, otočné

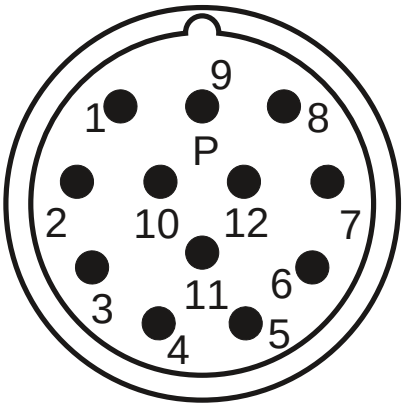

Konektor 1 (9)	
1	U
4	V
3	W
2	PE
A	Brzda+
B	Brzda-
C	
D	

Konektor 2 (10)	
2	Therm+
3	S4
4	S3
5	R2
6	Therm-
7	S2
8	S1
9	R1

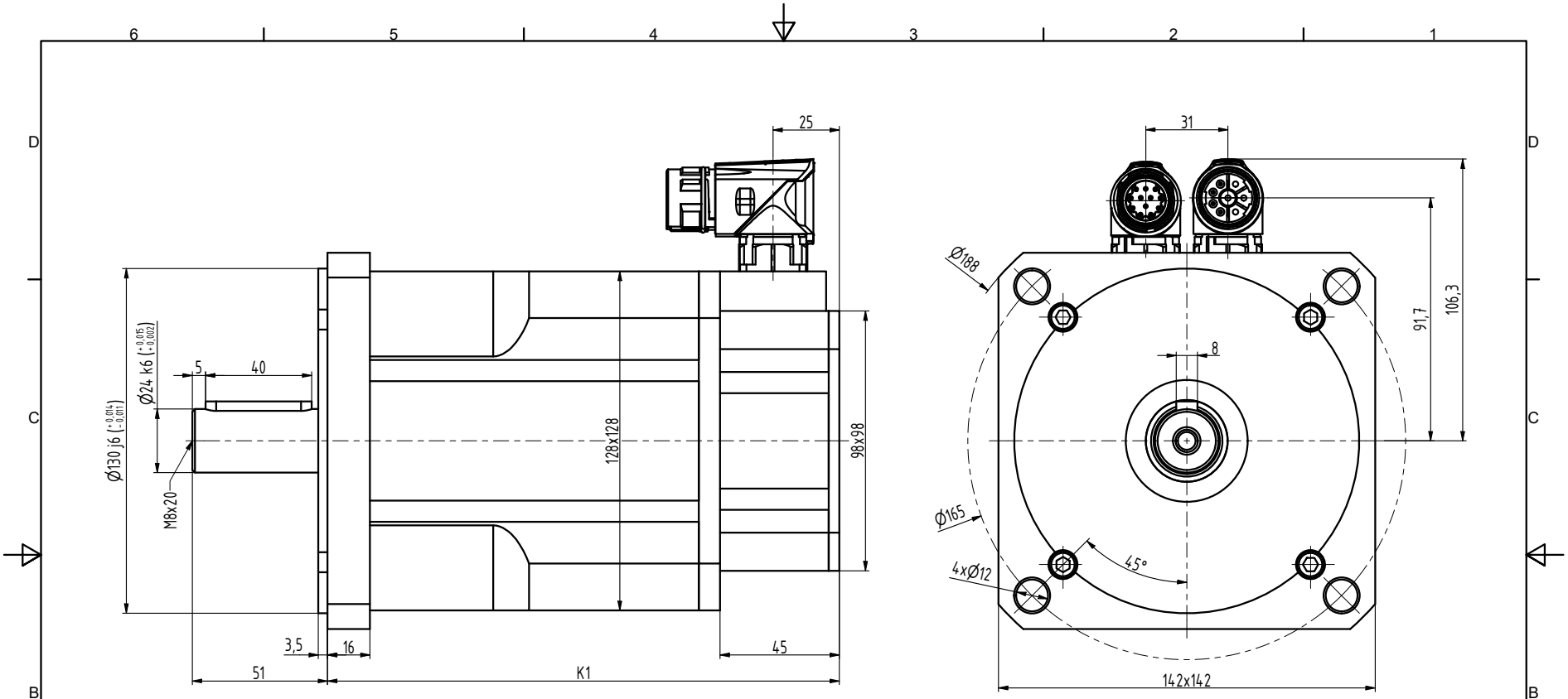

TYP	K1
N5-0650	163
N5-1200	193
N5-1600	223
N5-2000	253
N5-2400	283

INDEX	ZMĚNA	DATUM	PODPIS		
ZN.MAT.		T.O.		HMOTNOST kg	MĚŘ.
ROZM.-POLOT.					
POM. ZAŘ.				ČSN	TŘ.Č.
VYPR. Ošlejšek	NORM.REF.			POZN.	Č. KUSOVNÍKU
PŘEKR.					
TECHNOL.	SCHVÁLIL Ošlejšek	08.09.2021		STARÝ V.	Č.V.
NÁZEV Motor N5				N5075 01 BP Z_S4_S1	
				Listů	List