Technické data (vin. 739)		
Napětí DC meziobvodu	320	V DC
Nominální AC napětí	220	V AC (rms)
Jmenovité napětí	193	V AC (rms)
Jmenovitý výkon	942	W
Jmenovitá rychlost	3000	rpm
Jmenovitý moment	3.00	Nm
Jmenovitý proud	3.47	A (rms)
Špičkový moment	10.5	Nm
Špičkový proud	12.3	A (rms)
Klidový moment	3.5	Nm
Klidový proud	3.41	A (rms)
Otáčky bez zatížení	3540	rpm
EMF konstanta ±10%	62	V AC (rms) / 1000rpm
Teoretická momentová konstanta ±10%	1.03	Nm / A (rms)
Momentová konstanta ±10% při jmenovité zátěži	0.86	Nm / A (rms)
Počet pólů	10	
Elektrická časová konstanta	2.86	ms
Svorkový odpor vinutí	4.27	Ω
Induktance rotujícího pole	12.2	mH

Celní informace	
HS Kód	85015220

Mechanická data (seřízení 5)		
Max mechanická rychlost	12000	rpm
Mechanická časová konstanta	0.73	ms
Tepelná časová konstanta	27	min
Setrvačnost rotoru	1.04	kgcm²
Ochrana	IP64	
Barva	RAL 9005	
Chlazení	Konvekce	
Hmotnost motoru	2.9	kg
Max. axiální síla 20kh	68	N
Max. radiální síla 20kh	356	N*
Max. axiální síla 100kh	40	N
Max. radiální síla 100kh	208	N*

** Definováno pro působiště sil v ½ délky výstupní hřídele*

Senzory	
Teplotní	PT1000 {PT1000}
Zpětná vazba	2-pole resolver (ER5Kd411, TS2620N21E11, RE-15-1-A15)

Prubeh momentu / otacek

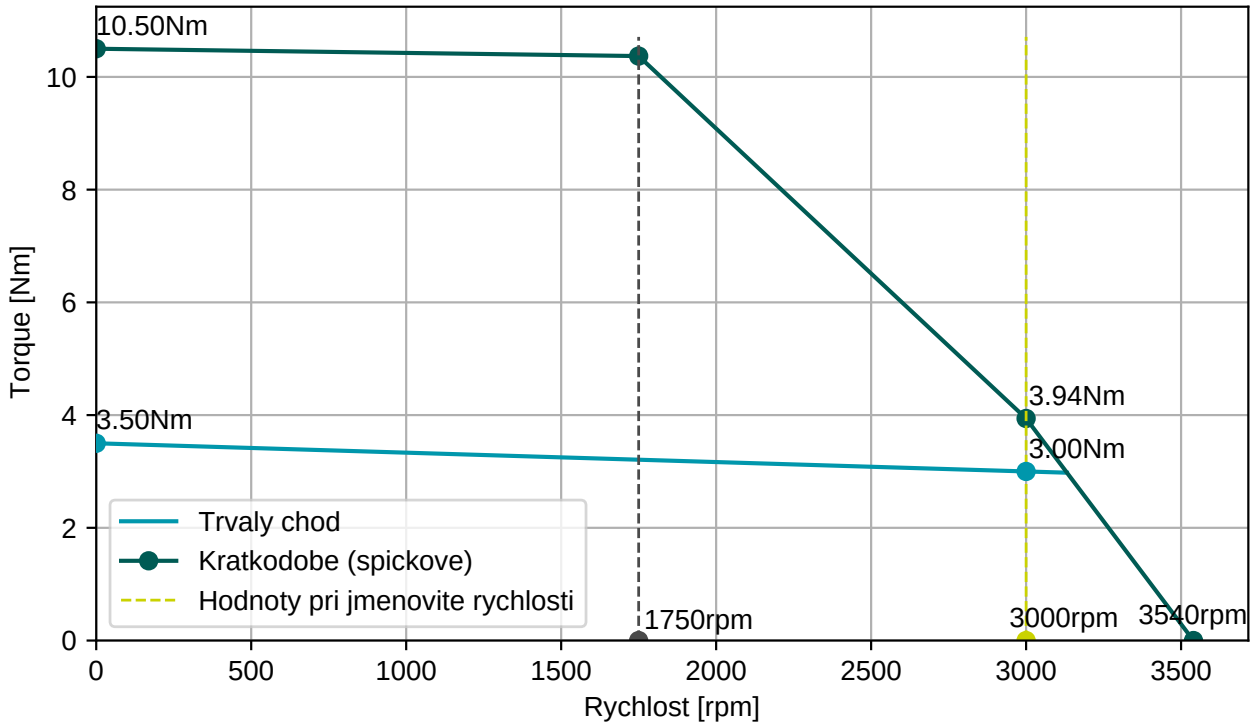

BGC110N00001216000

M23, 8 pinů, otočné

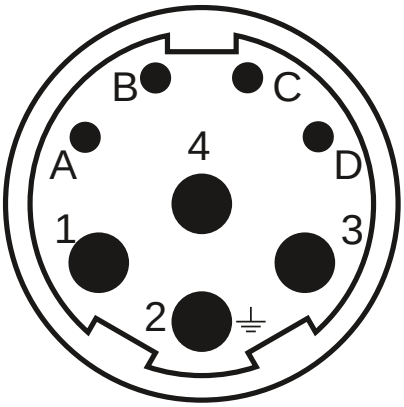

AGC052N00001215000

M23, 12 pinů, otočné

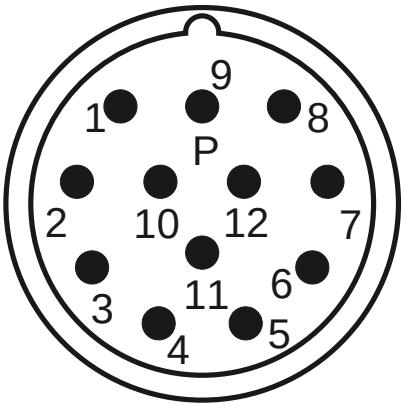

Konektor 1 (9)	
1	U
4	V
3	W
2	PE
A	Brzda+
B	Brzda-
C	
D	

Konektor 2 (10)	
2	Therm+
3	S4
4	S3
5	R2
6	Therm-
7	S2
8	S1
9	R1

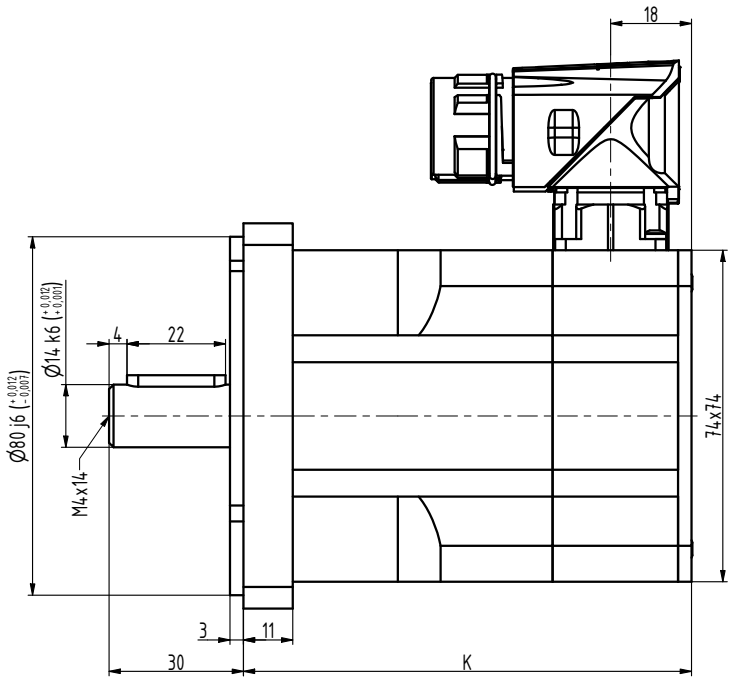

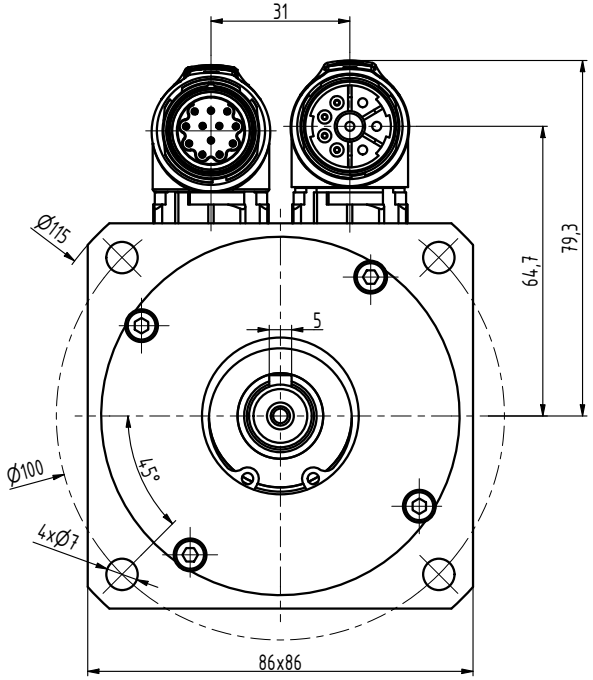

TYP	K
N3-0115	82
N3-0205	100
N3-0280	118
N3-0350	136
N3-0420	154
N3-0480	172

INDEX	ZMĚNA	DATUM	PODPIS		
ZN.MAT.			T.O.	HMOTNOST kg	MĚŘ.
ROZM.-POLOT.					
POM. ZAŘ.				ČSN	TŘ.Č.
VYPR.	Ošlejšek	NORM.REF.		POZN.	Č. KUSOVNÍKU
PŘEKR.	Ošlejšek 28.5.2021				
TECHNOL.		SCHVÁLIL Ošlejšek	06.02.2014	STARÝ V.	Č.V.
NÁZEV	Motor N3			N3111 00 P Z_S4_S1	
				Listů	List