Technické data (vin. 704)

Napětí DC meziobvodu	320	V DC
Nominální AC napětí	220	V AC (rms)
Jmenovité napětí	153	V AC (rms)
Jmenovitý výkon	597	W
Jmenovitá rychlost	3000	rpm
Jmenovitý moment	1.90	Nm
Jmenovitý proud	3.06	A (rms)
Špičkový moment	6.15	Nm
Špičkový proud	12.7	A (rms)
Klidový moment	2.05	Nm
Klidový proud	2.79	A (rms)
Otáčky bez zatížení	4920	rpm
EMF konstanta ±10%	44.5	V AC (rms) / 1000rpm
Teoretická momentová konstanta ±10%	0.74	Nm / A (rms)
Momentová konstanta ±10% při jmenovité zátěži	0.62	Nm / A (rms)
Počet pólů	10	
Elektrická časová konstanta	2.53	ms
Svorkový odpor vinutí	5.26	Ω
Induktance rotujícího pole	13.3	mH

Celní informace

HS Kód	85015100

Mechanická data (seřízení 5)

Max mechanická rychlost	12000	rpm
Mechanická časová konstanta	0.92	ms
Tepelná časová konstanta	23	min
Setrvačnost rotoru	0.55	kgcm²
Ochrana	IP64	
Barva	RAL 9005	
Chlazení	Konvekce	
Hmotnost motoru	2	kg
Max. axiální síla 20kh	64	N
Max. radiální síla 20kh	335	N*
Max. axiální síla 100kh	37	N
Max. radiální síla 100kh	196	N*

** Definováno pro působiště sil v ½ délky výstupní hřídele*

Senzory

Teplotní	PT1000 {PT1000}
Zpětná vazba	2-pole resolver (ER5Kd411, TS2620N21E11, RE-15-1-A15)

Brzda

Brzdný moment	4.50	Nm
Napětí	24	V DC
Výkon @20°C	12.0	W
Proud @20°C	0.50	A
Setrvačnost	0.20	kgcm²
Hmotnost	0.47	kg

Prubeh momentu / otacek

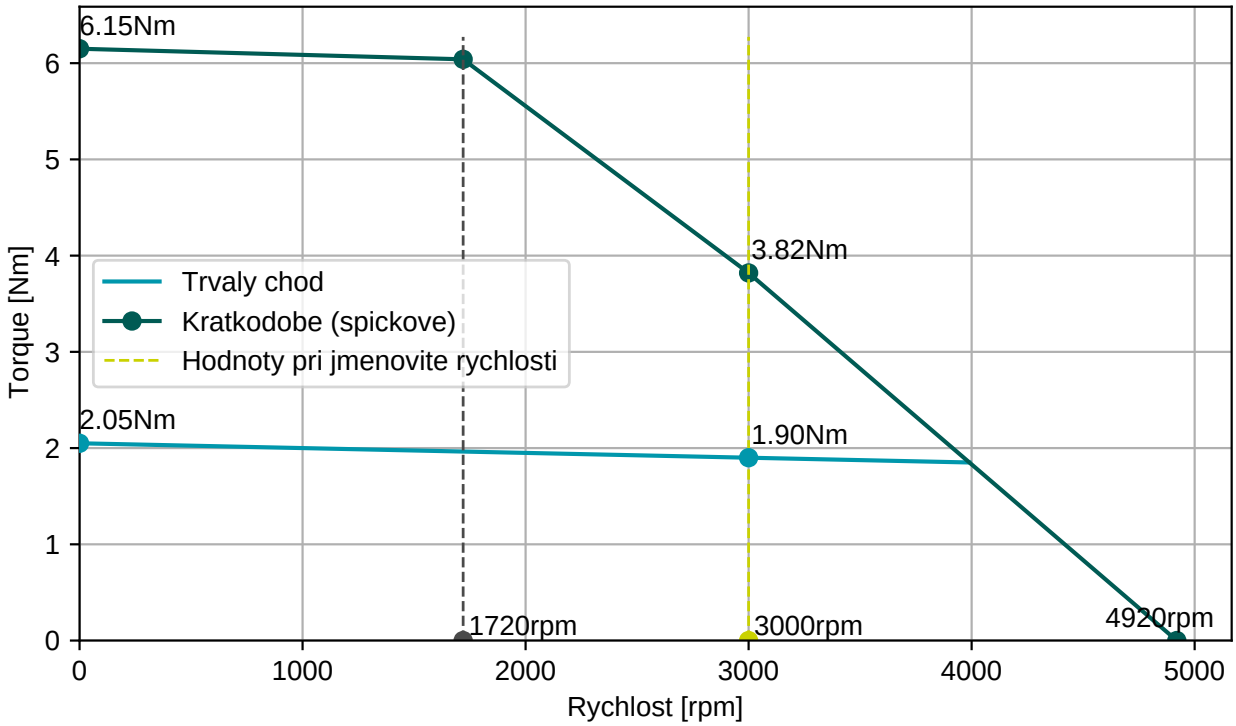

BGC110N00001216000

M23, 8 pinů, otočné

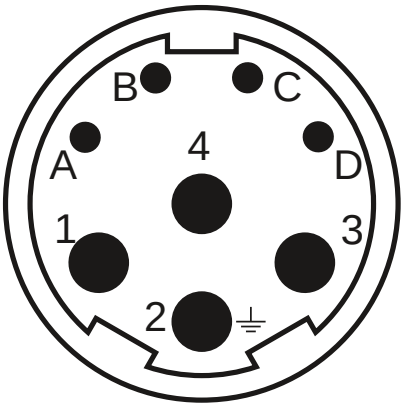

AGC052N00001215000

M23, 12 pinů, otočné

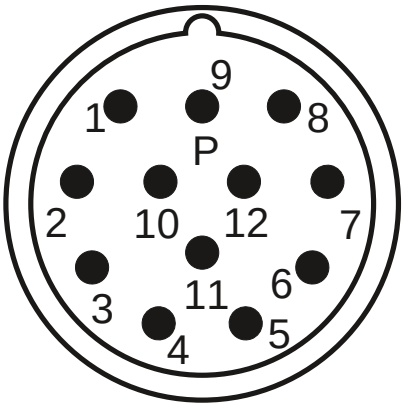

Konektor 1 (9)	
1	U
4	V
3	W
2	PE
A	Brzda+
B	Brzda-
C	
D	

Konektor 2 (10)	
2	Therm+
3	S4
4	S3
5	R2
6	Therm-
7	S2
8	S1
9	R1

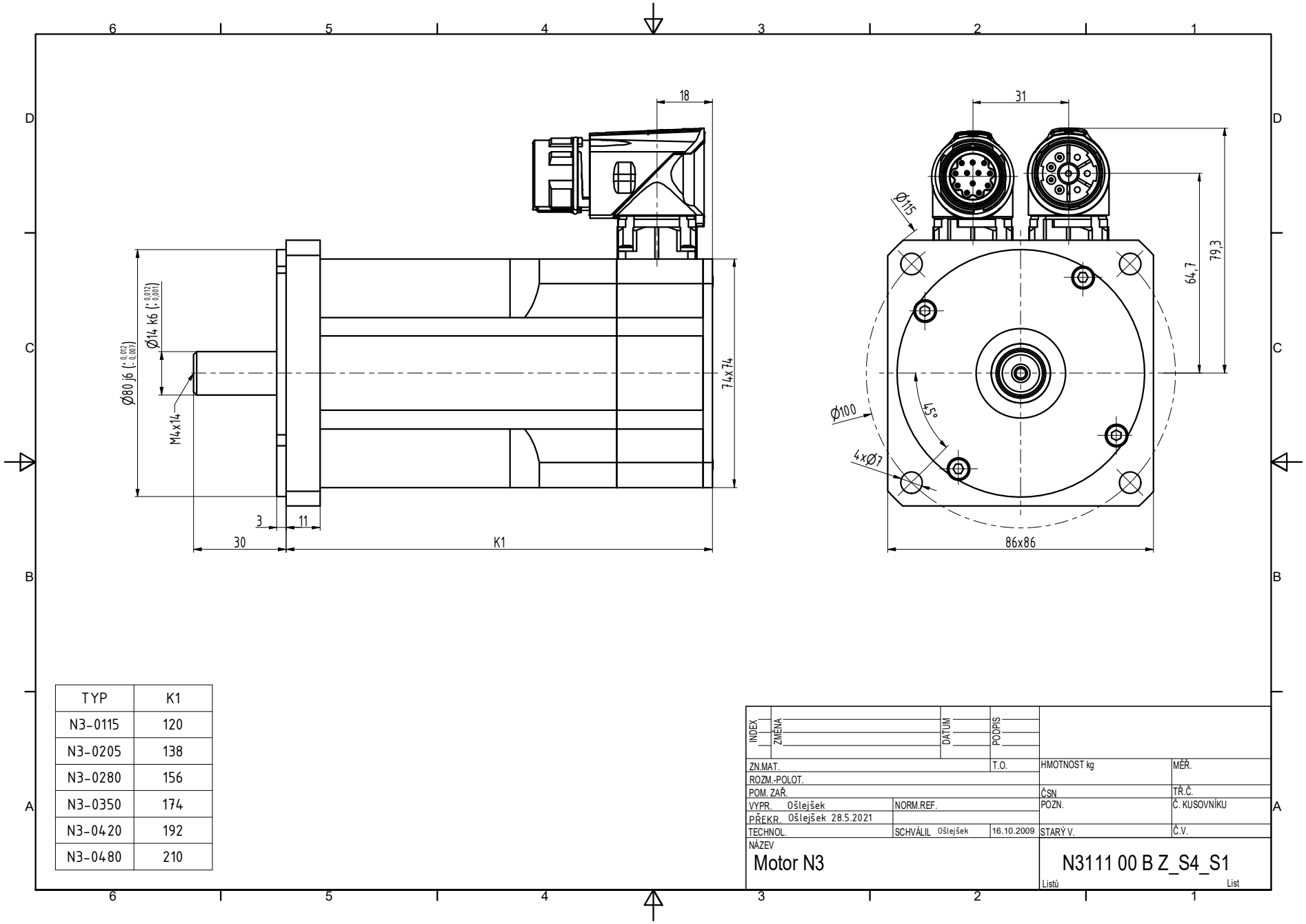

TYP	K1
N3-0115	120
N3-0205	138
N3-0280	156
N3-0350	174
N3-0420	192
N3-0480	210