Technické data (vin. 778)

Napětí DC meziobvodu	36	V DC
Nominální AC napětí	23	V AC (rms)
Jmenovité napětí	16	V AC (rms)
Jmenovitý výkon	181	W
Jmenovitá rychlost	1500	rpm
Jmenovitý moment	1.15	Nm
Jmenovitý proud	11.25	A (rms)
Špičkový moment	3.45	Nm
Špičkový proud	44.2	A (rms)
Klidový moment	1.15	Nm
Klidový proud	10	A (rms)
Otáčky bez zatížení	3270	rpm
EMF konstanta ±10%	6.9	V AC (rms) / 1000rpm
Teoretická momentová konstanta ±10%	0.11	Nm / A (rms)
Momentová konstanta ±10% při jmenovité zátěži	0.10	Nm / A (rms)
Počet pólů	10	
Elektrická časová konstanta	2.21	ms
Svorkový odpor vinutí	0.34	Ω
Induktance rotujícího pole	0.75	mH

Celní informace

HS Kód	85015100

Mechanická data (seřízení 5)

Max mechanická rychlost	12000	rpm
Mechanická časová konstanta	1.40	ms
Tepelná časová konstanta	21	min
Setrvačnost rotoru	0.31	kgcm²
Ochrana	IP64	
Barva	RAL 9005	
Chlazení	Konvekce	
Hmotnost motoru	1.5	kg
Max. axiální síla 20kh	72	N
Max. radiální síla 20kh	377	N*
Max. axiální síla 100kh	42	N
Max. radiální síla 100kh	220	N*

** Definováno pro působiště sil v ½ délky výstupní hřídele*

Senzory

Teplotní	PT1000 {PT1000}
Zpětná vazba	2-pole resolver (ER5Kd411, TS2620N21E11, RE-15-1-A15)

Brzda

Brzdný moment	4.50	Nm
Napětí	24	V DC
Výkon @20°C	12.0	W
Proud @20°C	0.50	A
Setrvačnost	0.20	kgcm²
Hmotnost	0.47	kg

Prubeh momentu / otacek

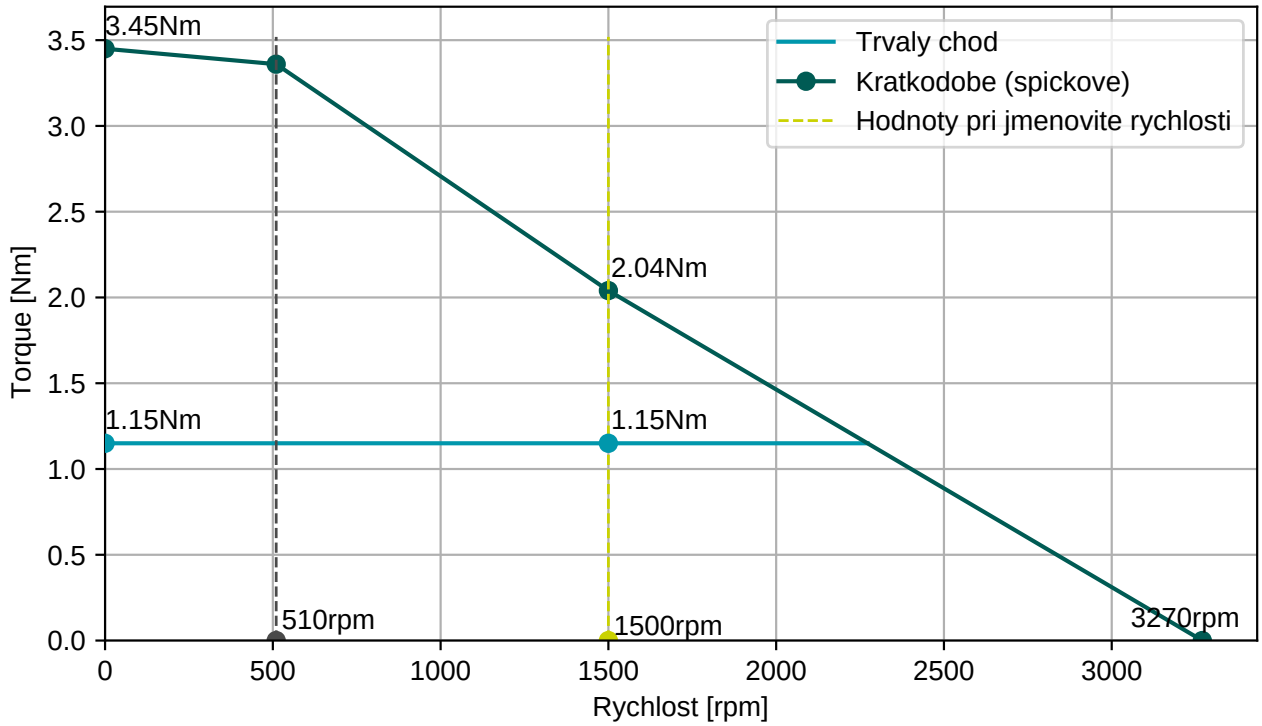

BGC110N00001216000

M23, 8 pinů, otočné

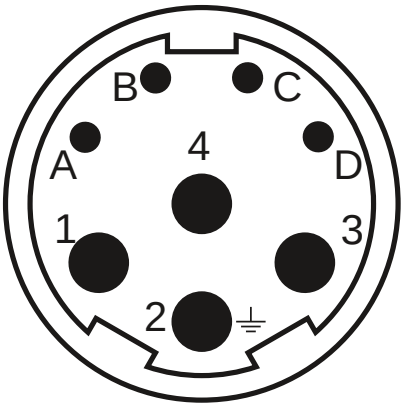

AGC052N00001215000

M23, 12 pinů, otočné

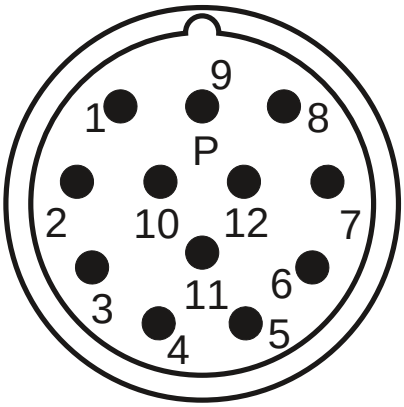

Konektor 1 (9)	
1	U
4	V
3	W
2	PE
A	Brzda+
B	Brzda-
C	
D	

Konektor 2 (10)	
2	Therm+
3	S4
4	S3
5	R2
6	Therm-
7	S2
8	S1
9	R1

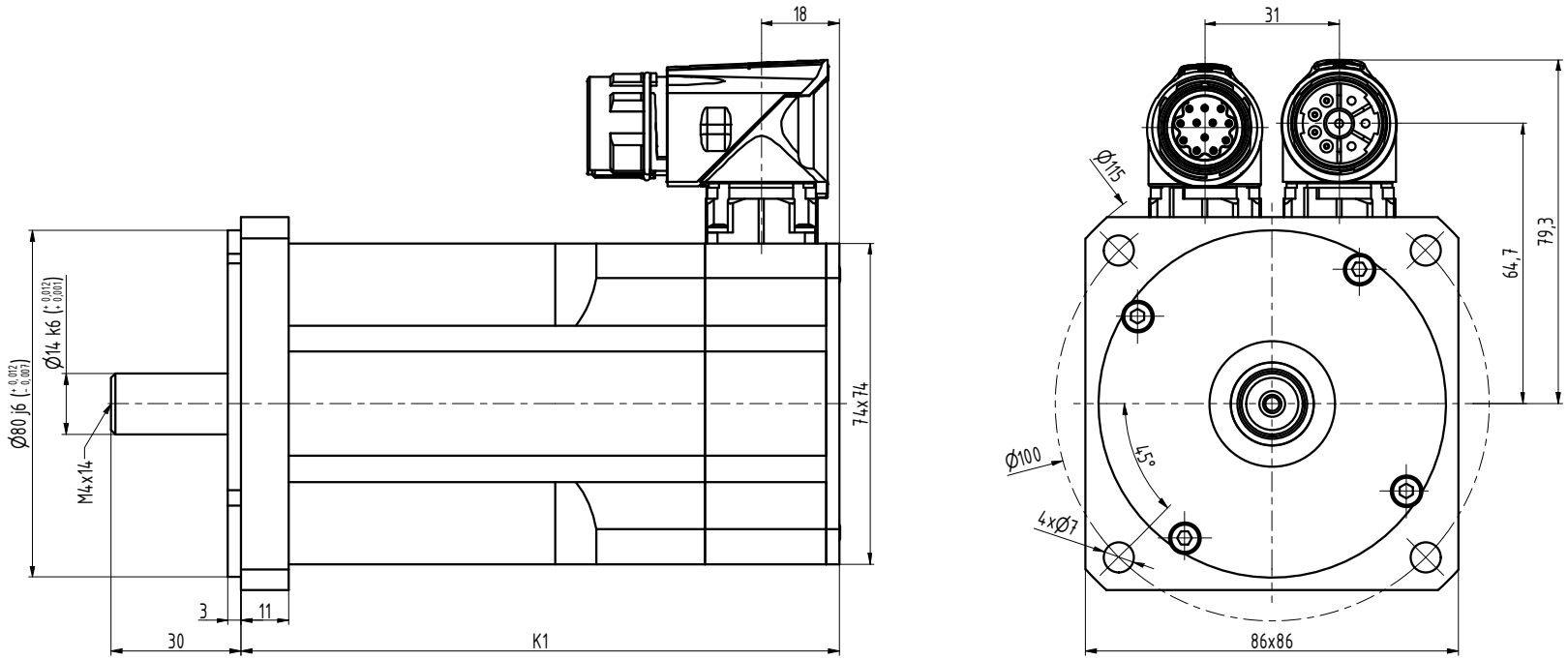

TYP	K1
N3-0115	120
N3-0205	138
N3-0280	156
N3-0350	174
N3-0420	192
N3-0480	210

INDEX	ZMĚNA	DATUM	PODPIS		
ZN.MAT.			T.O.	HMOTNOST kg	MĚŘ.
ROZM.-POLOT.					
POM. ZAŘ.				ČSN	TŘ.Č.
VYPR. Ošlejšek	NORM.REF.			POZN.	Č. KUSOVNÍKU
PŘEKR. Ošlejšek 28.5.2021					
TECHNOL.	SCHVÁLIL Ošlejšek	16.10.2009		STARÝ V.	Č.V.
NÁZEV Motor N3				N3111 00 B Z_S4_S1	
				Listů	List