Technické data (vin. 1621)		
Napětí DC meziobvodu	320	V DC
Nominální AC napětí	220	V AC (rms)
Jmenovité napětí	167	V AC (rms)
Jmenovitý výkon	539	W
Jmenovitá rychlost	5000	rpm
Jmenovitý moment	1.03	Nm
Jmenovitý proud	2.24	A (rms)
Špičkový moment	6.65	Nm
Špičkový proud	14	A (rms)
Klidový moment	1.75	Nm
Klidový proud	3.16	A (rms)
Otáčky bez zatížení	6540	rpm
EMF konstanta ±10%	33.5	V AC (rms) / 1000rpm
Teoretická momentová konstanta ±10%	0.554	Nm / A (rms)
Momentová konstanta ±10% při jmenovité zátěži	0.460	Nm / A (rms)
Počet pólů	10	
Elektrická časová konstanta	1.43	ms
Svorkový odpor vinutí	3.607	Ω
Induktance rotujícího pole	5.17	mH

Celní informace	
HS Kód	85015100

Mechanická data (seřízení 48)		
Max mechanická rychlost	12000	rpm
Mechanická časová konstanta	1.38	ms
Tepelná časová konstanta	28	min
Setrvačnost rotoru	0.68	kgcm²
Ochrana	IP64	
Barva	RAL 9005	
Chlazení	Konvekce	
Hmotnost motoru	1.9	kg
Max. axiální síla 20kh	48	N
Max. radiální síla 20kh	252	N*
Max. axiální síla 100kh	28	N
Max. radiální síla 100kh	147	N*

** Definováno pro působiště sil v ½ délky výstupní hřídele*

Senzory	
Teplotní	PT1000 {PT1000}
Zpětná vazba	EKM36 (HDSL) multi-turn, 17 + 12 bits

Brzda		
Brzdný moment	4.50	Nm
Napětí	24	V DC
Výkon @20°C	12.0	W
Proud @20°C	0.50	A
Setrvačnost	0.20	kgcm²
Hmotnost	0.47	kg

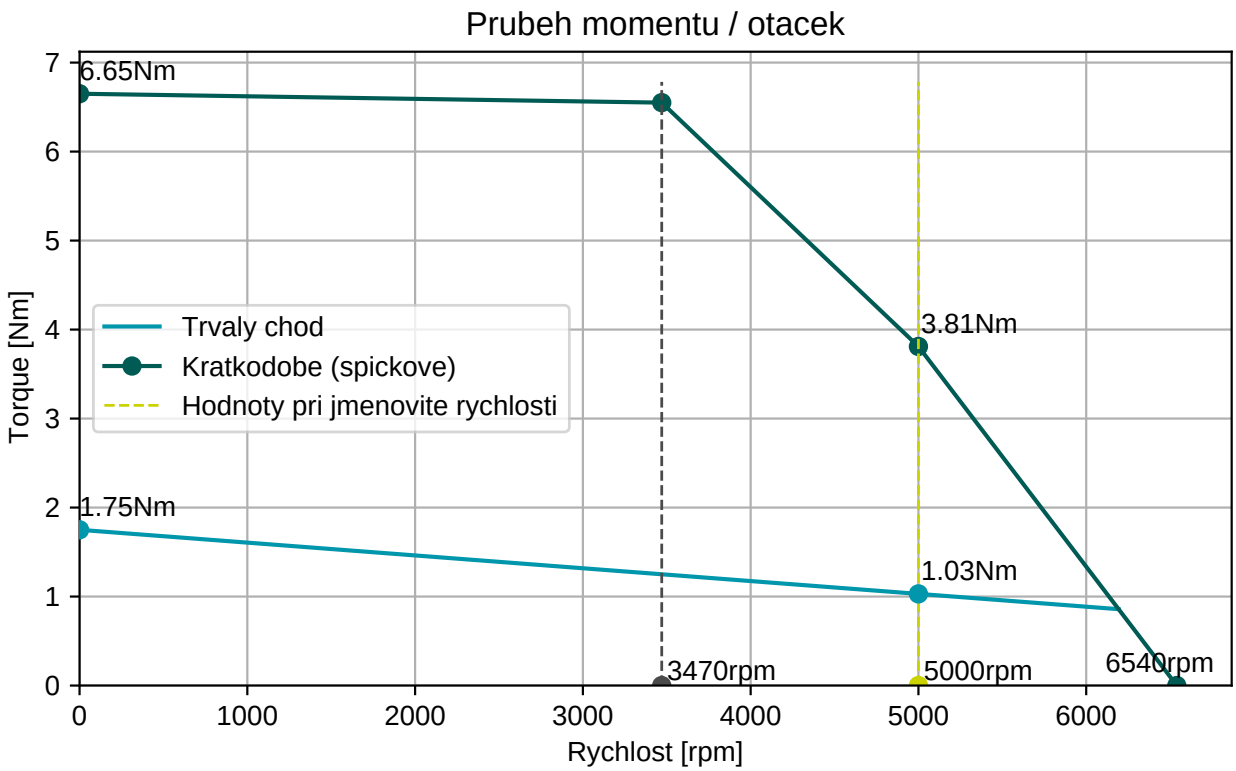

EGA201N00000800000

M15, 9 pinů, otočné

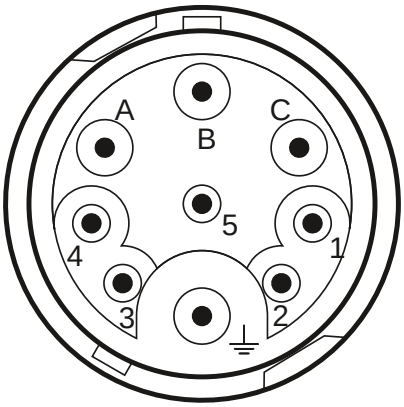

Konektor 1 (304)	
A	U
B	V
C	W
PE	PE
1	Brzda+
2	Brzda-
3	+Us/DSL+
4	GND/DSL-

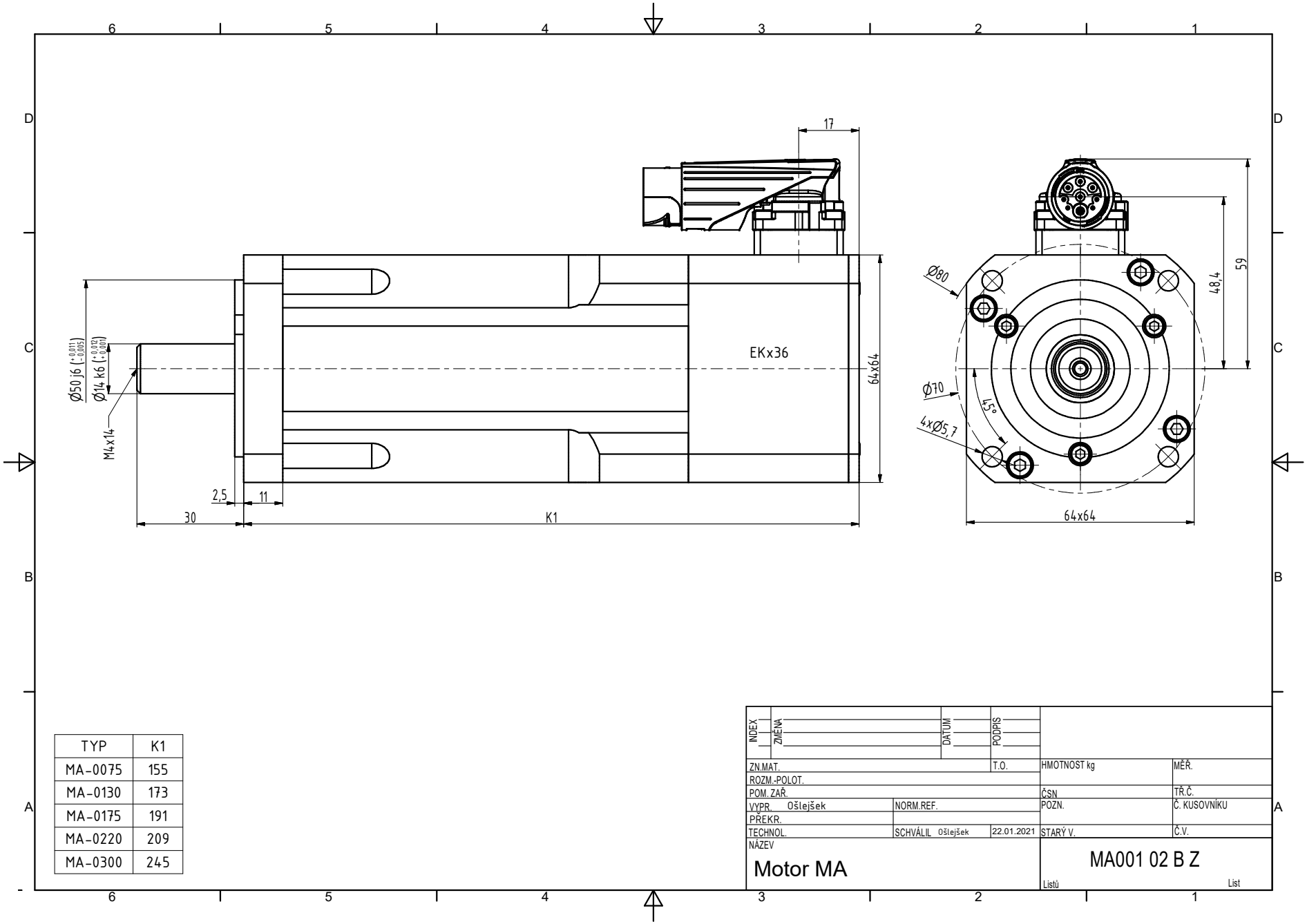

TYP	K1
MA-0075	155
MA-0130	173
MA-0175	191
MA-0220	209
MA-0300	245