Technické data (vin. 1270)		
Napětí DC meziobvodu	560	V DC
Nominální AC napětí	380	V AC (rms)
Jmenovité napětí	276	V AC (rms)
Jmenovitý výkon	490	W
Jmenovitá rychlost	6000	rpm
Jmenovitý moment	0.78	Nm
Jmenovitý proud	1.27	A (rms)
Špičkový moment	4.94	Nm
Špičkový proud	8.33	A (rms)
Klidový moment	1.3	Nm
Klidový proud	1.77	A (rms)
Otáčky bez zatížení	8140	rpm
EMF konstanta ±10%	44.5	V AC (rms) / 1000rpm
Teoretická momentová konstanta ±10%	0.734	Nm / A (rms)
Momentová konstanta ±10% při jmenovité zátěži	0.614	Nm / A (rms)
Počet pólů	10	
Elektrická časová konstanta	1.44	ms
Svorkový odpor vinutí	9.598	Ω
Induktance rotujícího pole	13.8	mH

Celní informace	
HS Kód	85015100

Mechanická data (seřízení 48)		
Max mechanická rychlost	12000	rpm
Mechanická časová konstanta	1.53	ms
Tepelná časová konstanta	24	min
Setrvačnost rotoru	0.5	kgcm²
Ochrana	IP64	
Barva	RAL 9005	
Chlazení	Konvekce	
Hmotnost motoru	1.6	kg
Max. axiální síla 20kh	45	N
Max. radiální síla 20kh	237	N*
Max. axiální síla 100kh	26	N
Max. radiální síla 100kh	139	N*

** Definováno pro působiště sil v ½ délky výstupní hřídele*

Senzory	
Teplotní	PT1000 {PT1000}
Zpětná vazba	EDS35 (HDSL) single-turn, 24 bits

Brzda		
Brzdný moment	4.50	Nm
Napětí	24	V DC
Výkon @20°C	12.0	W
Proud @20°C	0.50	A
Setrvačnost	0.20	kgcm²
Hmotnost	0.47	kg

Prubeh momentu / otacek

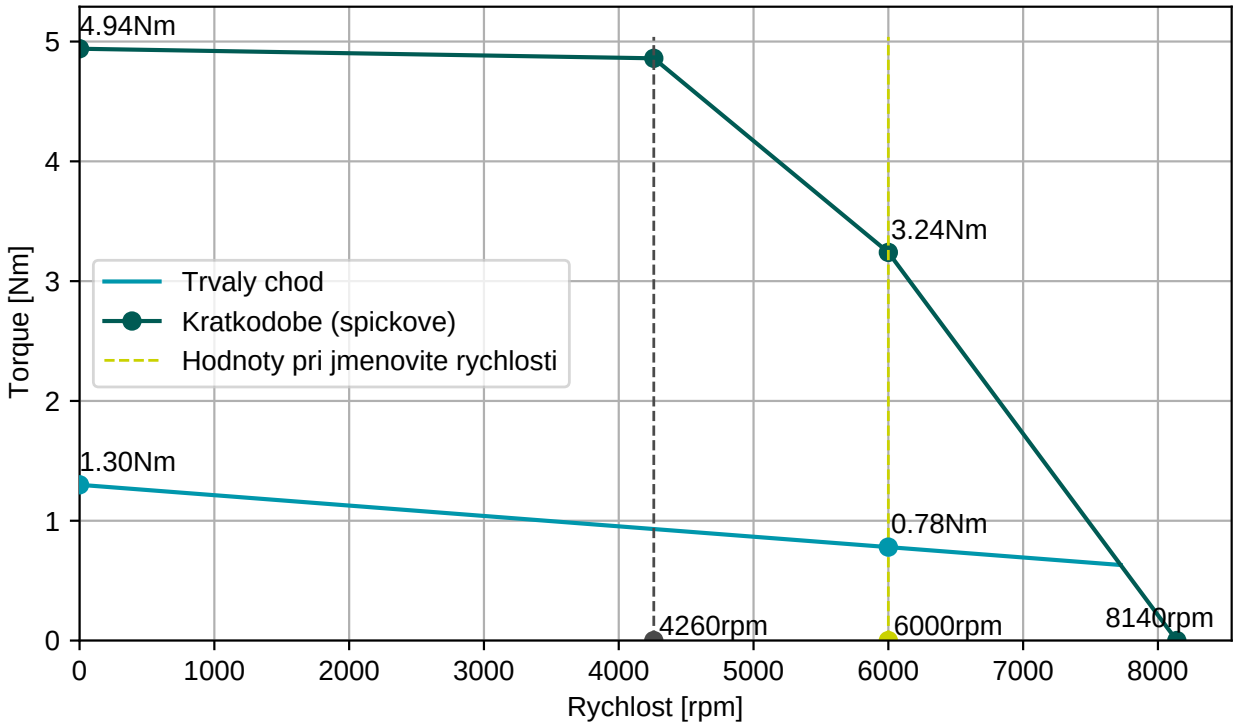

EGA201N00000800000

M15, 9 pinů, otočné

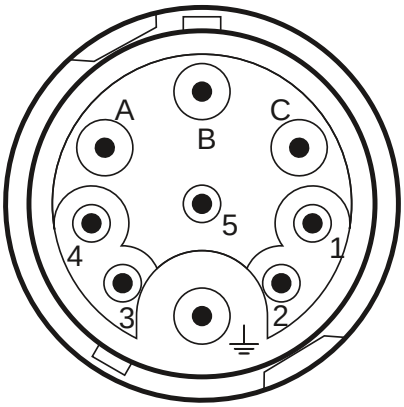

Konektor 1 (304)	
A	U
B	V
C	W
PE	PE
1	Brzda+
2	Brzda-
3	+Us/DSL+
4	GND/DSL-

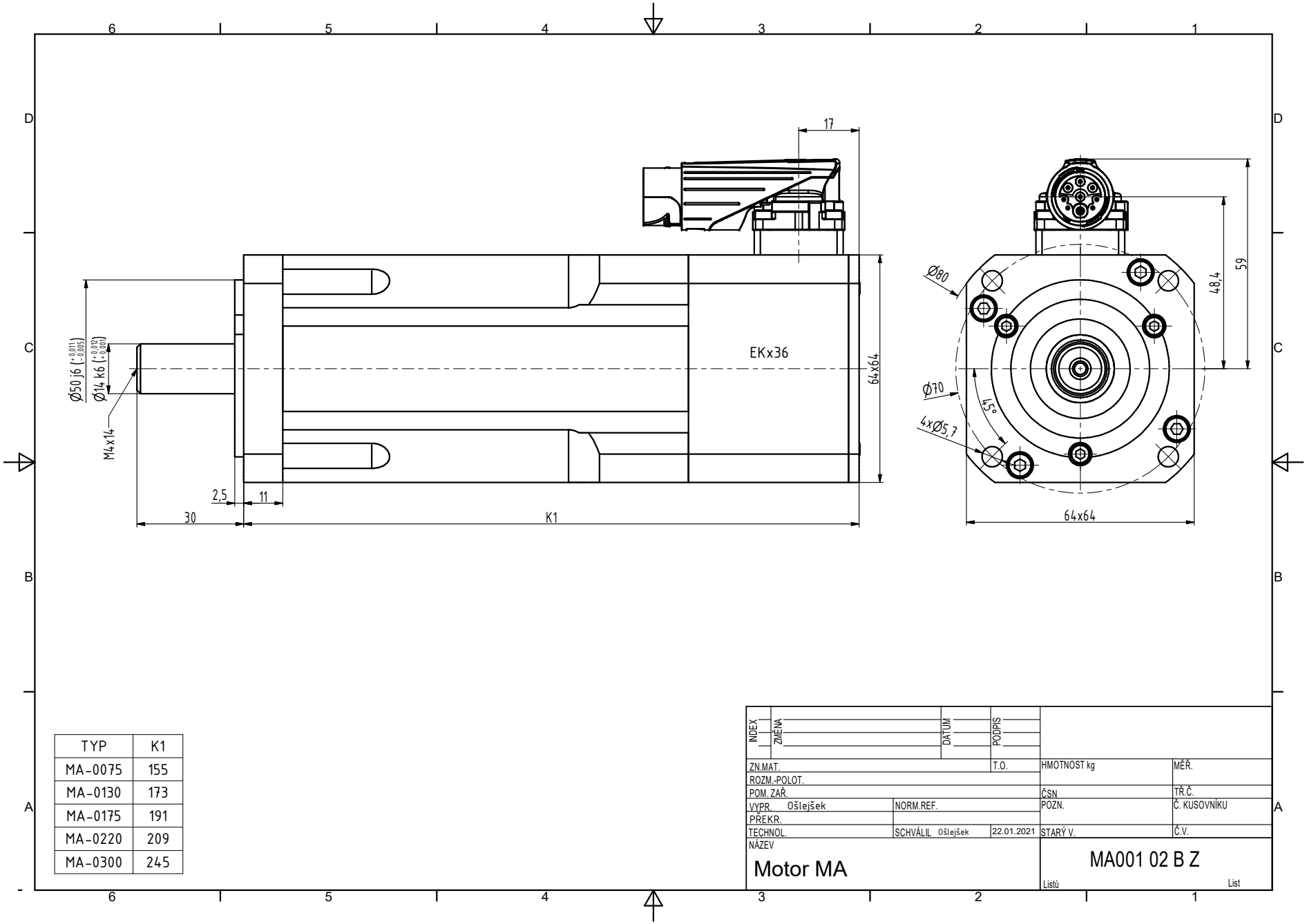

TYP	K1
MA-0075	155
MA-0130	173
MA-0175	191
MA-0220	209
MA-0300	245