Technické data (vin. 1439)		
Napětí DC meziobvodu	320	V DC
Nominální AC napětí	220	V AC (rms)
Jmenovité napětí	165	V AC (rms)
Jmenovitý výkon	490	W
Jmenovitá rychlost	6000	rpm
Jmenovitý moment	0.78	Nm
Jmenovitý proud	2.06	A (rms)
Špičkový moment	4.94	Nm
Špičkový proud	13.5	A (rms)
Klidový moment	1.3	Nm
Klidový proud	2.86	A (rms)
Otáčky bez zatížení	7970	rpm
EMF konstanta ±10%	27.5	V AC (rms) / 1000rpm
Teoretická momentová konstanta ±10%	0.455	Nm / A (rms)
Momentová konstanta ±10% při jmenovité zátěži	0.379	Nm / A (rms)
Počet pólů	10	
Elektrická časová konstanta	1.34	ms
Svorkový odpor vinutí	3.99	Ω
Induktance rotujícího pole	5.35	mH

Celní informace	
HS Kód	85015100

Mechanická data (seřízení 48)		
Max mechanická rychlost	12000	rpm
Mechanická časová konstanta	1.67	ms
Tepelná časová konstanta	24	min
Setrvačnost rotoru	0.5	kgcm²
Ochrana	IP64	
Barva	RAL 9005	
Chlazení	Konvekce	
Hmotnost motoru	1.6	kg
Max. axiální síla 20kh	45	N
Max. radiální síla 20kh	237	N*
Max. axiální síla 100kh	26	N
Max. radiální síla 100kh	139	N*

** Definováno pro působiště sil v ½ délky výstupní hřídele*

Senzory	
Teplotní	PT1000 {PT1000}
Zpětná vazba	EKS36 (HDSL) single-turn, 18 bits, SIL2

Brzda		
Brzdný moment	4.50	Nm
Napětí	24	V DC
Výkon @20°C	12.0	W
Proud @20°C	0.50	A
Setrvačnost	0.20	kgcm²
Hmotnost	0.47	kg

Prubeh momentu / otacek

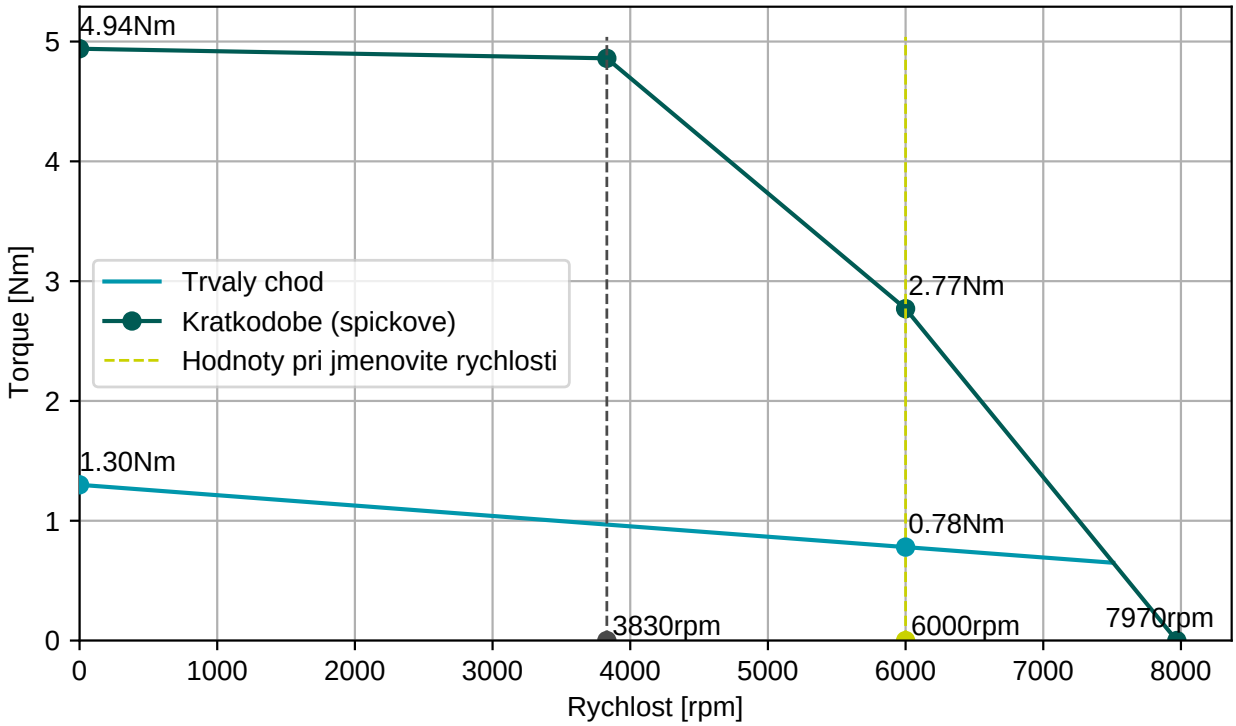

EGA201N00000800000

M15, 9 pinů, otočné

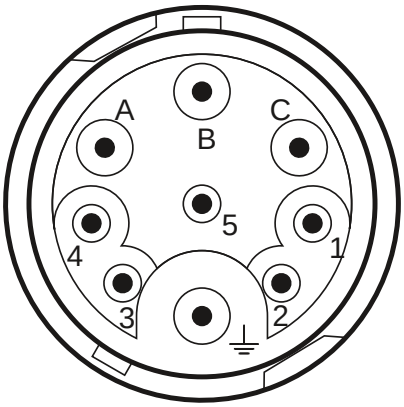

Konektor 1 (304)	
A	U
B	V
C	W
PE	PE
1	Brzda+
2	Brzda-
3	+Us/DSL+
4	GND/DSL-

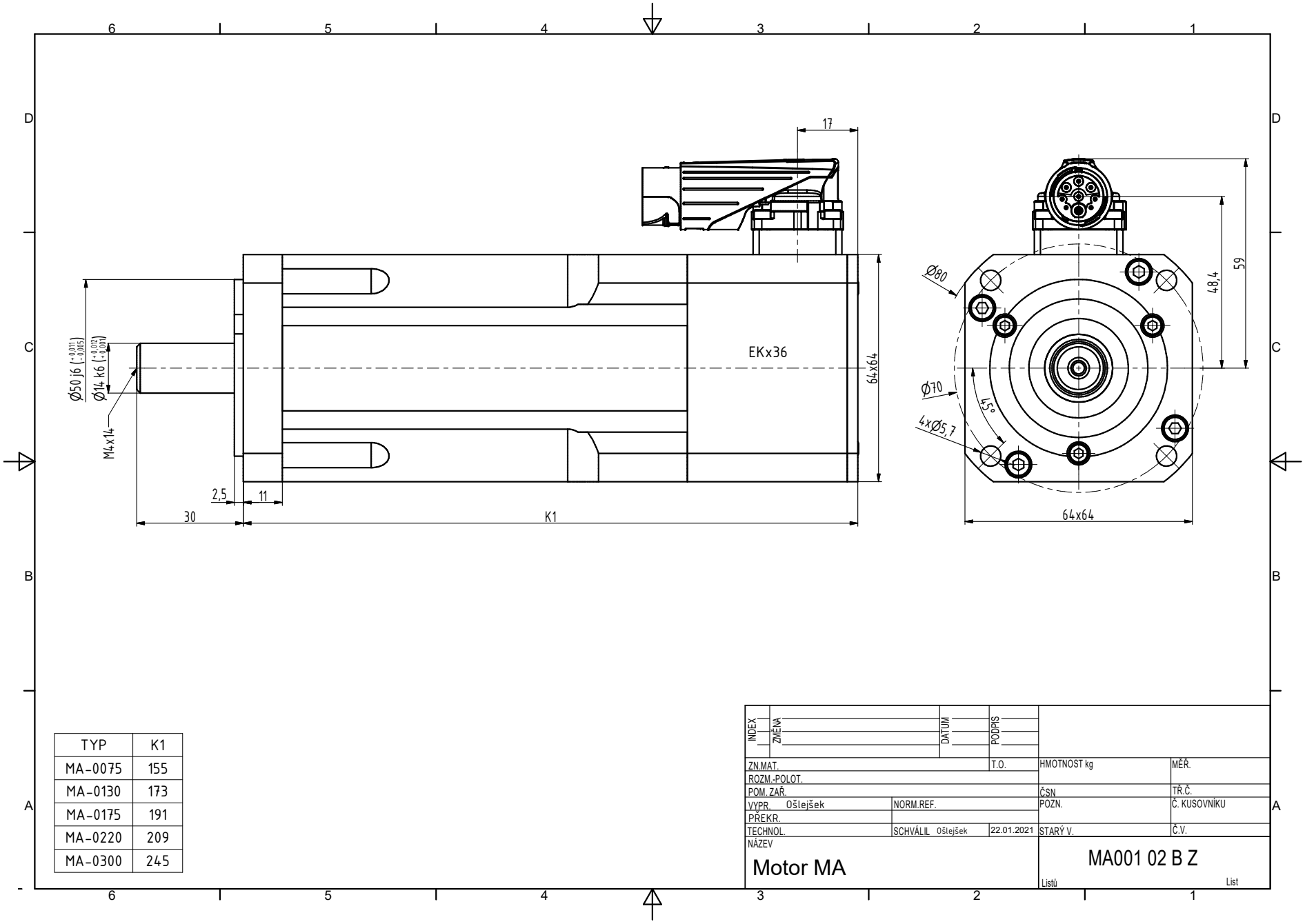

TYP	K1
MA-0075	155
MA-0130	173
MA-0175	191
MA-0220	209
MA-0300	245