Technické data (vin. 1579)		
Napětí DC meziobvodu	320	V DC
Nominální AC napětí	220	V AC (rms)
Jmenovité napětí	177	V AC (rms)
Jmenovitý výkon	471	W
Jmenovitá rychlost	6000	rpm
Jmenovitý moment	0.75	Nm
Jmenovitý proud	1.9	A (rms)
Špičkový moment	8.36	Nm
Špičkový proud	18.8	A (rms)
Klidový moment	2.2	Nm
Klidový proud	4.29	A (rms)
Otáčky bez zatížení	7070	rpm
EMF konstanta ±10%	31	V AC (rms) / 1000rpm
Teoretická momentová konstanta ±10%	0.513	Nm / A (rms)
Momentová konstanta ±10% při jmenovité zátěži	0.395	Nm / A (rms)
Počet pólů	10	
Elektrická časová konstanta	1.58	ms
Svorkový odpor vinutí	2.151	Ω
Induktance rotujícího pole	3.39	mH

Celní informace	
HS Kód	85015100

Mechanická data (seřízení 48)		
Max mechanická rychlost	12000	rpm
Mechanická časová konstanta	1.20	ms
Tepelná časová konstanta	32	min
Setrvačnost rotoru	0.85	kgcm²
Ochrana	IP64	
Barva	RAL 9005	
Chlazení	Konvekce	
Hmotnost motoru	2.2	kg
Max. axiální síla 20kh	49	N
Max. radiální síla 20kh	260	N*
Max. axiální síla 100kh	29	N
Max. radiální síla 100kh	152	N*

** Definováno pro působiště sil v ½ délky výstupní hřídele*

Senzory	
Teplotní	PT1000 {PT1000}
Zpětná vazba	EKS36 (HDSL) single-turn, 18 bits, SIL2

Prubeh momentu / otacek

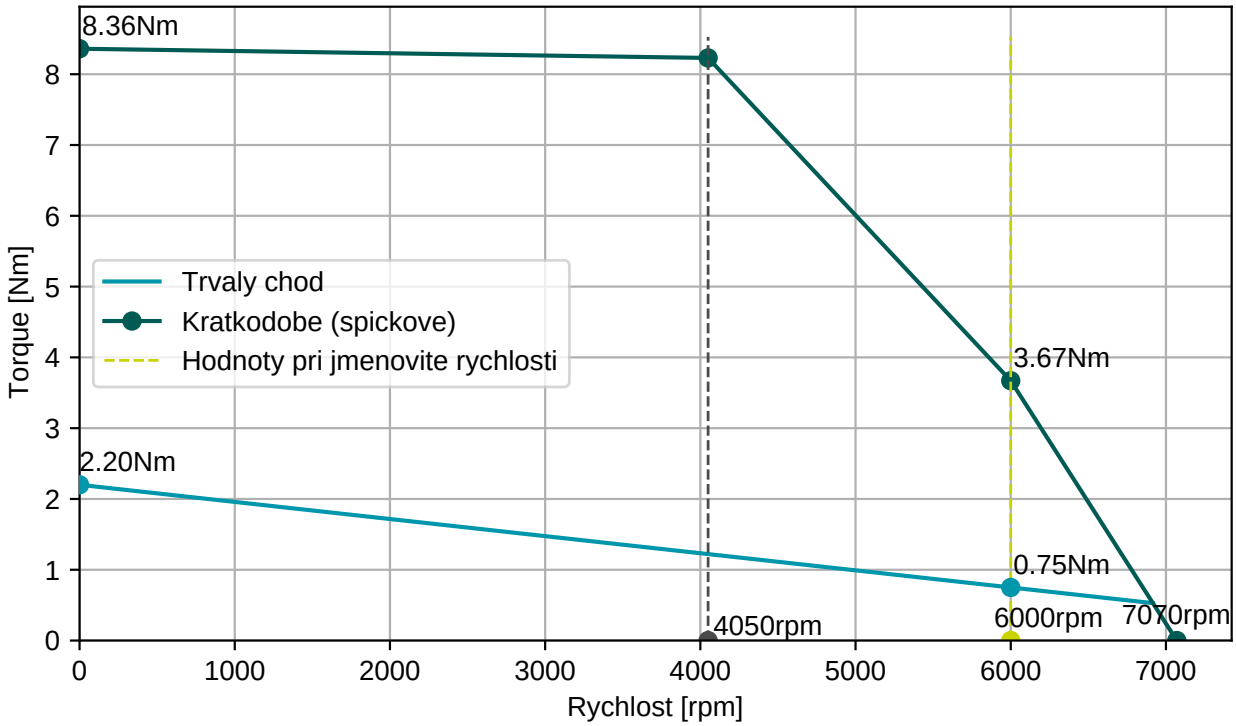

EGA201N00000800000

M15, 9 pinů, otočné

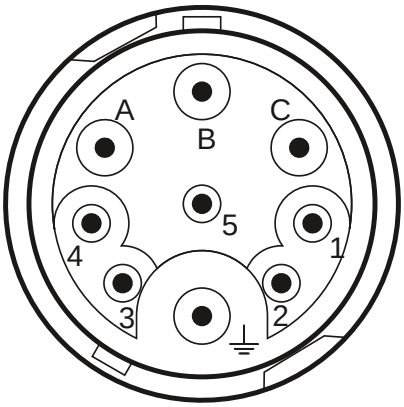

Konektor 1 (304)	
A	U
B	V
C	W
PE	PE
1	Brzda+
2	Brzda-
3	+Us/DSL+
4	GND/DSL-

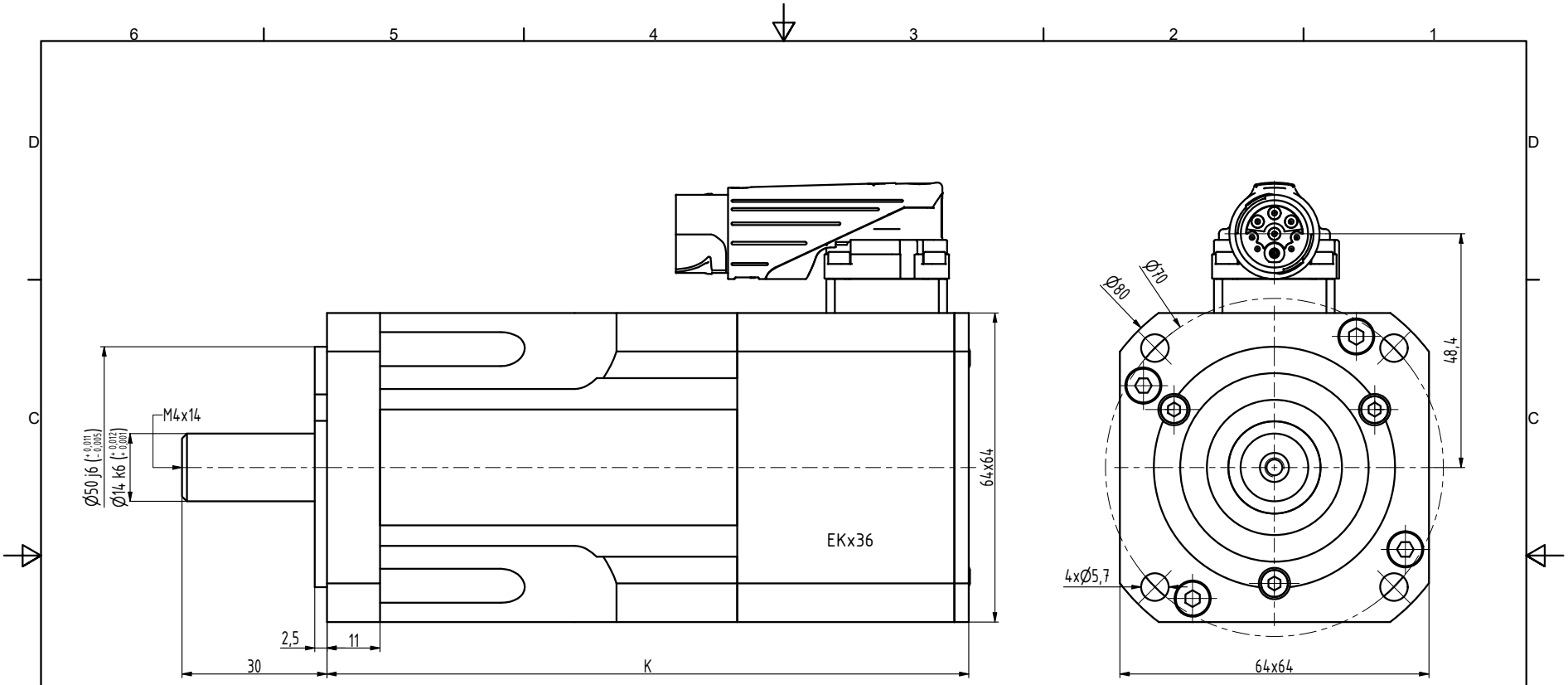

TYP	K
MA-0075	115
MA-0130	133
MA-0175	151
MA-0220	169
MA-0300	205

INDEX	ZMĚNA	DATUM	PODPIS		
ZN.MAT.		T.O.		HMOTNOST kg	MĚŘ.
ROZM.-POLOT.					
POM. ZAŘ.				ČSN	TŘ.Č.
VYPR. Šimík	NORM.REF.			POZN.	Č. KUSOVNÍKU
PŘEKR.					
TECHNOL.	SCHVÁLIL Weis	05.08.2019		STARÝ V.	Č.V.
NÁZEV Motor MA				MA001 02 Z	
				Listů	List