Technické data (vin. 1154)		
Napětí DC meziobvodu	560	V DC
Nominální AC napětí	380	V AC (rms)
Jmenovité napětí	269	V AC (rms)
Jmenovitý výkon	8.5	kW
Jmenovitá rychlost	2000	rpm
Jmenovitý moment	40.40	Nm
Jmenovitý proud	21.82	A (rms)
Špičkový moment	150	Nm
Špičkový proud	78.9	A (rms)
Klidový moment	50	Nm
Klidový proud	22.7	A (rms)
Otáčky bez zatížení	2850	rpm
EMF konstanta ±10%	133	V AC (rms) / 1000rpm
Teoretická momentová konstanta ±10%	2.2	Nm / A (rms)
Momentová konstanta ±10% při jmenovité zátěži	1.9	Nm / A (rms)
Počet pólů	10	
Elektrická časová konstanta	19.60	ms
Svorkový odpor vinutí	0.25	Ω
Induktance rotujícího pole	4.9	mH

Celní informace	
HS Kód	85015230

Mechanická data (seřízení 48)		
Max mechanická rychlost	6000	rpm
Mechanická časová konstanta	0.79	ms
Tepelná časová konstanta	100	min
Setrvačnost rotoru	88	kgcm²
Ochrana	IP64	
Barva	RAL 9005	
Chlazení	Konvekce	
Hmotnost motoru	32	kg
Max. axiální síla 20kh	308	N
Max. radiální síla 20kh	1622	N*
Max. axiální síla 100kh	180	N
Max. radiální síla 100kh	949	N*

** Definováno pro působiště sil v ½ délky výstupní hřídele*

Senzory	
Teplotní	PT1000 {PT1000}
Zpětná vazba	EKS36 (HDSL) single-turn, 17 bits

Brzda		
Brzdný moment	36.00	Nm
Napětí	24	V DC
Výkon @20°C	26.0	W
Proud @20°C	1.08	A
Setrvačnost	6.20	kgcm²
Hmotnost	2.85	kg

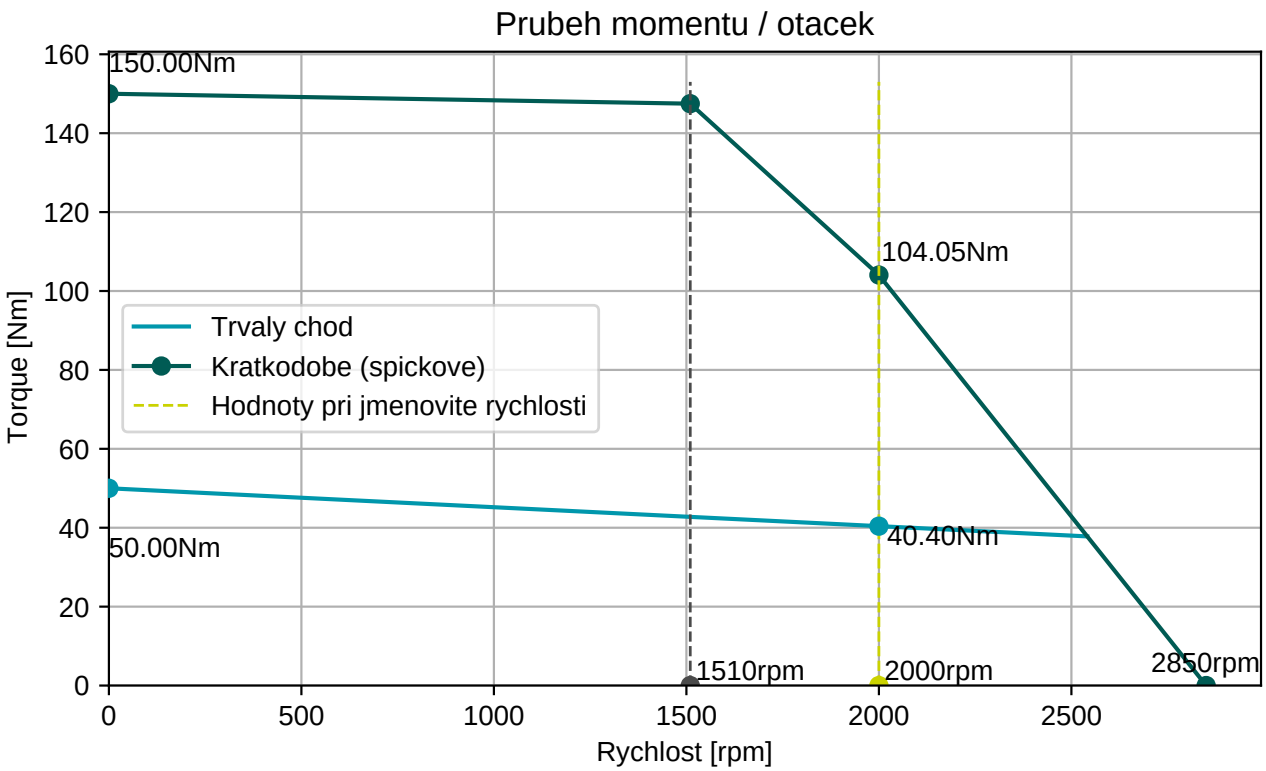

BGC110N00001216000

M23, 8 pinů, otočné

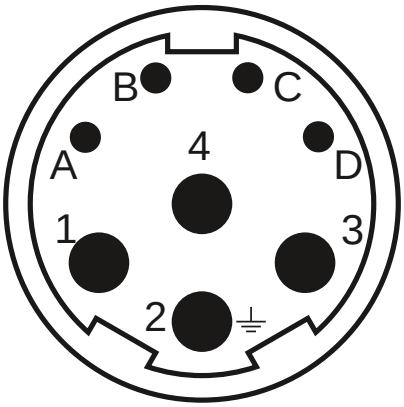

Konektor 1 (283)	
1	U
4	V
3	W
2	PE
A	Brzda+
B	Brzda-
C	GND/DSL-
D	+Us/DSL+

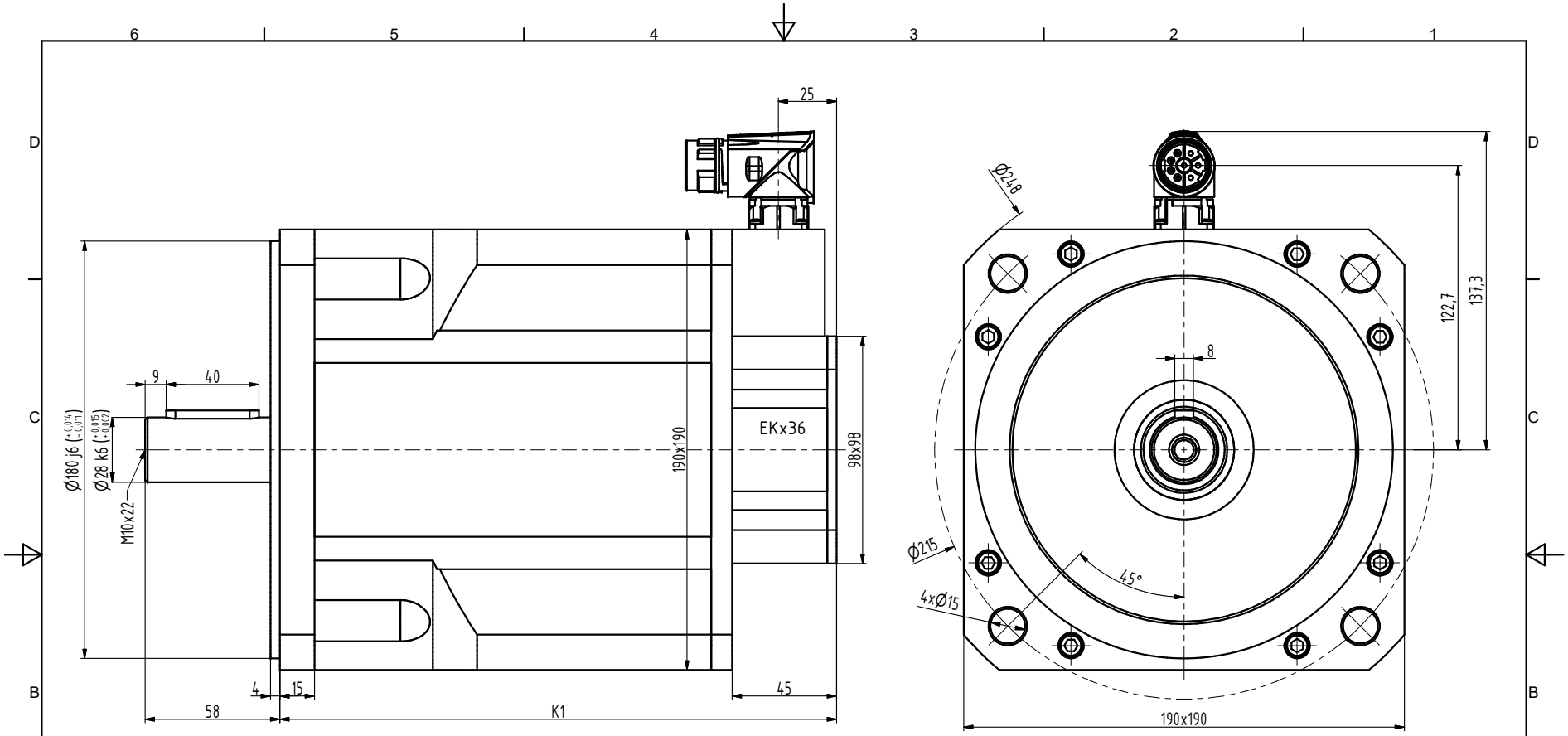

TYP	K1
N7-3000	240
N7-4000	270
N7-5000	300
N7-6000	330

INDEX	ZMĚNA	DATUM	PODPIS

ZN.MAT.		T.O.	HMOTNOST kg
ROZM.-POLOT.			
POM. ZAŘ.			ČSN
VYPR. Ošlejšek	NORM.REF.		POZN.
PŘEKR.			
TECHNOL.	SCHVÁLIL Ošlejšek	24.09.2021	STARÝ V.

MĚŘ.
TŘ.Č.
Č. KUSOVNÍKU
Č.V.

NÁZEV
Motor N7

N7036 09 BP Z_S4_S1

Listů List