| Technické data (vin. 1154) | | |
|---|---|---|
| Napětí DC meziobvodu | 560 | V DC |
| Nominální AC napětí | 380 | V AC (rms) |
| Jmenovité napětí | 269 | V AC (rms) |
| Jmenovitý výkon | 8.5 | kW |
| Jmenovitá rychlost | 2000 | rpm |
| Jmenovitý moment | 40.40 | Nm |
| Jmenovitý proud | 21.82 | A (rms) |
| Špičkový moment | 150 | Nm |
| Špičkový proud | 78.9 | A (rms) |
| Klidový moment | 50 | Nm |
| Klidový proud | 22.7 | A (rms) |
| Otáčky bez zatížení | 2850 | rpm |
| EMF konstanta ±10% | 133 | V AC (rms) / 1000rpm |
| Teoretická momentová konstanta ±10% | 2.2 | Nm / A (rms) |
| Momentová konstanta ±10% při jmenovité zátěži | 1.9 | Nm / A (rms) |
| Počet pólů | 10 | |
| Elektrická časová konstanta | 19.60 | ms |
| Svorkový odpor vinutí | 0.25 | Ω |
| Induktance rotujícího pole | 4.9 | mH |

| Celní informace | |
|---|---|
| HS Kód | 85015230 |

| Mechanická data (seřízení 48) | | |
|---|---|---|
| Max mechanická rychlost | 6000 | rpm |
| Mechanická časová konstanta | 0.79 | ms |
| Tepelná časová konstanta | 100 | min |
| Setrvačnost rotoru | 88 | kgcm² |
| Ochrana | IP64 | |
| Barva | RAL 9005 | |
| Chlazení | Konvekce | |
| Hmotnost motoru | 24 | kg |
| Max. axiální síla 20kh | 293 | N |
| Max. radiální síla 20kh | 1541 | N* |
| Max. axiální síla 100kh | 171 | N |
| Max. radiální síla 100kh | 901 | N* |

** Definováno pro působiště sil v ½ délky výstupní hřídele*

| Senzory | |
|---|---|
| Teplotní | PT1000 {PT1000} |
| Zpětná vazba | EKS36 (HDSL) single-turn, 18 bits, SIL2 |

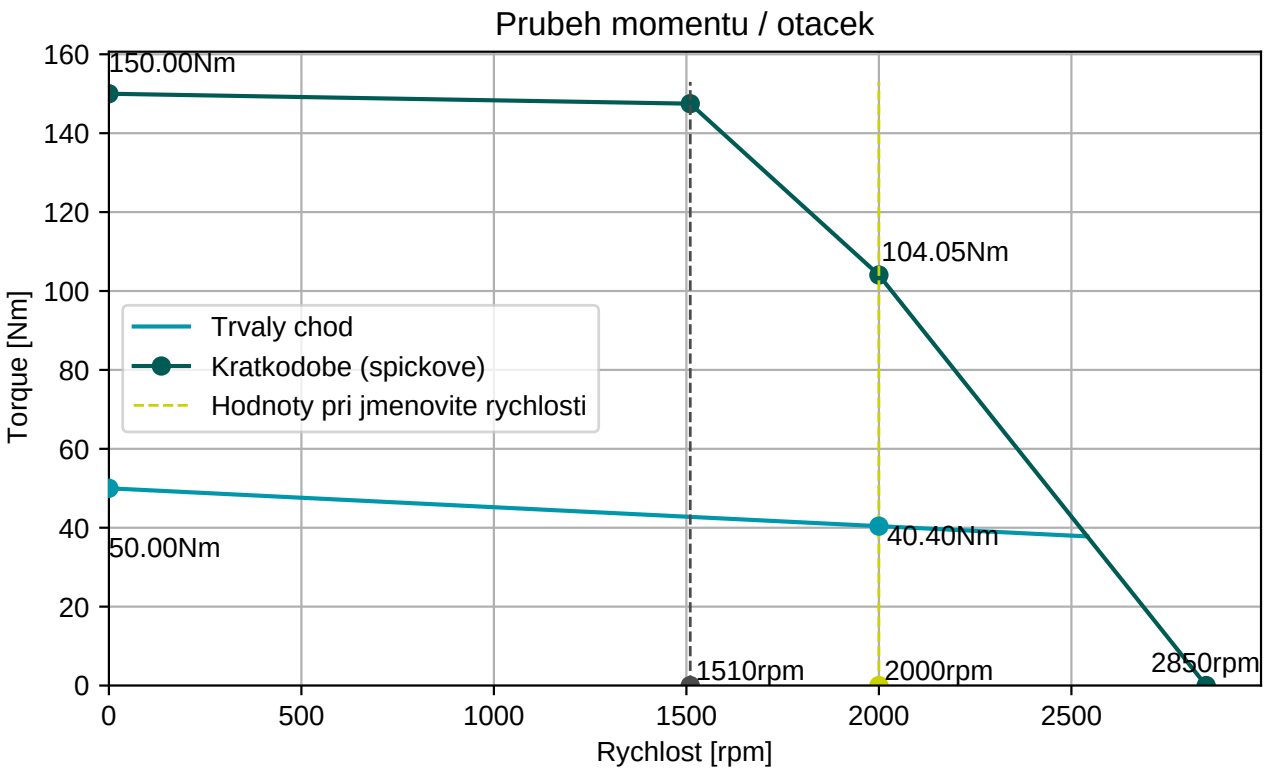


**BGC110N00001216000**

M23, 8 pinů, otočné

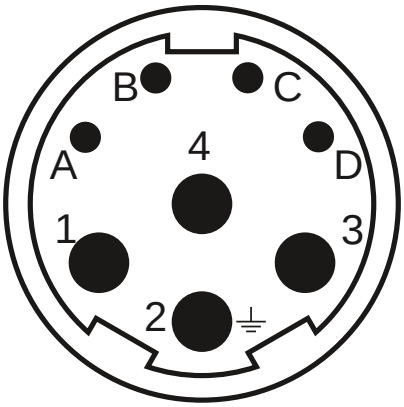


| Konektor 1 (283) | |
|---|---|
| **1** | U |
| **4** | V |
| **3** | W |
| **2** | PE |
| **A** | Brzda+ |
| **B** | Brzda- |
| **C** | GND/DSL- |
| **D** | +Us/DSL+ |

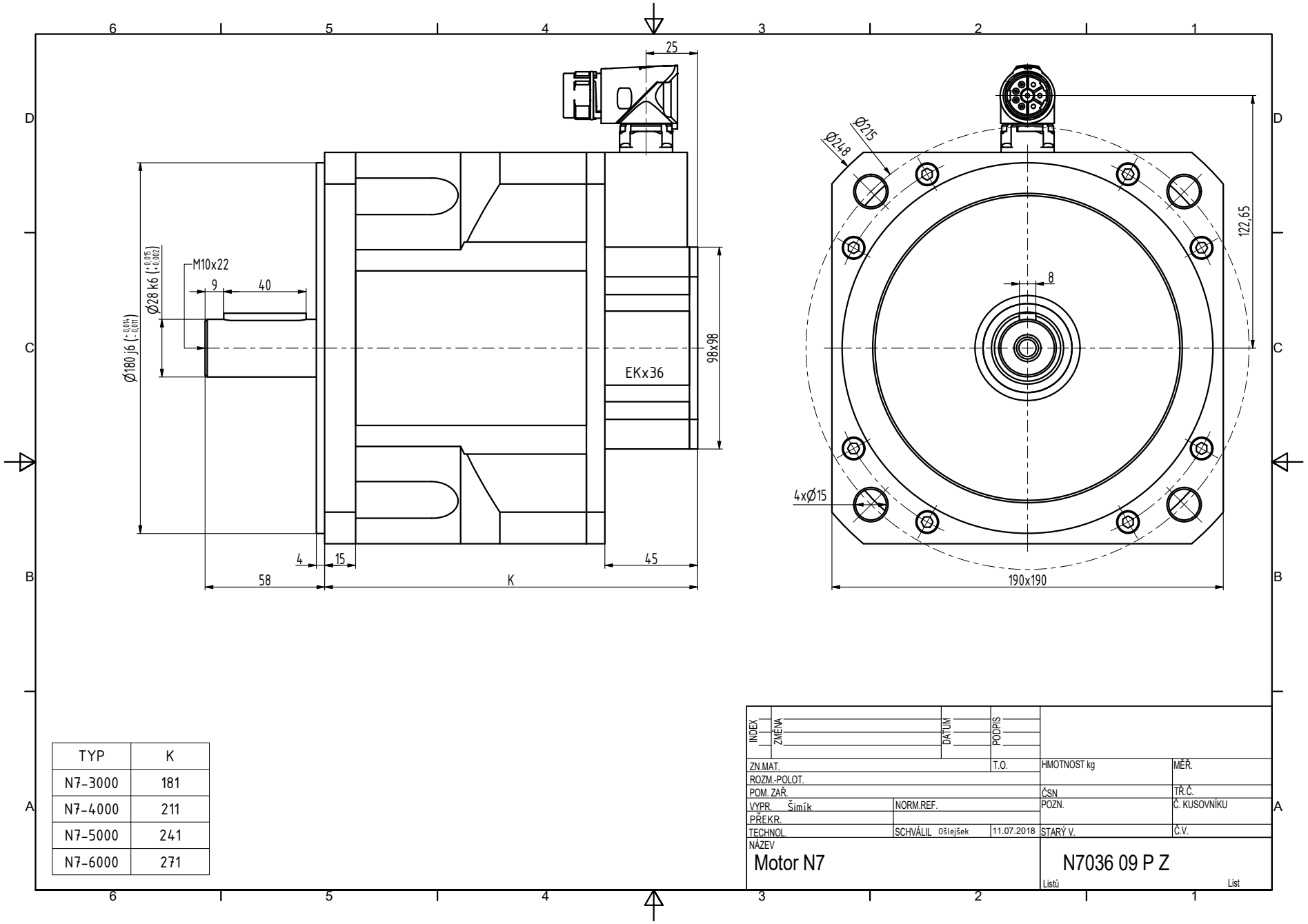


| TYP | K |
|---|---|
| N7-3000 | 181 |
| N7-4000 | 211 |
| N7-5000 | 241 |
| N7-6000 | 271 |