Technické data (vin. 1068)		
Napětí DC meziobvodu	560	V DC
Nominální AC napětí	380	V AC (rms)
Jmenovité napětí	308	V AC (rms)
Jmenovitý výkon	7.6	kW
Jmenovitá rychlost	2000	rpm
Jmenovitý moment	36.50	Nm
Jmenovitý proud	17.31	A (rms)
Špičkový moment	132	Nm
Špičkový proud	63.7	A (rms)
Klidový moment	44	Nm
Klidový proud	17.7	A (rms)
Otáčky bez zatížení	2530	rpm
EMF konstanta ±10%	154	V AC (rms) / 1000rpm
Teoretická momentová konstanta ±10%	2.547	Nm / A (rms)
Momentová konstanta ±10% při jmenovité zátěži	2.109	Nm / A (rms)
Počet pólů	10	
Elektrická časová konstanta	14.29	ms
Svorkový odpor vinutí	0.49	Ω
Induktance rotujícího pole	7	mH

Celní informace	
HS Kód	85015230

Mechanická data (seřízení 48)		
Max mechanická rychlost	6000	rpm
Mechanická časová konstanta	0.61	ms
Tepelná časová konstanta	62	min
Setrvačnost rotoru	47	kgcm²
Ochrana	IP64	
Barva	RAL 9005	
Chlazení	Konvekce	
Hmotnost motoru	13.8	kg
Max. axiální síla 20kh	165	N
Max. radiální síla 20kh	871	N*
Max. axiální síla 100kh	97	N
Max. radiální síla 100kh	509	N*

** Definováno pro působiště sil v ½ délky výstupní hřídele*

Senzory	
Teplotní	PT1000 {PT1000}
Zpětná vazba	EDS35 (HDSL) single-turn, 24 bits

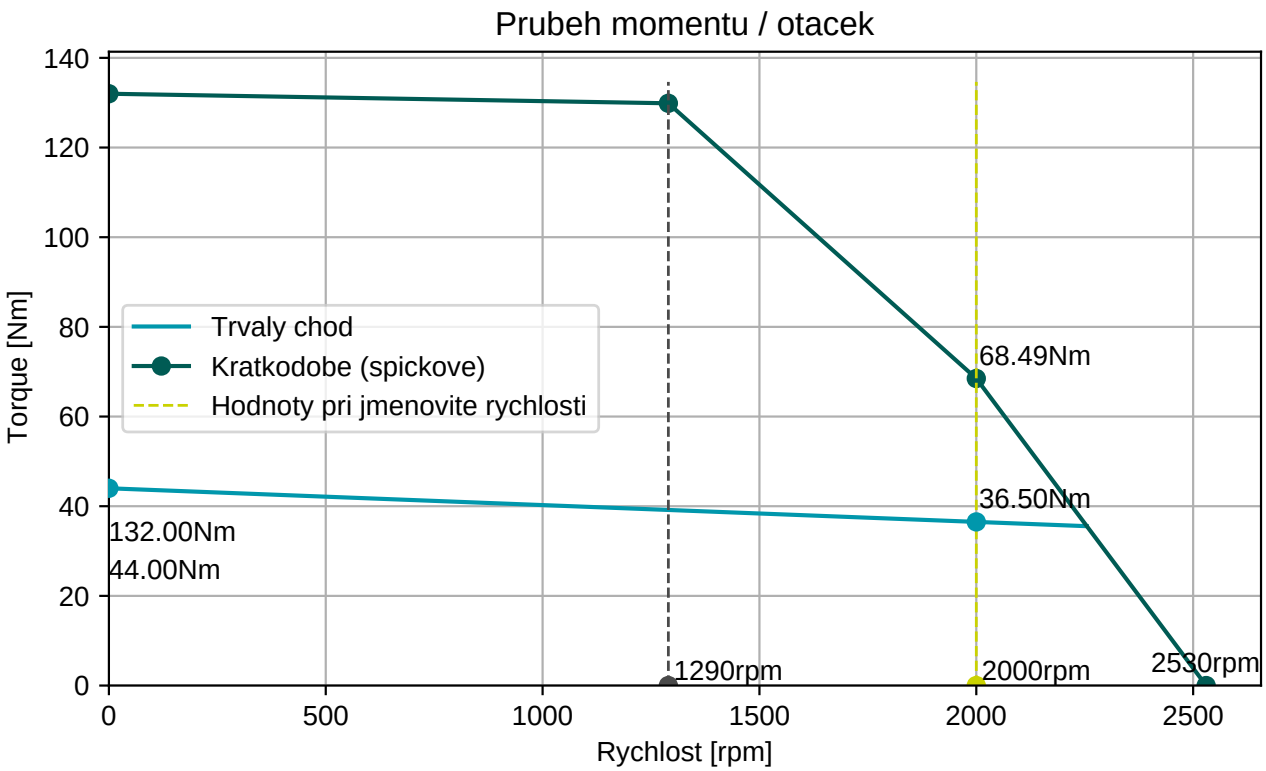

BGC110N00001216000

M23, 8 pinů, otočné

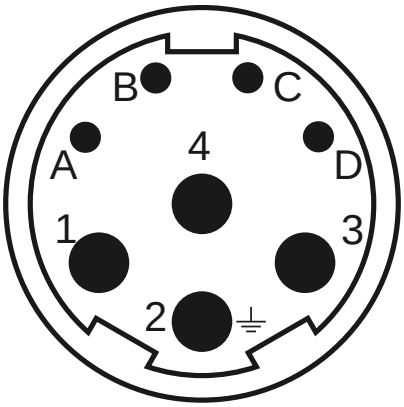

Konektor 1 (283)	
1	U
4	V
3	W
2	PE
A	Brzda+
B	Brzda-
C	GND/DSL-
D	+Us/DSL+

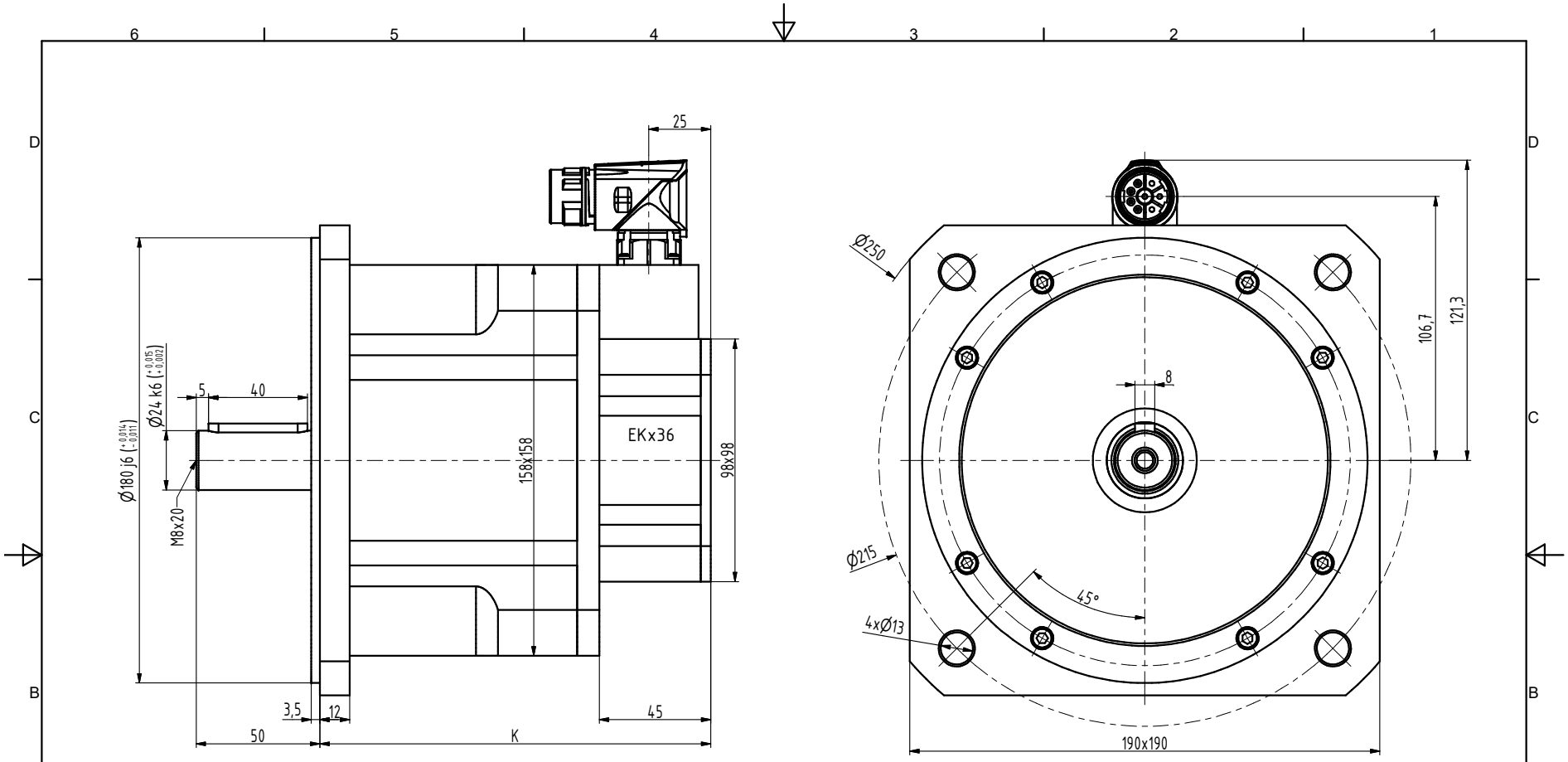

TYP	K
N6-1800	158
N6-2400	183
N6-3000	208
N6-3800	233
N6-4400	258

INDEX	ZMĚNA	DATUM	PODPIS		
ZN.MAT.		T.O.		HMOTNOST kg	MĚŘ.
ROZM.-POLOT.					
POM. ZAŘ.				ČSN	TŘ.Č.
VYPR. Ošlejšek	NORM.REF.			POZN.	Č. KUSOVNÍKU
PŘEKR.					
TECHNOL.	SCHVÁLIL Ošlejšek	20.09.2021		STARÝ V.	Č.V.
NÁZEV Motor N6				N6028 04 P Z_S4_S1	
				Listů	List