Technické data (vin. 985)		
Napětí DC meziobvodu	560	V DC
Nominální AC napětí	380	V AC (rms)
Jmenovité napětí	288	V AC (rms)
Jmenovitý výkon	5.3	kW
Jmenovitá rychlost	2000	rpm
Jmenovitý moment	25.30	Nm
Jmenovitý proud	12.92	A (rms)
Špičkový moment	90	Nm
Špičkový proud	45.9	A (rms)
Klidový moment	30	Nm
Klidový proud	12.8	A (rms)
Otáčky bez zatížení	2670	rpm
EMF konstanta ±10%	142	V AC (rms) / 1000rpm
Teoretická momentová konstanta ±10%	2.35	Nm / A (rms)
Momentová konstanta ±10% při jmenovité zátěži	1.96	Nm / A (rms)
Počet pólů	10	
Elektrická časová konstanta	14.60	ms
Svorkový odpor vinutí	0.63	Ω
Induktance rotujícího pole	9.2	mH

Celní informace	
HS Kód	85015220

Mechanická data (seřízení 48)		
Max mechanická rychlost	6000	rpm
Mechanická časová konstanta	0.65	ms
Tepelná časová konstanta	52	min
Setrvačnost rotoru	32.7	kgcm²
Ochrana	IP64	
Barva	RAL 9005	
Chlazení	Konvekce	
Hmotnost motoru	13.8	kg
Max. axiální síla 20kh	156	N
Max. radiální síla 20kh	820	N*
Max. axiální síla 100kh	91	N
Max. radiální síla 100kh	480	N*

** Definováno pro působiště sil v ½ délky výstupní hřídele*

Senzory	
Teplotní	PT1000 {PT1000}
Zpětná vazba	EKS36 (HDSL) single-turn, 18 bits, SIL2

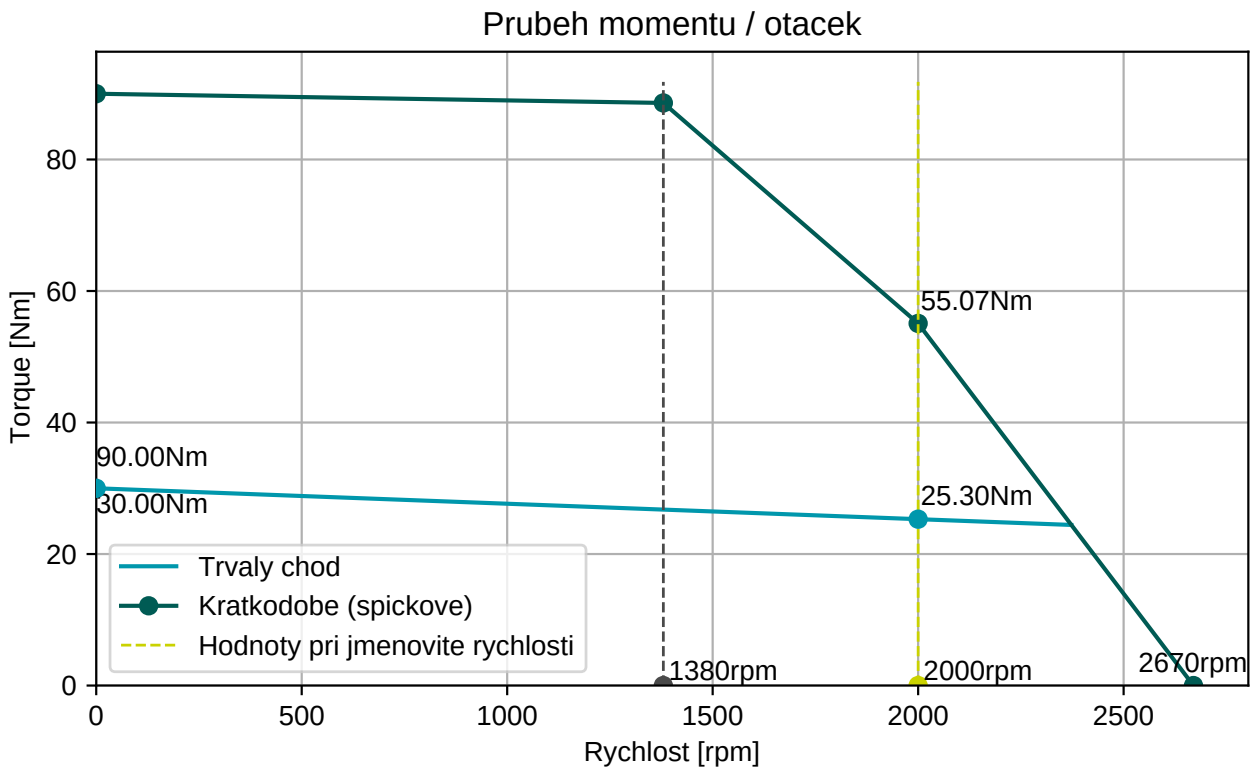

BGC110N00001216000

M23, 8 pinů, otočné

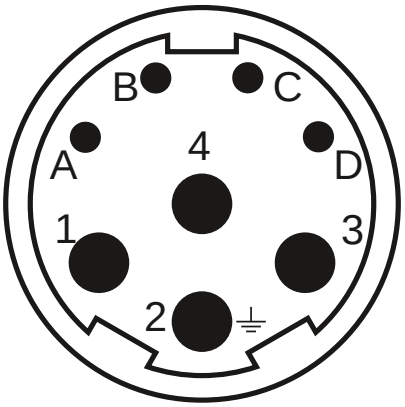

Konektor 1 (283)	
1	U
4	V
3	W
2	PE
A	Brzda+
B	Brzda-
C	GND/DSL-
D	+Us/DSL+

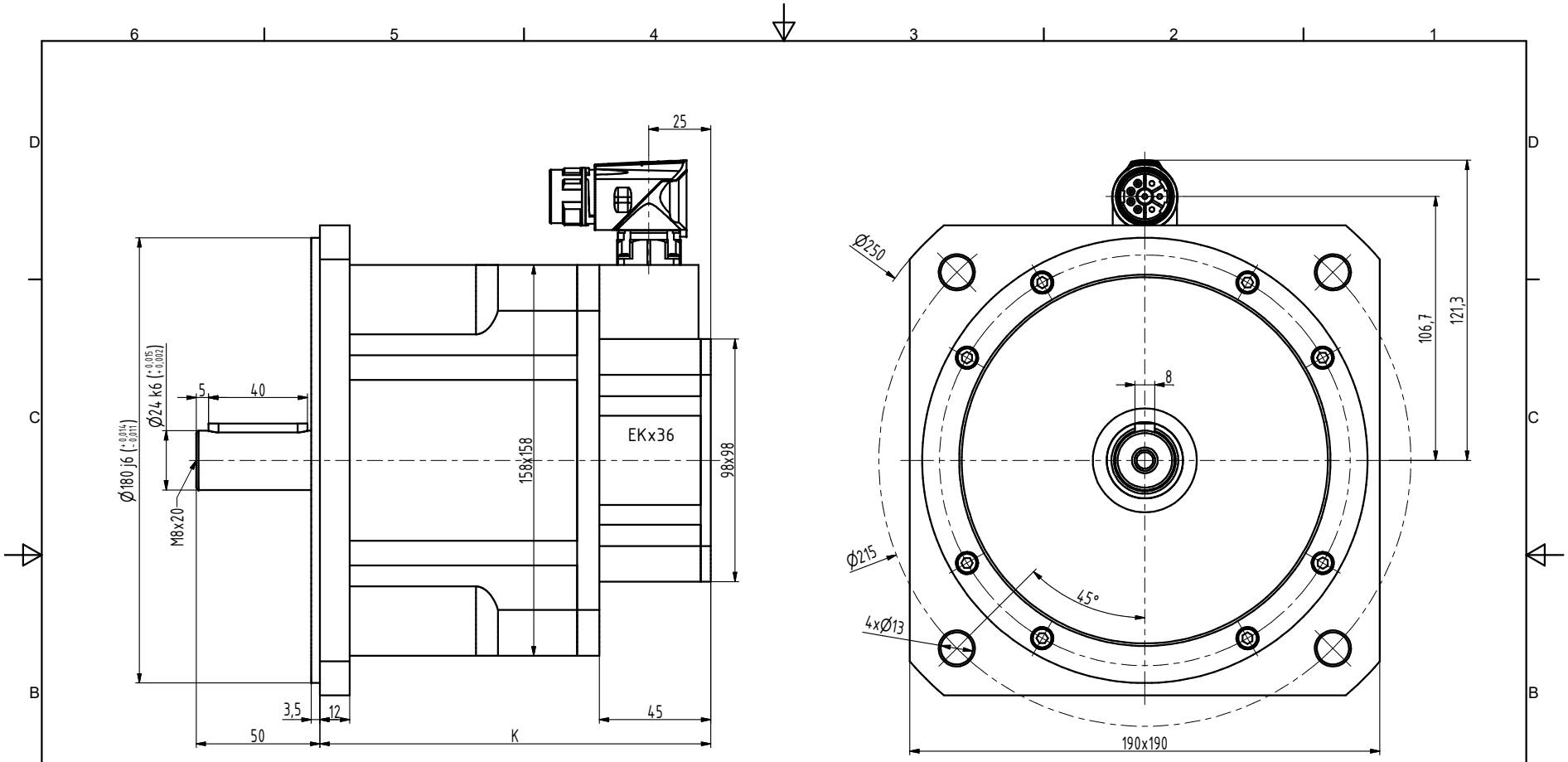

TYP	K
N6-1800	158
N6-2400	183
N6-3000	208
N6-3800	233
N6-4400	258

INDEX	ZMĚNA	DATUM	PODPIS		
ZN.MAT.		T.O.		HMOTNOST kg	MĚŘ.
ROZM.-POLOT.					
POM. ZAŘ.				ČSN	TŘ.Č.
VYPR. Ošlejšek	NORM.REF.			POZN.	Č. KUSOVNÍKU
PŘEKR.					
TECHNOL.	SCHVÁLIL Ošlejšek	20.09.2021		STARÝ V.	Č.V.
NÁZEV Motor N6				N6028 04 P Z_S4_S1	
				Listů	List