| Technické data (vin. 985) | | |
|---|---|---|
| Napětí DC meziobvodu | 560 | V DC |
| Nominální AC napětí | 380 | V AC (rms) |
| Jmenovité napětí | 288 | V AC (rms) |
| Jmenovitý výkon | 5.3 | kW |
| Jmenovitá rychlost | 2000 | rpm |
| Jmenovitý moment | 25.30 | Nm |
| Jmenovitý proud | 12.92 | A (rms) |
| Špičkový moment | 90 | Nm |
| Špičkový proud | 45.9 | A (rms) |
| Klidový moment | 30 | Nm |
| Klidový proud | 12.8 | A (rms) |
| Otáčky bez zatížení | 2670 | rpm |
| EMF konstanta ±10% | 142 | V AC (rms) / 1000rpm |
| Teoretická momentová konstanta ±10% | 2.35 | Nm / A (rms) |
| Momentová konstanta ±10% při jmenovité zátěži | 1.96 | Nm / A (rms) |
| Počet pólů | 10 | |
| Elektrická časová konstanta | 14.60 | ms |
| Svorkový odpor vinutí | 0.63 | Ω |
| Induktance rotujícího pole | 9.2 | mH |

| Celní informace | |
|---|---|
| HS Kód | 85015220 |

| Mechanická data (seřízení 48) | | |
|---|---|---|
| Max mechanická rychlost | 6000 | rpm |
| Mechanická časová konstanta | 0.65 | ms |
| Tepelná časová konstanta | 52 | min |
| Setrvačnost rotoru | 32.7 | kgcm² |
| Ochrana | IP64 | |
| Barva | RAL 9005 | |
| Chlazení | Konvekce | |
| Hmotnost motoru | 13.8 | kg |
| Max. axiální síla 20kh | 156 | N |
| Max. radiální síla 20kh | 820 | N* |
| Max. axiální síla 100kh | 91 | N |
| Max. radiální síla 100kh | 480 | N* |

** Definováno pro působiště sil v ½ délky výstupní hřídele*

| Senzory | |
|---|---|
| Teplotní | PT1000 {PT1000} |
| Zpětná vazba | EDM35 (HDSL) multi-turn, 20+12 bits |

Prubeh momentu / otacek

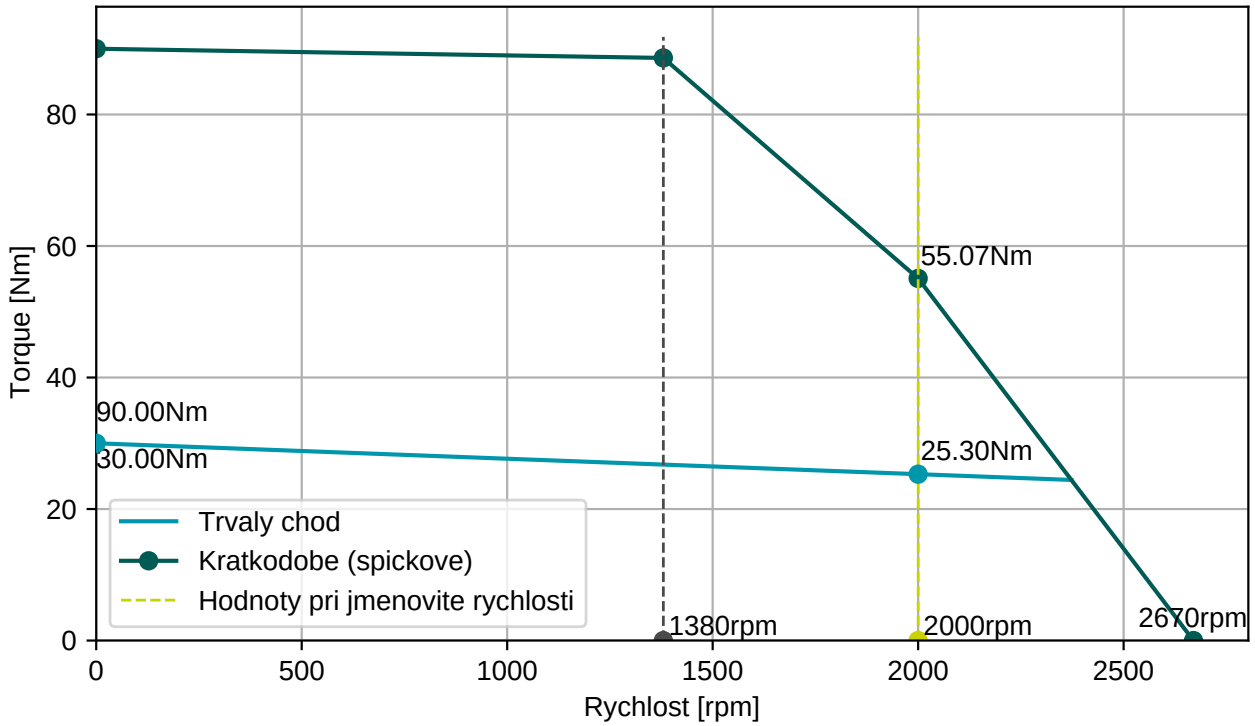


**BGC110N00001216000**

M23, 8 pinů, otočné

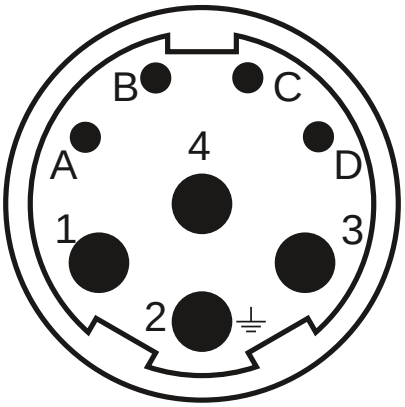


| Konektor 1 (283) | |
|---|---|
| **1** | U |
| **4** | V |
| **3** | W |
| **2** | PE |
| **A** | Brzda+ |
| **B** | Brzda- |
| **C** | GND/DSL- |
| **D** | +Us/DSL+ |

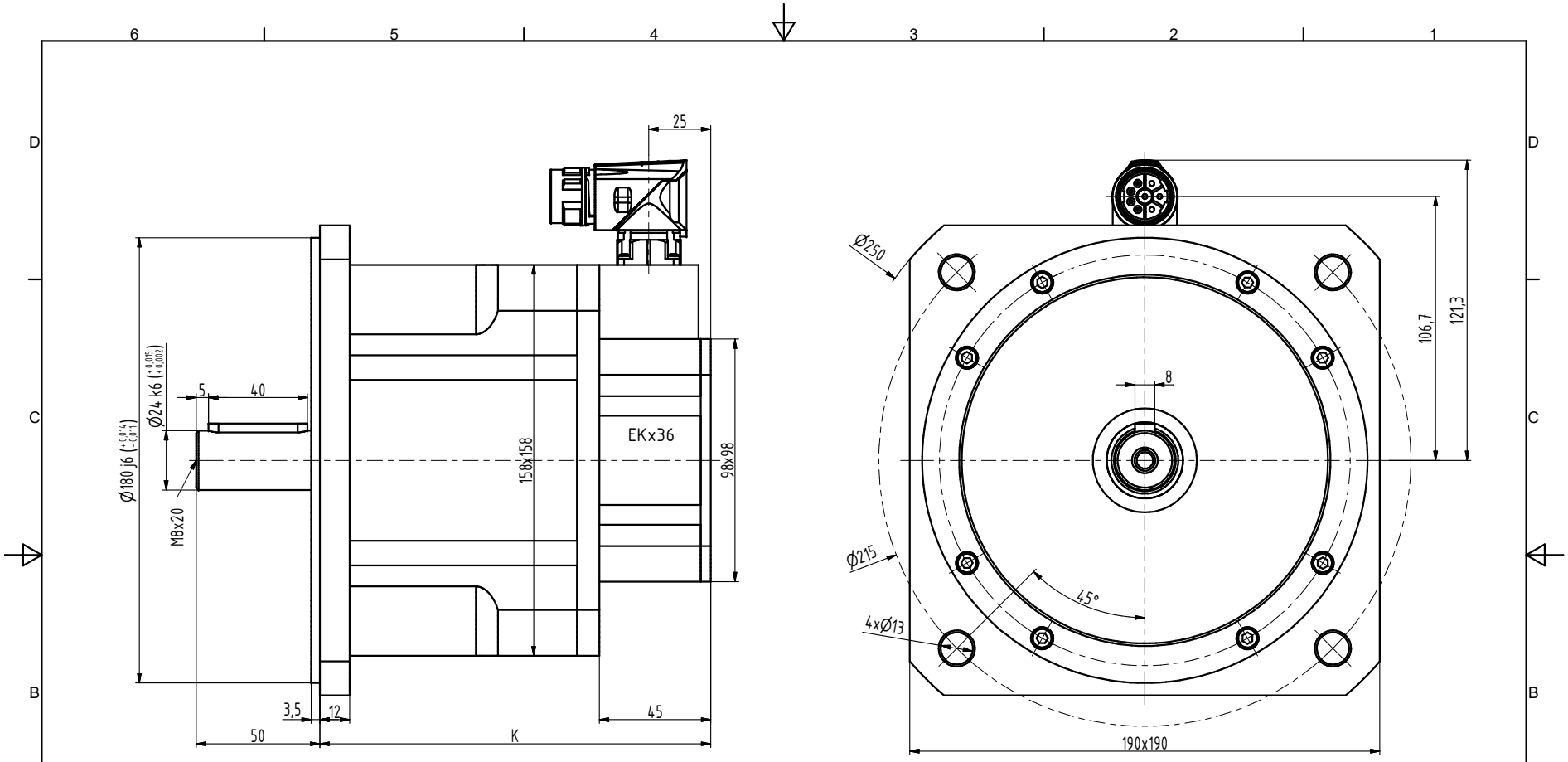


| TYP | K |
|---|---|
| N6-1800 | 158 |
| N6-2400 | 183 |
| N6-3000 | 208 |
| N6-3800 | 233 |
| N6-4400 | 258 |

| | | | | | |
|---|---|---|---|---|---|
| INDEX | ZMĚNA | DATUM | PODPIS | | |
| ZN.MAT. | | T.O. | | HMOTNOST kg | MĚŘ. |
| ROZM.-POLOT. | | | | | |
| POM. ZAŘ. | | | | ČSN | TŘ.Č. |
| VYPR. Ošlejšek | NORM.REF. | | | POZN. | Č. KUSOVNÍKU |
| PŘEKR. | | | | | |
| TECHNOL. | SCHVÁLIL Ošlejšek | 20.09.2021 | | STARÝ V. | Č.V. |
| NÁZEV Motor N6 | | | | N6028 04 P Z_S4_S1 | |
| | | | | Listů | List |