| Technické data (vin. 940) | | |
|---|---|---|
| Napětí DC meziobvodu | 560 | V DC |
| Nominální AC napětí | 380 | V AC (rms) |
| Jmenovité napětí | 308 | V AC (rms) |
| Jmenovitý výkon | 7.9 | kW |
| Jmenovitá rychlost | 3000 | rpm |
| Jmenovitý moment | 25.00 | Nm |
| Jmenovitý proud | 17.69 | A (rms) |
| Špičkový moment | 114 | Nm |
| Špičkový proud | 83 | A (rms) |
| Klidový moment | 38 | Nm |
| Klidový proud | 21.5 | A (rms) |
| Otáčky bez zatížení | 3550 | rpm |
| EMF konstanta ±10% | 107 | V AC (rms) / 1000rpm |
| Teoretická momentová konstanta ±10% | 1.77 | Nm / A (rms) |
| Momentová konstanta ±10% při jmenovité zátěži | 1.41 | Nm / A (rms) |
| Počet pólů | 10 | |
| Elektrická časová konstanta | 13.44 | ms |
| Svorkový odpor vinutí | 0.32 | Ω |
| Induktance rotujícího pole | 4.3 | mH |

| Celní informace | |
|---|---|
| HS Kód | 85015230 |

| Mechanická data (seřízení 48) | | |
|---|---|---|
| Max mechanická rychlost | 6000 | rpm |
| Mechanická časová konstanta | 0.71 | ms |
| Tepelná časová konstanta | 57 | min |
| Setrvačnost rotoru | 39.9 | kgcm² |
| Ochrana | IP64 | |
| Barva | RAL 9005 | |
| Chlazení | Konvekce | |
| Hmotnost motoru | 20 | kg |
| Max. axiální síla 20kh | 142 | N |
| Max. radiální síla 20kh | 745 | N* |
| Max. axiální síla 100kh | 83 | N |
| Max. radiální síla 100kh | 436 | N* |

** Definováno pro působiště sil v ½ délky výstupní hřídele*

| Senzory | |
|---|---|
| Teplotní | PT1000 {PT1000} |
| Zpětná vazba | EDM35 (HDSL) multi-turn, 20+12 bits |

| Brzda | | |
|---|---|---|
| Brzdný moment | 36.00 | Nm |
| Napětí | 24 | V DC |
| Výkon @20°C | 26.0 | W |
| Proud @20°C | 1.08 | A |
| Setrvačnost | 6.20 | kgcm² |
| Hmotnost | 2.85 | kg |

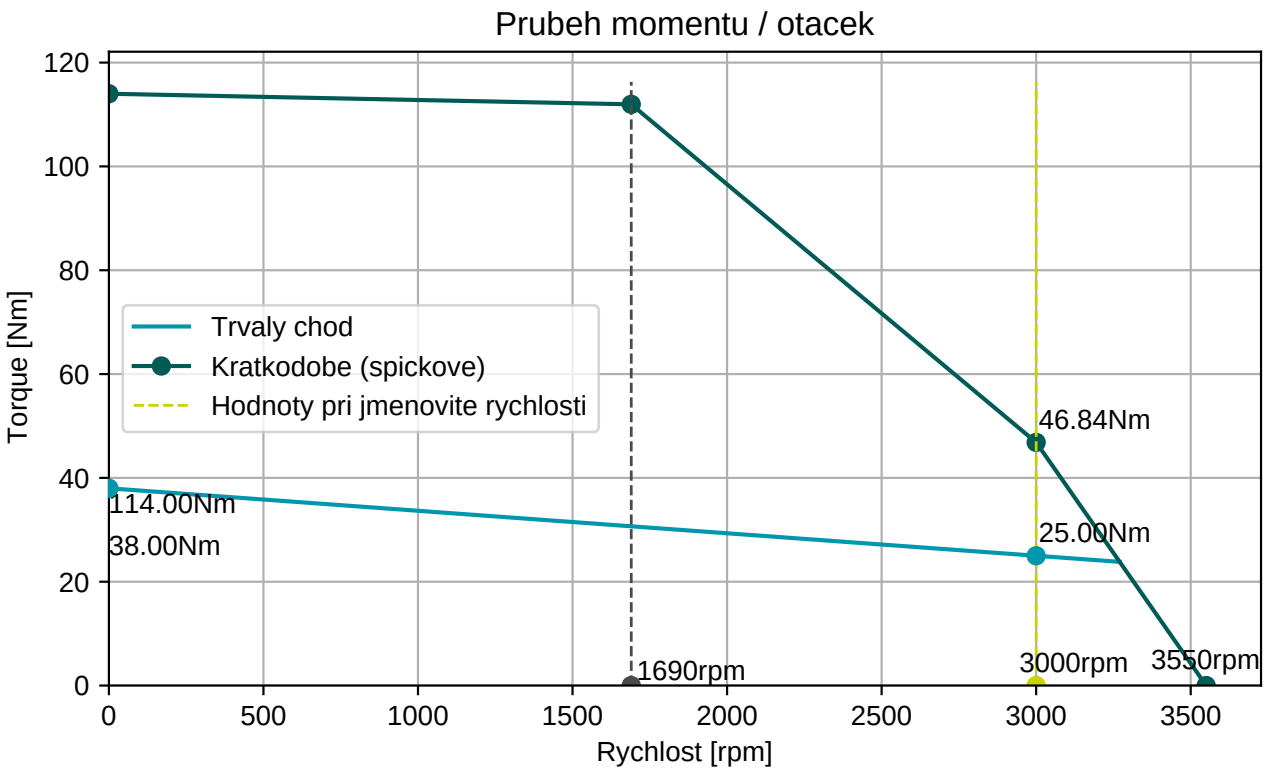


**BGC110N00001216000**

M23, 8 pinů, otočné

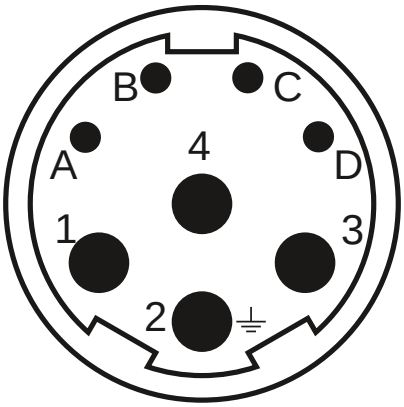


| Konektor 1 (283) | |
|---|---|
| **1** | U |
| **4** | V |
| **3** | W |
| **2** | PE |
| **A** | Brzda+ |
| **B** | Brzda- |
| **C** | GND/DSL- |
| **D** | +Us/DSL+ |

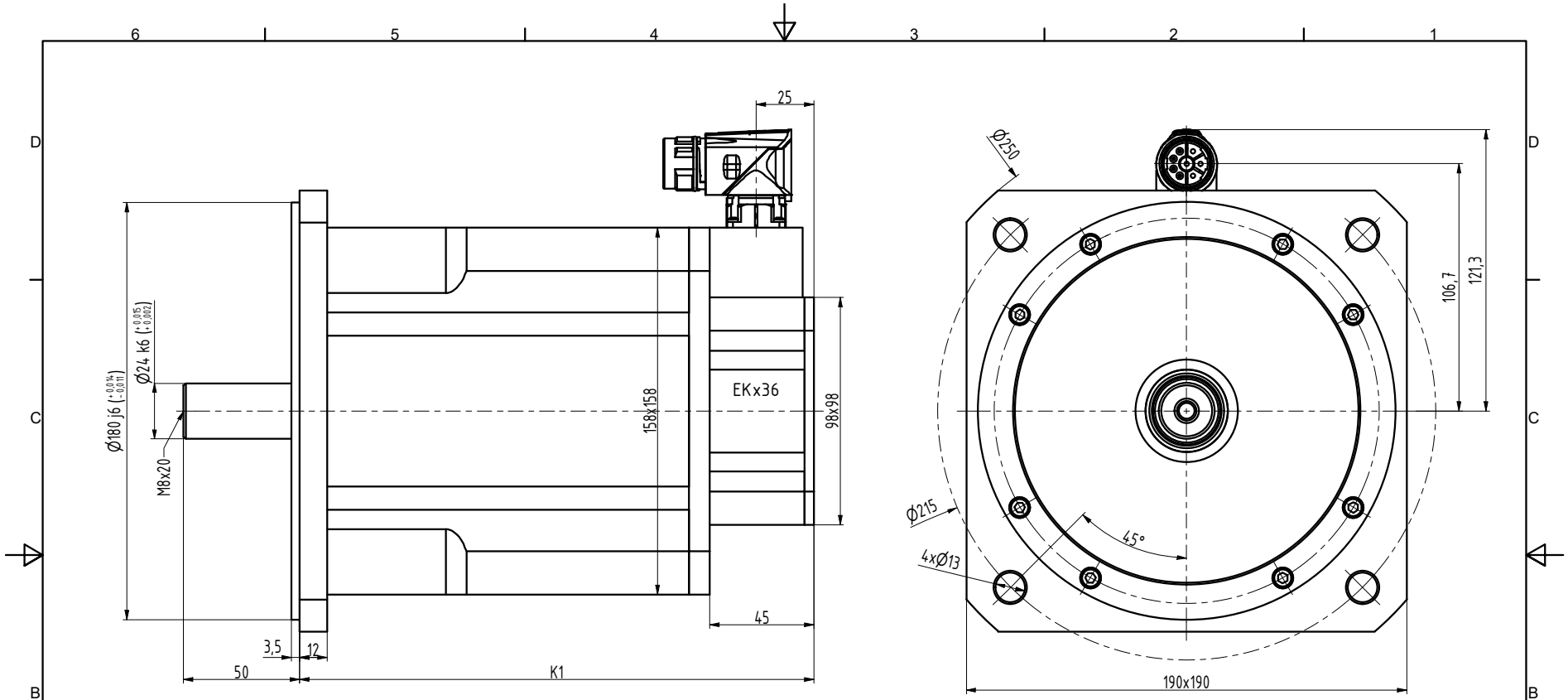


| TYP | K1 |
|---|---|
| N6-1800 | 222 |
| N6-2400 | 247 |
| N6-3000 | 272 |
| N6-3800 | 297 |
| N6-4400 | 322 |

| | | | | | |
|---|---|---|---|---|---|
| INDEX | ZMĚNA | DATUM | PODPIS | | |
| ZN.MAT. | | T.O. | | HMOTNOST kg | MĚŘ. |
| ROZM.-POLOT. | | | | | |
| POM. ZAŘ. | | | | ČSN | TŘ.Č. |
| VYPR. Ošlejšek | NORM.REF. | | | POZN. | Č. KUSOVNÍKU |
| PŘEKR. | | | | | |
| TECHNOL. | SCHVÁLIL Ošlejšek | 20.09.2021 | | STARÝ V. | Č.V. |
| NÁZEV Motor N6 | | | | N6028 04 B Z_S4_S1 | |
| | | | | Listů | List |